Plantas generadoras de electricidad wacker G 180s | VENTA y RENTA

WACKER NEUSON

0620305	110
09.2010	

Mobile Generators
Mobile Generatoren
Generadores Móviles
Groupes électrogénes

G 180

AUTEK
MAQUINARIA PARA CONSTRUCCIÓN

Parts Book
Ersatzteile
Lista de Repuestos
Liste de Pièces de Rechange

www.wackerneuson.com

Autek Maquinaria ¡Llámenos! (55) 5392-7077

AUTEK
MAQUINARIA PARA CONSTRUCCIÓN

Plantas generadoras de electricidad wacker G 180s | VENTA y RENTA

Nameplate
Typenschild
Plaque signalétique
Placa de Identificación

A nameplate listing the Model Number, Item Number, Revision, and Serial Number is attached to each unit. Please record the information found on this plate so it will be available should the nameplate become lost or damaged. When ordering parts or requesting service information, you will always be asked to specify the model, item number, revision number, and serial number of the unit.

Ein Typenschild mit Typ, Artikelnummer, Version und Maschinen-Nummer ist an jedem Gerät angebracht. Die Daten von diesem Schild bitte notieren, damit sie auch bei Verlust oder Beschädigung des Schildes noch vorhanden sind. Der Typ, die Artikel-Nummer, die Versions- Nummer und die Maschinen-Nummer sind bei der Ersatzteilbestellung oder Nachfragen bezüglich Service-Informationen stets erforderlich.

Una placa de identificación con el modelo, número de referencia, nivel de revisión y número de serie ha sido añadida en cada máquina. Favor de anotar los datos en la placa en caso de que la placa de identificación sea destruida o perdida. En todos los pedidos para repuestos necesita siempre el modelo, el número de referencia, el nivel de revisión y el número de serie de la máquina en cuestión.

Une plaque signalétique mentionnant le modèle, le numéro de référence, le niveau de revision et le numéro de série est fixée sur chaque machine. Veuillez noter les informations relevées sur cette plaque de façon à ce qu'elles soient toujours disponibles si la plaque signalétique venait à être perdue ou endommagée. Lorsq ue vous commandez des pièces détachées ou vous sollicitez des informations après-vente, on vous demandera toujours de préciser le modèle, le numéro de référence, le niveau de revision et le numéro de série de la machine.

AUTEK
MAQUINARIA PARA CONSTRUCCIÓN

My machine's numbers are / Die Nummern meines Gerätes sind / Los números de mi máquina son / Les numéros de ma machine son :

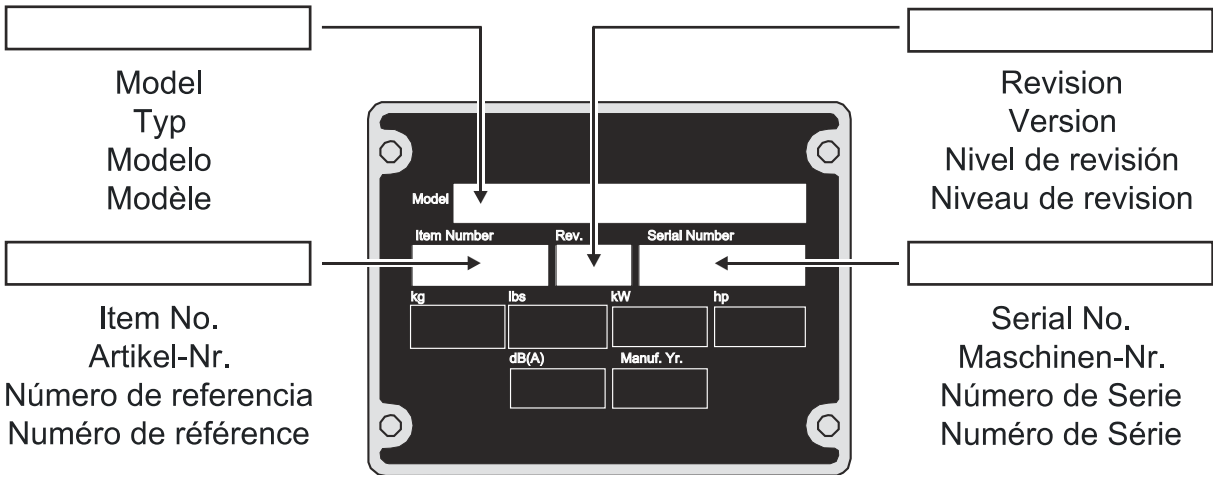

Autek Maquinaria ¡Llámenos! (55) 5392-7077

Plantas generadoras de electricidad wacker G 180s | VENTA y RENTA

Part Numbers - Boldface / Patents
Fettgedruckte Artikelnummern / Patente
Números de partes en negritas / Patentes
Numéros de pièce - en caractères gras / Brevets d'Invention

Part Numbers appearing in boldface type are recommended spare parts. This means that these parts are subject to wear under normal operating conditions and may require periodic service or replacement. It is recommended that these items be stocked to meet the expected service requirements of this model. Actual stocking quantities of these and other parts used in more extensive repairs will depend on the service practices of each customer.

Bei den in den Ersatzteillisten fettgedruckten Nummern handelt es sich um empfohlene Ersatzteile. Dies bedeutet, daß diese Teile bei normalen Anwendungsbedingungen natürlicher Abnutzung ausgesetzt sind und gelegentlich ersetzt oder überarbeitet werden müssen. Es wird geraten, diese Teile auf Lager bereit zu haben, um für Service-Arbeiten an diesem Gerät vorbereitet zu sein. Lagerbestände für diese und andere Teile, welche für ausgiebigere Reparaturarbeiten benötigt werden, können je nach Service-Gewohnheiten der einzelnen Kunden variieren.

Los números de partes en negritas en las Listas Ilustradas de Partes son los repuestos recomendados, ésto quiere decir que estas partes se desgastarán bajo circunstancias de funcionamiento normales y pueden requerir servicio periódico o su reemplazo. Se recomienda que el cliente mantenga un abastecimiento adecuado de estas partes para poder satisfacer la demanda requerida por el servicio a la máquina. La cantidad de repuestos que el cliente necesitará para reparaciones dependerá de la póliza de servicio de cada cliente.

Les numéros de pièces imprimés en caractères gras dans les Listes des Pièces Détachées de ce manuel sont les pièces détachées recommandées par la Wacker. Cela veut dire que ces pièces sont sujettes à usure dans des conditions de travail normales et peuvent nécessiter de l'entretien ou leur remplacement. Nous recommandons que vous disposez d'un stock de ces pièces pour pouvoir satisfaire la demande d'entretien de cette machine. Le client doit decider lui-même de la quantité exacte de pièces de rechange qu'il disposera dans ses stocks.

AUTEK MAQUINARIA PARA CONSTRUCCIÓN

This machine may be covered by one or more of the following patents:
Dieses Gerät ist unter einem oder mehreren der folgenden Patente geschützt:
Puede ser que las patentes a continuación sean válidas para esta máquina:
Cette machine peut être protégée sous les brevets d'invention ci-dessous :

U.S.PAT.Nos.: 6012285, 6471476,
D416858, D454357 OTHER U.S. AND
FOREIGN PATENTS PENDING
UTILITY 159116

Autek Maquinaria ¡Llámenos! (55) 5392-7077

Plantas generadoras de electricidad wacker G 180s | VENTA y RENTA

Table of Contents
Inhaltsverzeichnis
Indice
Table des matières

Fuel Fill Corner Kraftstoff-Füller Eckwand Esquina Boca de Llenado Combustible Support à équerre - Remplisseur de Carburant	10
Front Panel Blechtafel Vorne Conjunto Panel Delantero Tableau de Front	12
Right Rear Panel Blechtafel hinten & rechts Panel trasero y derecho Tableau d'arrière et à droite	14
Rear Air Inlet Lufteinlass (hinten) Entrada de aire (de atrás) Admission à air (arrière)	16
Rear Left Door Linke Tür Hinten Puerta Trasera Izquierda Porte-d'Arrière Gauche	18
Right Rear Door Rechte Tür Hinten Puerta Trasera Derecha Porte d'Arrière/Droite	20
Front Left Door Linke Tür Vorne Puerta Delantera Izquierda Porte de Front/Gauche	22
Right Front Door Rechte Tür Vorne Puerta Delantera Derecha Porte de Front/Droite	24
Main Breaker Hauptunterbrecher Interruptor de circuito principal Coupe-circuit principal	26
Voltage Selector Switch Box Schaltkasten Caja del Interruptor Coffret Électrique	30
Lug Box Anschlusskasten Caja de conexiones Boîte de cosses terminales	32
Lugs/Breakers/Receptacles Anschlüsse/Unterbrecher/Steckdosen Conexiones/Interruptores/Tomacorrientes Cosses terminales/Disjoncteurs/Prises de courant	34
Transformer/Fuse Block/Relay Wandler/ Sicherungsblock / Relais Transformador/ Bloque de fusibles / Relai Transformateur/ Bloc à fusibles / Relais	36
Front Enclosure/Radiator Gehäuse vorne / Kühler Caja delantera / Radiador Carter de front / Radiateur	38

Autek Maquinaria ¡Llámenos! (55) 5392-7077

Plantas generadoras de electricidad wacker G 180s | VENTA y RENTA

Radiator Hoses Kühlerschläuche Mangueras del radiador Tuyaux du radiateur	42
Rear Panels/Muffler Blechtafeln hinten / Auspufftopf Paneles traseros / Silenciador Tableaux d'arrière / Pot d'échappement	44
Generator/Engine Motor/Generator Motor/Generador Moteur/Générateur	46
Generator/Engine Motor/Generator Motor/Generador Moteur/Générateur	50
Control Panel/Air Cleaner Schalttafel/Luftfilter Tablero de mando/Filtro de aire Tableau de commande/Filtre à air	52
Air Cleaner Luftfilter Filtro del Aire Filtre à Air	54
Engine Control Module/Voltage Regulator Motorkontrollmodul/Spannungsregler Módulo de mando del motor / Regulador de voltaje Module de contrôle de moteur / Régulateur de tension	56
Fan Guard Lüfterhaube Guardaventilador Bague de ventilateur	58
Battery Batterie Batería Batterie	60
Oil Bypass Assembly Öl-Bypass Conjunto Bypass de Aceite Jeu de Dérivation de L'huile	62
Skid Assembly Unterbau Conjunto Patín Base du Générateur Compl.	64
Fuel Tank Kraftstofftank Depósito de Combustible Réservoir de Carburant	66
Fuel Hose Kraftstoffleitung Manguera de combustible Tuyau de carburant	68
Roof Panel Dachblechtafel Panel del techo Tableau de toit	70

Autek Maquinaria ¡Llámenos! (55) 5392-7077

Plantas generadoras de electricidad wacker G 180s | VENTA y RENTA

Table of Contents
Inhaltsverzeichnis
Indice
Table des matières

Sheet Metal Assembly Blechaufbau Conjunto Planchas de Metal Plaques de métal	72
Upper Enclosure Oberes Gehäuse Carcasa Superior Carter Supérieur	74
Engine-Deere Deere-Motor Motor Deere Moteur Deere	76
Safety Labels Sicherheitsaufkleber Calcomanías de Advertencias Autocollants de Sécurité	78
Labels - Control Panel & Controller Aufkleber - Schalttafel und Kontroller Calcomanias - Tablero de Mando y Controlador Autocollants - Tableau de Commande et Contrôleur	80
Labels Aufkleber Calcomanias Autocollants	82
Factory-Installed Options Fabrikfertiges Sonderzubehör Opciones Instaladas en la Fábrica Options Installées à l'Usine	85
LCD Strip Heater Heizgerät des LCD-Displays Calentador de la Pantalla LCD Réchauffeur à Bande d'ACL	86
Lube Level Maintainer-Extra Large Schmierölstandhaltung (Zusätzlich groß) Mantenedor de Nivel de Lubricación (muy grande) Régulateur de Lubrifiant pour Groupes Supplémentaire Grandes	88
Engine Block Heater-Large Motorheizgerät für grosse Mobile Generatoren Calentador del Motor para Generador grande Chauffe-Bloc Moteur pour Groupes Électrogènes Grandes	92
Low Coolant Shutdown Niedrigkühlmittelabschaltungssystem Apagador por bajo nivel de refrigerante Dispositif d'arrêt pour bas niveau de liquide de refroidissement	94
Radiator Shutter Kühlerabdeckung Persiana del Radiador Obturateur du Radiateur	96
Battery Charger Batterieladegerät Cargador de Batería Chargeur de Batterie	100
Battery Disconnect Batterietrennung Desconexión de la Batería Sectionneur de la Batterie	102

Autek Maquinaria ¡Llámenos! (55) 5392-7077

Plantas generadoras de electricidad wacker G 180s | VENTA y RENTA

Table of Contents
Inhaltsverzeichnis
Indice
Table des matières

Racor Heater Racor-Heizapparat Calentador Racor Appareil de chauffage Racor	104
Trailer Frame w/Surge Brake Anhängerrahmen mit Hydraulikbremse Chasis de Remolque con Freno Hidráulico Châssis de Remorque avec Frein Hydraulique	107
Trailer Frame w/Surge Brake Anhängerrahmen mit Hydraulikbremse Chasis de Remolque con Freno Hidráulico Châssis de Remorque avec Frein Hydraulique	108
Hub Nabe Cubo Moyeu	112
Surge Brake Hydraulikbremse Freno Hidráulico Frien Hydraulique	114
Trailer Frame w/Electric Brake Anhängerrahmen mit elektrik-Bremse Chasis de Remolque con Freno Eléctrico Châssis de Remorque avec Frein Électrique	117
Trailer Frame w/Electric Brake Anhängerrahmen mit elektrik-Bremse Chasis de Remolque con Freno Eléctrico Châssis de Remorque avec Frein Électrique	118
Hub Nabe Cubo Moyeu	122
Electric Brake Elektrik-Bremse Freno Eléctrico Frein Électrique	124

Autek Maquinaria ¡Llámenos! (55) 5392-7077

Plantas generadoras de electricidad wacker G 180s | VENTA y RENTA

AUTEK
MAQUINARIA PARA CONSTRUCCIÓN

Autek Maquinaria ¡Llámenos! (55) 5392-7077

Fuel Fill Corner
Kraftstoff-Füller Eckwand
Esquina Boca de Llenado Combustible
Support à équerre - Remplisseur de Carburant

G 180

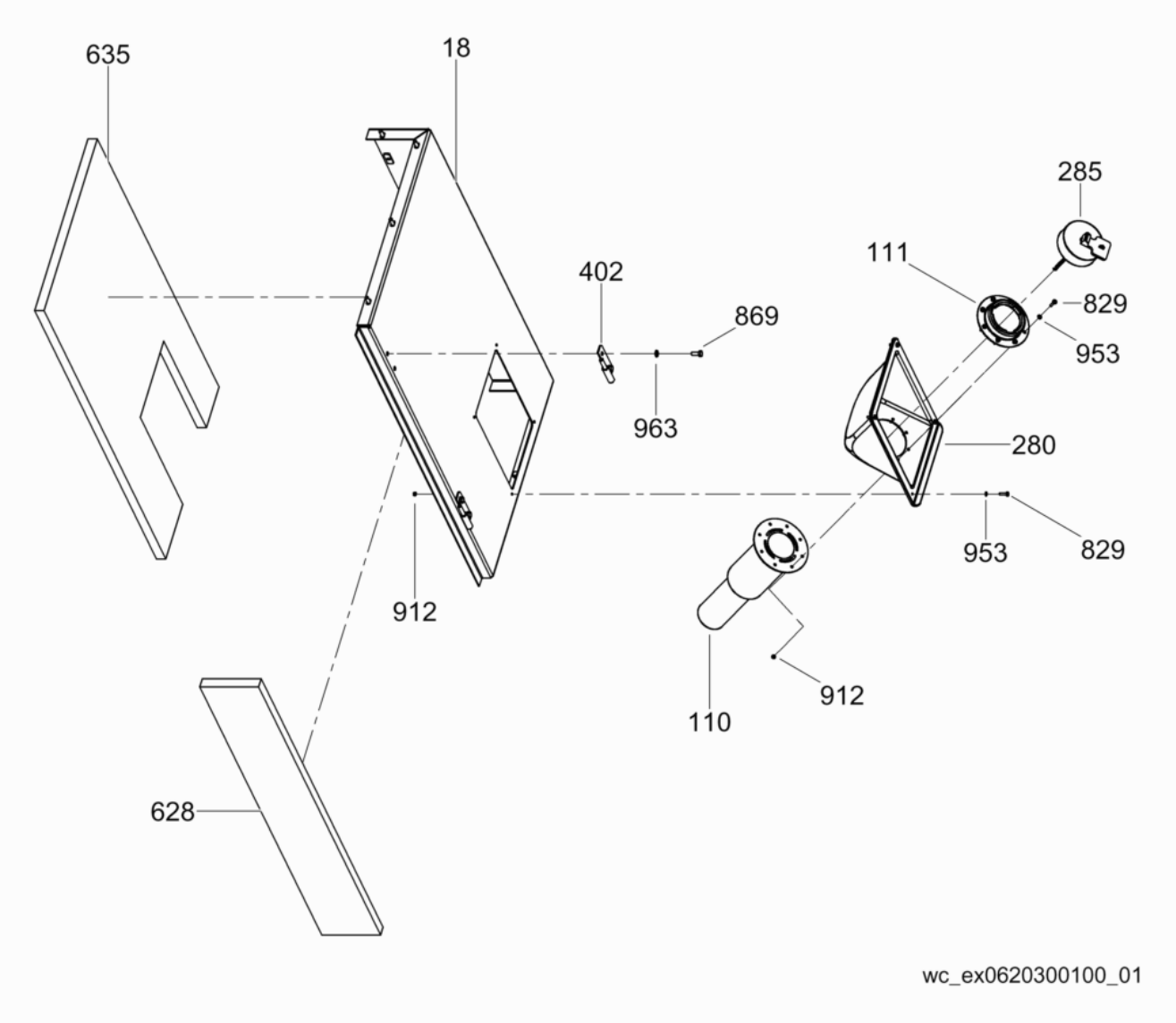

Autek Maquinaria ¡Llámenos! (55) 5392-7077

G 180

Fuel Fill Corner
Kraftstoff-Füller Eckwand
Esquina Boca de Llenado Combustible
Support à équerre - Remplisseur de Carburant

Ref. Pos.	Part No. Artikel Nr.	Qty. St.	Description Beschreibung	Descripción Description	Measurem./Abm. / Torque/Drehm.	Norm / Sealant Schmierstoff
18	0171096	1	Left rear panel Panel-links hinten	Panel trasera izquierdo Tableau d'Arrière/gauche		
110	0171488	1	Filler tube Füllrohr	Tubo de llenado Tube de remplisseur		
111	0171487	1	Adapter Adapter	Adaptador Raccord		
280	0171136	1	Fuel fill port Kraftstofffüllöffnung	Orificio de relleno de combustible Port de remplisseur de carburant		
285	0171137	1	Fuel cap Tankdeckel	Tapa del tanque Chapeau de réservoir		
402	0164972	2	Hinge pin Abstandstift	Pasador distanciadora Goupille d'écartement		
628	0171493	1	Insulator-exhaust Auspuffisolator	Aislador de escape Isolant d'échappement		
635	0171503	1	Insulator-corner, rear left Isolator-Eckwand (hinten, links)	Aislador-esquina (de atrás, izquierda) Isolant-console à équerre (arrière, gauche)		
829	0154517	12	Pan head screw Flachkopfschraube	Tornillo de cabeza de cono achatado Vis ber	M5 x 20	
869	0158897	4	Screw Schraube	Tornillo Vis	M8 x 20	
912	0010369	12	Lock nut Sicherungsmutter	Contratuerca Contre-écrou	M5	
953	0010625	12	Flat washer Scheibe	Arandela elástica Rondelle de ressort	A5	
963	0158899	4	Washer-flat Unterlegscheibe	Arandela plana Rondelle	M8	

AUTEK MAQUINARIA PARA CONSTRUCCIÓN

Autek Maquinaria ¡Llámenos! (55) 5392-7077

Front Panel
Blechtafel Vorne
Conjunto Panel Delantero
Tableau de Front

G 180

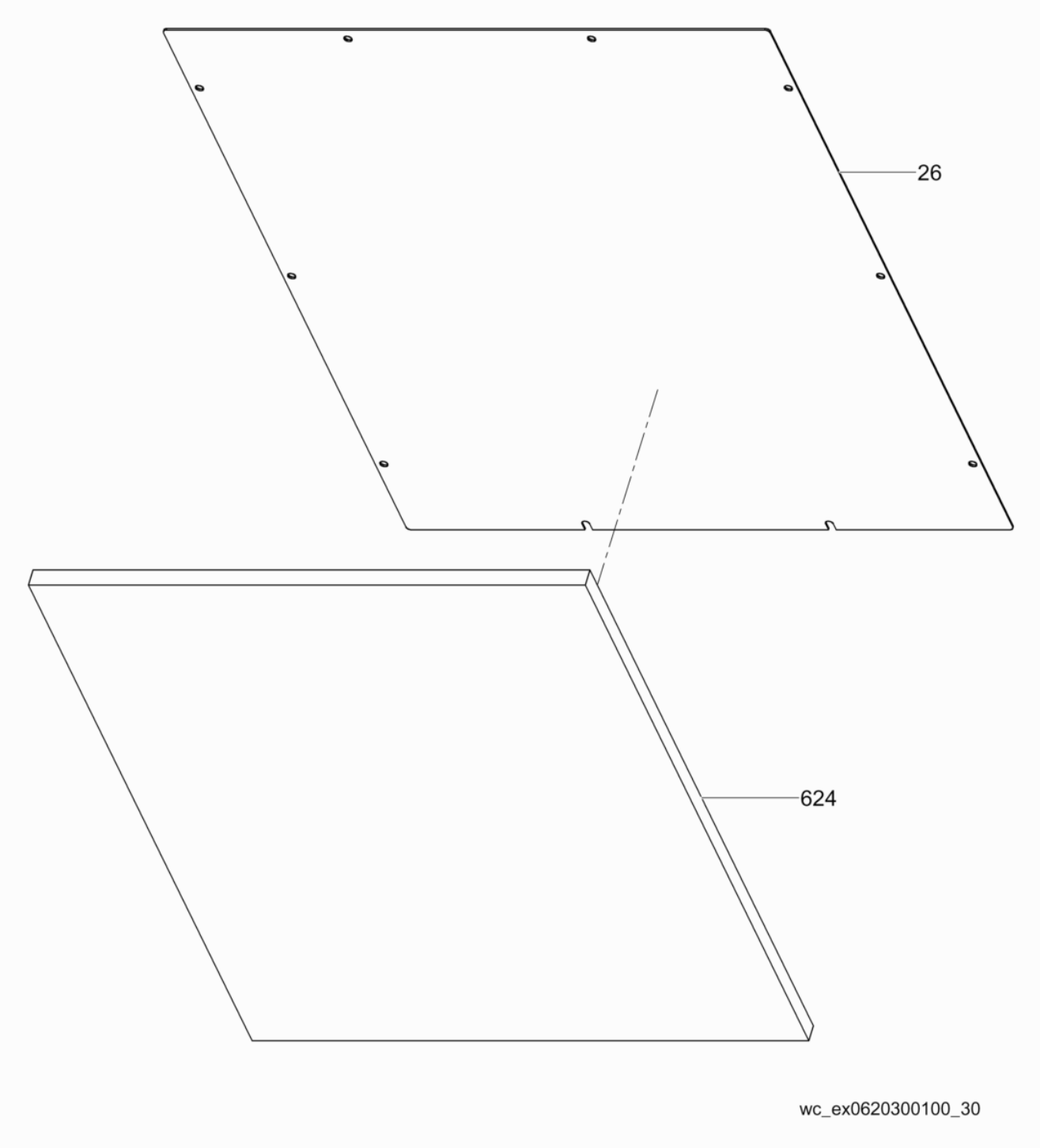

Autek Maquinaria ¡Llámenos! (55) 5392-7077

G 180

Front Panel
Blechtafel Vorne
Conjunto Panel Delantero
Tableau de Front

Ref. Pos.	Part No. Artikel Nr.	Qty. St.	Description Beschreibung	Descripción Description	Measurem./Abm.	Norm
					Torque/Drehm.	Sealant Schmierstoff
26	0171101	1	Front access panel Vorderseite, Abdeckpanel	Panel de acceso delantero Tableau d'accès avant		
624	0171501	1	Insulator-exhaust comp., front Isolator des Auspuffkastens (vorne)	Aislador de caja de escape (delantero) Isolant de boîte d'échappement (d'avant)		

AUTEK
MAQUINARIA PARA CONSTRUCCIÓN

Autek Maquinaria ¡Llámenos! (55) 5392-7077

Right Rear Panel
Blechtafel hinten & rechts
Panel trasero y derecho
Tableau d'arrière et à droite

G 180

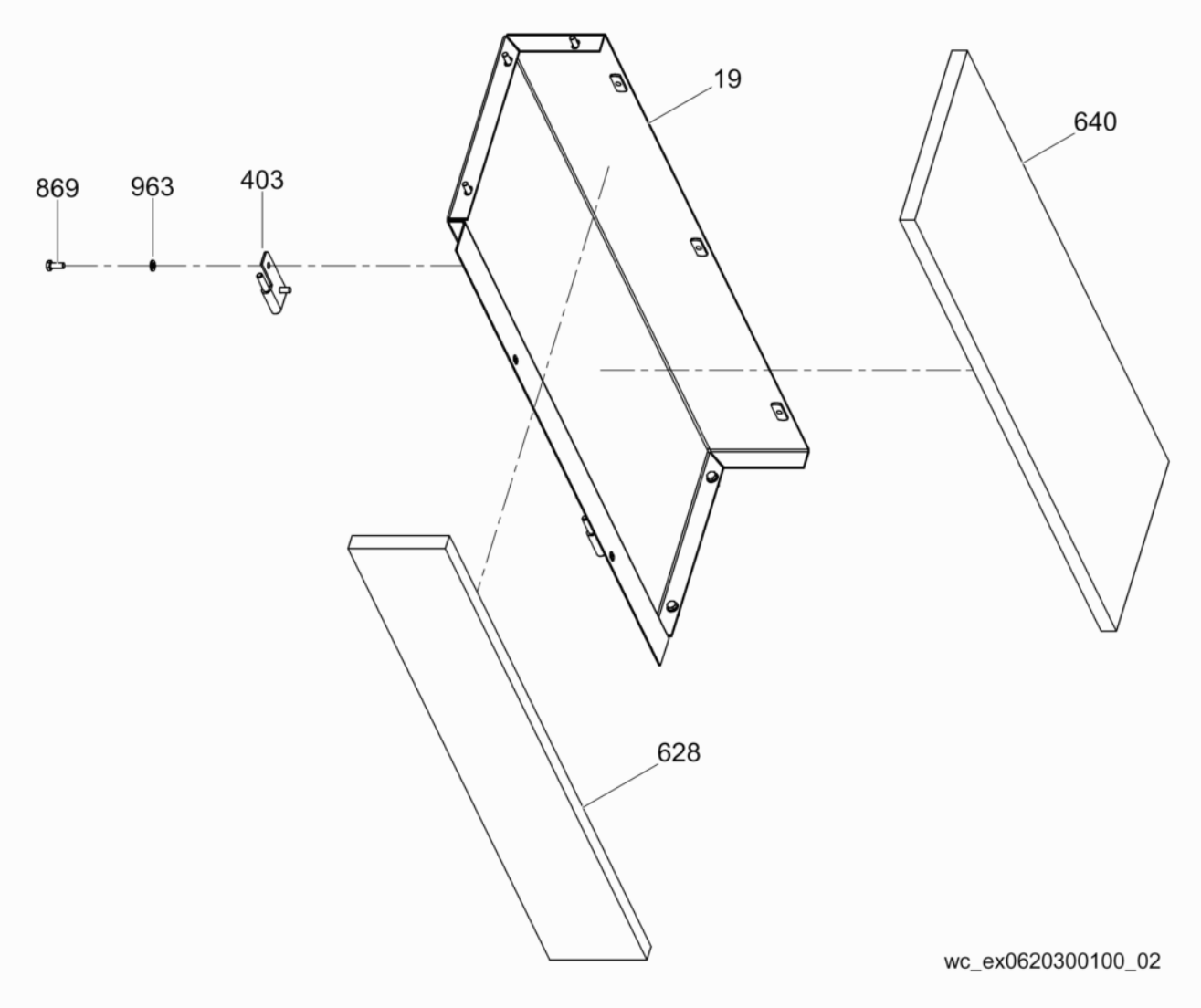

Autek Maquinaria ¡Llámenos! (55) 5392-7077

G 180

Right Rear Panel
Blechtafel hinten & rechts
Panel trasero y derecho
Tableau d'arrière et à droite

Ref. Pos.	Part No. Artikel Nr.	Qty. St.	Description Beschreibung	Descripción Description	Measurem./Abm. / Torque/Drehm.	Norm / Sealant Schmierstoff
19	0171095	1	Right rear panel Panel-rechts hinten	Panel trasera derecha Tableau d'Arrière/droite		
403	0164970	2	Hinge pin Abstandstift	Pasador distanciadora Goupille d'écartement		
628	0171493	1	Insulator-exhaust Auspuffisolator	Aislador de escape Isolant d'échappement		
640	0171505	1	Insulator-corner, rear right Isolator-Eckwand (hinten, rechts)	Aislador-esquina (de atrás, derecha) Isolant-console à équerre (arrière, droite)		
869	0158897	4	Screw Schraube	Tornillo Vis	M8 x 20 22Nm/16ft.lbs	
963	0158899	4	Washer-flat Unterlegscheibe	Arandela plana Rondelle	M8	

AUTEK
MAQUINARIA PARA CONSTRUCCIÓN

Autek Maquinaria ¡Llámenos! (55) 5392-7077

Rear Air Inlet
Lufteinlass (hinten)
Entrada de aire (de atrás)
Admission à air (arrière)

G 180

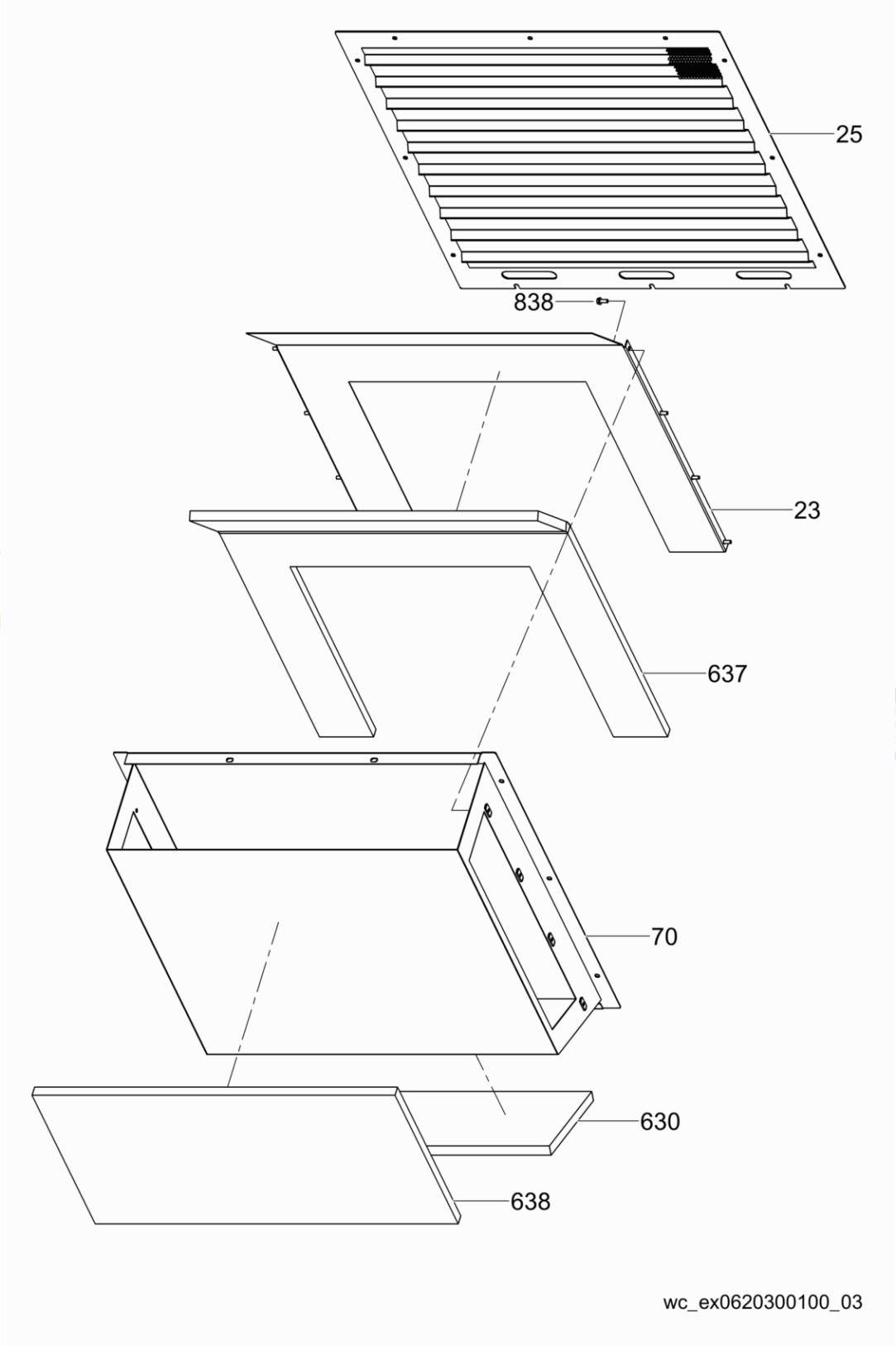

Autek Maquinaria ¡Llámenos! (55) 5392-7077

G 180

Rear Air Inlet
Lufteinlass (hinten)
Entrada de aire (de atrás)
Admission à air (arrière)

Ref. Pos.	Part No. Artikel Nr.	Qty. St.	Description Beschreibung	Descripción Description	Measurem./Abm. / Torque/Drehm.	Norm / Sealant Schmierstoff
23	0174512	1	Rear panel Blechtafel hinten	Panel trasero Tableau d'arrière		
25	0171100	1	Air inlet panel Ansaugstsutzenpanel	Panel de tubuladura de aspiración Tableau de tubulure d'aspiration		
70	0171126	1	Air inlet duct Einlassluftleitblech	Conducto de aire de entrada Canal d'air d'admission		
630	0178137	1	Insulator-rear access Isolator des hinteren Abdeckpanels	Aislador de panel de atrás de acceso Isolant de tableau d'arrière à accès		
637	0174513	1	Insulator Isolator	Aislador Isolant		
638	0171510	1	Insulator-rear access Isolator des hinteren Abdeckpanels	Aislador de panel de atrás de acceso Isolant de tableau d'arrière à accès		
838	0028404	8	Hexagonal flange head screw Sechskantflanschschraube	Tornillo hexagonal de brida Vis hexagonale de bride	M8 x 20 22Nm/16ft.lbs	

AUTEK
MAQUINARIA PARA CONSTRUCCIÓN

Autek Maquinaria ¡Llámenos! (55) 5392-7077

Rear Left Door
Linke Tür Hinten
Puerta Trasera Izquierda
Porte-d'Arrière Gauche

G 180

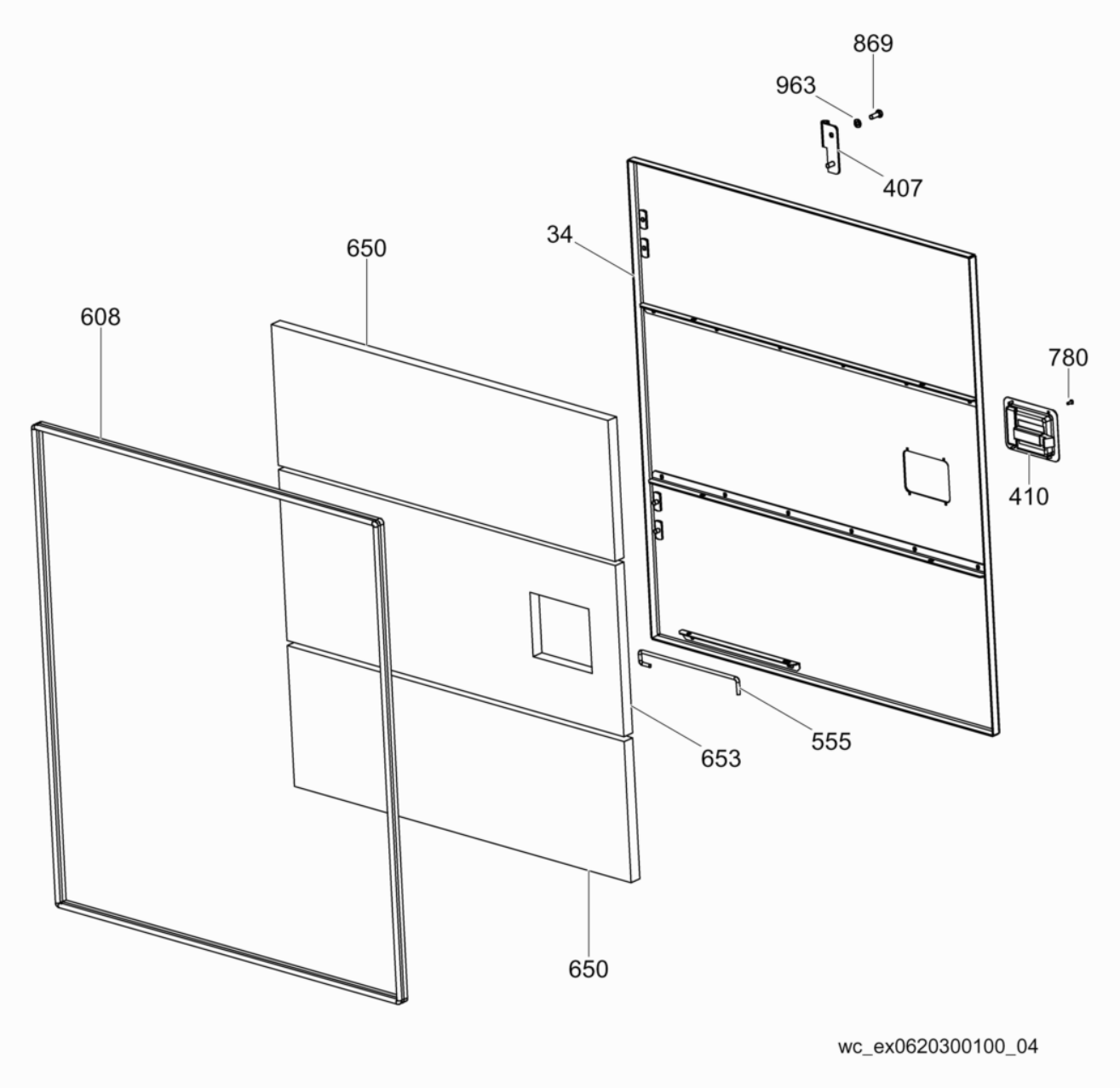

Autek Maquinaria ¡Llámenos! (55) 5392-7077

G 180

Rear Left Door
Linke Tür Hinten
Puerta Trasera Izquierda
Porte-d'Arrière Gauche

Ref. Pos.	Part No. Artikel Nr.	Qty. St.	Description Beschreibung	Descripción Description	Measurem./Abm. / Torque/Drehm.	Norm / Sealant Schmierstoff
34	0171105	1	Left rear door Links tür hinten	Puerta trasera izquierdo Porte d'Arrière/gauche		
407	0164973	2	Hinge Scharnier	Bisagra Charnière		
410	0158862	1	Door latch Türverriegelung	Aldaba de puerta Loquet de porte		
555	0153022	1	Door prop Türstütze	Apoyo de puerta Appui de porte		
608	0176731	1	Trim seal Profilgummi	Moldura Garniture		
650	0171511	2	Insulator-door, front top bottom Isolator der Tür (vorne, oben, unten)	Aislador de puerta (delantero, superior, inferior) Isolant de porte (d'avant, supérieur, inférieur)		
653	0171512	1	Insulator Isolator	Aislador Isolant		
780	0176346	4	Rivet Niet	Remache Rivet	0,16 x 0,42in	
869	0158897	4	Screw Schraube	Tornillo Vis	M8 x 20 22Nm/16ft.lbs	
963	0158899	4	Washer-flat Unterlegscheibe	Arandela plana Rondelle	M8	

AUTEK
MAQUINARIA PARA CONSTRUCCIÓN

Autek Maquinaria ¡Llámenos! (55) 5392-7077

Right Rear Door
Rechte Tür Hinten
Puerta Trasera Derecha
Porte d'Arrière/Droite

G 180

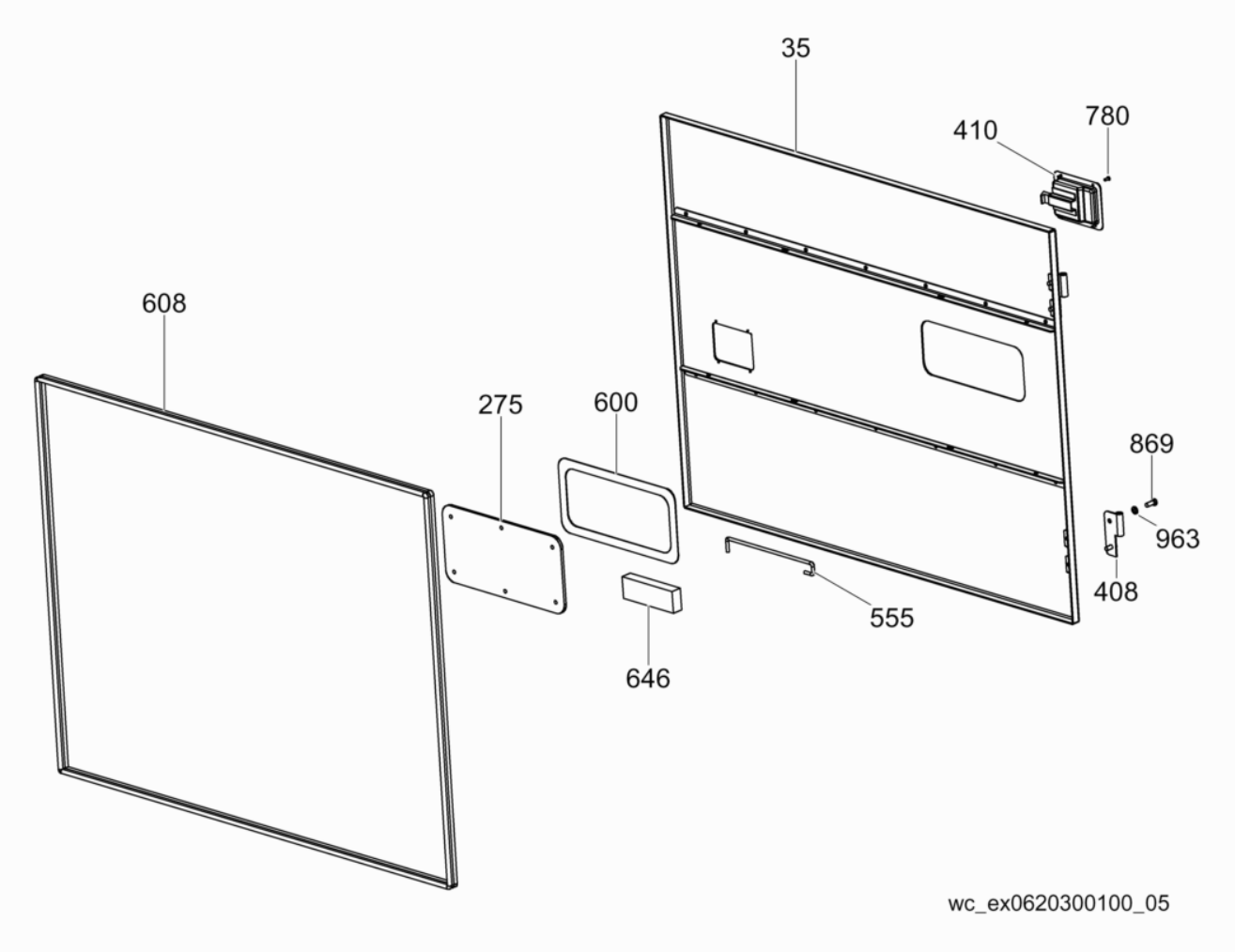

Autek Maquinaria ¡Llámenos! (55) 5392-7077

G 180

Right Rear Door
Rechte Tür Hinten
Puerta Trasera Derecha
Porte d'Arrière/Droite

Ref. Pos.	Part No. Artikel Nr.	Qty. St.	Description Beschreibung	Descripción Description	Measurem./Abm. / Torque/Drehm.	Norm / Sealant Schmierstoff
35	0171104	1	Right rear door Rechte tür hinten	Puerta trasera derecha Porte d'Arrière/droite		
275	0153117	1	Window Fenster	Ventana Fenêtre		
408	0164971	2	Hinge Scharnier	Bisagra Charnière		
410	0158862	1	Door latch Türverriegelung	Aldaba de puerta Loquet de porte		
555	0153022	1	Door prop Türstütze	Apoyo de puerta Appui de porte		
600	0158119	1	Gasket Dichtung	Junta Joint		
608	0176732	1	Trim seal Profilgummi	Moldura Garniture		
646	0164245	1	Insulator-control door prop Isolator der Schalttafeltürstütze	Aislador del apoyo de puerta del tablero de mando Isolant de l'appui de porte du tableau de commande		
780	0176346	4	Rivet Niet	Remache Rivet	0,16 x 0,42in	
869	0158897	4	Screw Schraube	Tornillo Vis	M8 x 20 22Nm/16ft.lbs	
963	0158899	4	Washer-flat Unterlegscheibe	Arandela plana Rondelle	M8	

AUTEK
MAQUINARIA PARA CONSTRUCCIÓN

Autek Maquinaria ¡Llámenos! (55) 5392-7077

Front Left Door
Linke Tür Vorne
Puerta Delantera Izquierda
Porte de Front/Gauche

G 180

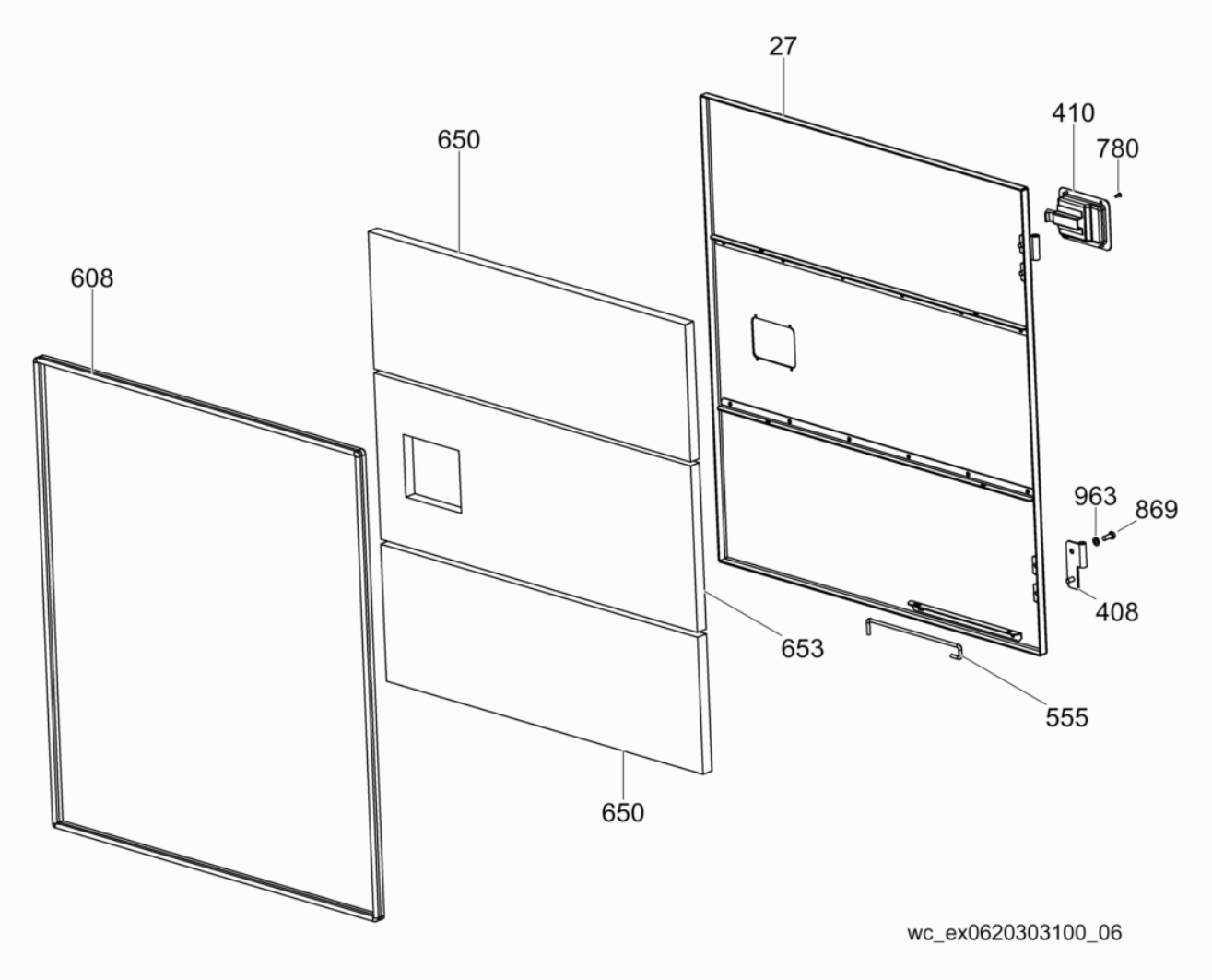

Autek Maquinaria ¡Llámenos! (55) 5392-7077

G 180

Front Left Door
Linke Tür Vorne
Puerta Delantera Izquierda
Porte de Front/Gauche

Ref. Pos.	Part No. Artikel Nr.	Qty. St.	Description Beschreibung	Descripción Description	Measurem./Abm. / Torque/Drehm.	Norm / Sealant Schmierstoff
27	0171103	1	Left front door Tür-links vorne	Puerta delantero izquierdo Porte avant gauche		
408	0164971	2	Hinge Scharnier	Bisagra Charnière		
410	0158862	1	Door latch Türverriegelung	Aldaba de puerta Loquet de porte		
555	0153022	1	Door prop Türstütze	Apoyo de puerta Appui de porte		
608	0176731	1	Trim seal Profilgummi	Moldura Garniture		
650	0171511	2	Insulator-door, front top bottom Isolator der Tür (vorne, oben, unten)	Aislador de puerta (delantero, superior, inferior) Isolant de porte (d'avant, supérieur, inférieur)		
653	0171512	1	Insulator Isolator	Aislador Isolant		
780	0176346	4	Rivet Niet	Remache Rivet	0,16 x 0,42in	
869	0158897	4	Screw Schraube	Tornillo Vis	M8 x 20 22Nm/16ft.lbs	
963	0158899	4	Washer-flat Unterlegscheibe	Arandela plana Rondelle	M8	

AUTEK
MAQUINARIA PARA CONSTRUCCIÓN

Autek Maquinaria ¡Llámenos! (55) 5392-7077

Right Front Door
Rechte Tür Vorne
Puerta Delantera Derecha
Porte de Front/Droite

G 180

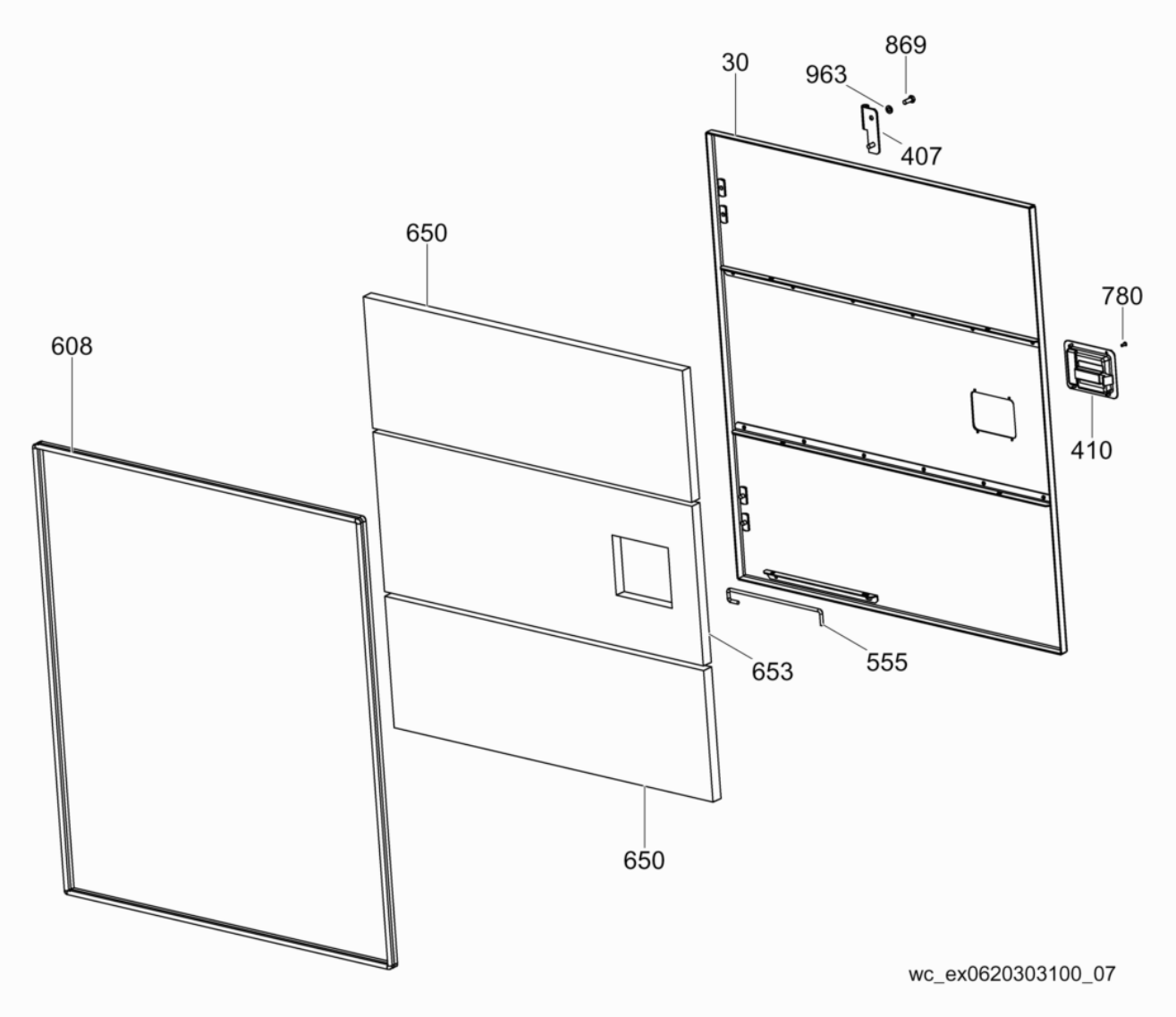

Autek Maquinaria ¡Llámenos! (55) 5392-7077

G 180

Right Front Door
Rechte Tür Vorne
Puerta Delantera Derecha
Porte de Front/Droite

Ref. Pos.	Part No. Artikel Nr.	Qty. St.	Description Beschreibung	Descripción Description	Measurem./Abm. / Torque/Drehm.	Norm / Sealant Schmierstoff
30	0171102	1	Right front door Tür-rechts vorne	Puerta derecha y delantera Porte droite et d'avant		
407	0164973	2	Hinge Scharnier	Bisagra Charnière		
410	0158862	1	Door latch Türverriegelung	Aldaba de puerta Loquet de porte		
555	0153022	1	Door prop Türstütze	Apoyo de puerta Appui de porte		
608	0176731	1	Trim seal Profilgummi	Moldura Garniture		
650	0171511	2	Insulator-door, front top bottom Isolator der Tür (vorne, oben, unten)	Aislador de puerta (delantero, superior, inferior) Isolant de porte (d'avant, supérieur, inférieur)		
653	0171512	1	Insulator Isolator	Aislador Isolant		
780	0176346	4	Rivet Niet	Remache Rivet	0,16 x 0,42in	
869	0158897	4	Screw Schraube	Tornillo Vis	M8 x 20 22Nm/16ft.lbs	
963	0158899	4	Washer-flat Unterlegscheibe	Arandela plana Rondelle	M8	

AUTEK
MAQUINARIA PARA CONSTRUCCIÓN

Autek Maquinaria ¡Llámenos! (55) 5392-7077

Main Breaker
Hauptunterbrecher
Interruptor de circuito principal
Coupe-circuit principal

G 180

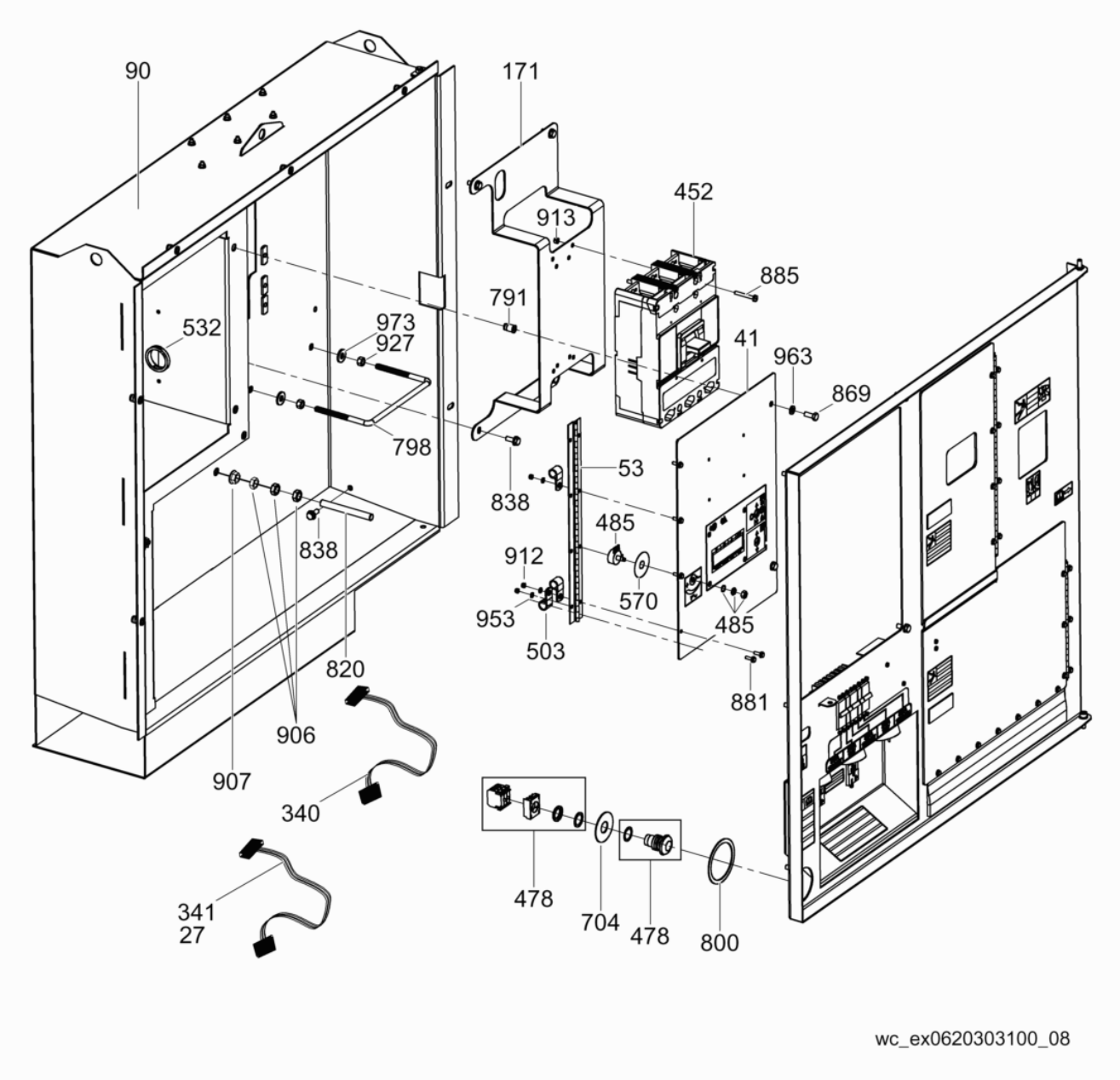

Autek Maquinaria ¡Llámenos! (55) 5392-7077

G 180

Main Breaker
Hauptunterbrecher
Interruptor de circuito principal
Coupe-circuit principal

Ref. Pos.	Part No. Artikel Nr.	Qty. St.	Description Beschreibung	Descripción Description	Measurem./Abm. / Torque/Drehm.	Norm / Sealant Schmierstoff
27	0154349	2	Diode cpl. Diode kpl.	Diodo compl. Rectificateur compl.		
41	0171160	1	Controller door Kontrolltafel tür	Conjunto Puerta Tablero de control Porte du contrôleur		
53	0171477	2	Hinge Scharnier	Bisagra Charnière		
90	0171139	1	Control box Schaltkasten	Caja de control Boîtier des commandes		
171	0171564	1	Bracket Konsole	Soporte Support		
340	0171593	1	AC wiring harness AC-Kabelbaum	Conjunto de cables C.A. Harnais de câbles électriques CA		
341	0171525	1	DC wiring harness DC-Kabelbaum	Conjunto de cables C.D. Harnais de câbles électriques CC		
452	0155011	1	Breaker Unterbrecher	Interruptor Disjoncteur	500A	
478	0165354	2	Emergency stop switch Not-Aus Schalter	Interruptor de parada de emergencia Interrupteur d'arrêt d'urgence		
485	0171595	1	Wiring harness Kabelbaum	Conjunto de cables Harnais de câbles électriques		
503	0153746	3	Clamp Schelle	Abrazadera Agrafe		
532	0153092	1	Bushing spacer Abstandshülse	Espaciador Entretoise	1-5/8in ID	
570	0153523	1	Guard Schutz	Protector Protection		
704	0155460	1	Label Aufkleber	Calcomania Autocollant		
791	0085454	2	Insert Einsatz	Inserto Insertion	M8	
798	0171129	1	U-Bolt U-Bolzen	Perno forma U Boulon U	3/8-16 x 8in	
800	0171541	1	Seal Dichtung	Empaque Joint		
820	0171489	1	Stud Gewindebolzen	Perno prisionero Goujon	1/2-13 x 4,50in	
828	0154516	8	Pan head screw Flachkopfschraube	Tornillo de cabeza de cono achatado Vis ber	M5 x 16	
838	0028404	22	Hexagonal flange head screw Sechskantflanschschraube	Tornillo hexagonal de brida Vis hexagonale de bride	M8 x 20	
869	0158897	2	Screw Schraube	Tornillo Vis	M8 x 20	
881	0159811	8	Screw Schraube	Tornillo Vis	M5 x 16	
885	0155779	4	Pan head screw Flachkopfschraube	Tornillo de cabeza de cono achatado Vis ber	M6 x 45	
906	0025626	3	Nut Mutter	Tuerca Écrou	0,500-13	
907	0155243	1	Hexagonal flange head screw Sechskantflanschschraube	Tornillo hexagonal de brida Vis hexagonale de bride	1/2in-13	

Autek Maquinaria ¡Llámenos! (55) 5392-7077

Main Breaker
Hauptunterbrecher
Interruptor de circuito principal
Coupe-circuit principal

G 180

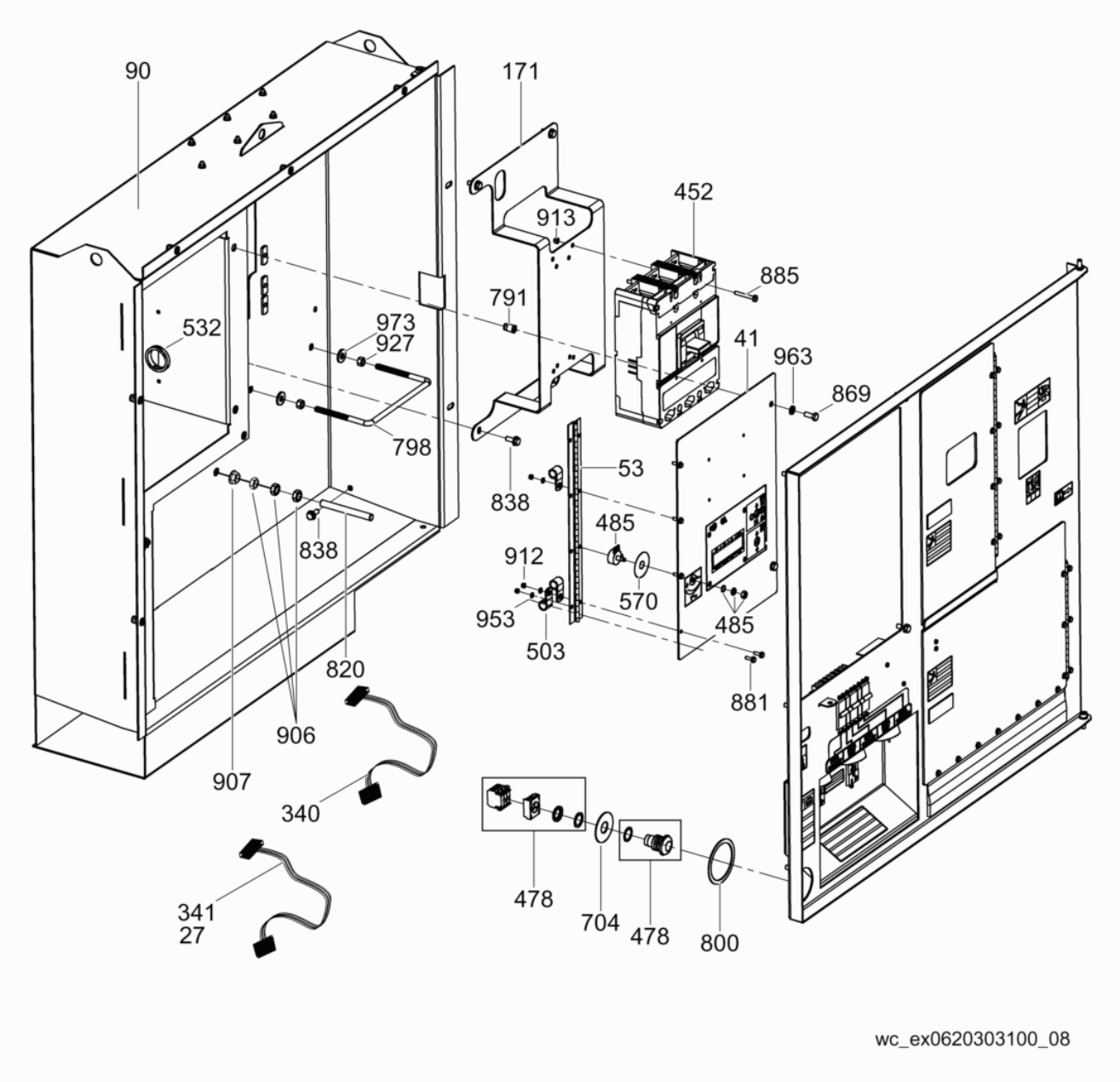

Autek Maquinaria ¡Llámenos! (55) 5392-7077

G 180

Main Breaker
Hauptunterbrecher
Interruptor de circuito principal
Coupe-circuit principal

Ref. Pos.	Part No. Artikel Nr.	Qty. St.	Description Beschreibung	Descripción Description	Measurem./Abm. / Torque/Drehm.	Norm / Sealant Schmierstoff
912	0010369	16	Lock nut Sicherungsmutter	Contratuerca Contre-écrou	M5	
913	0010368	4	Lock nut Sicherungsmutter	Contratuerca Contre-écrou	M6	
927	0025617	2	Nut Mutter	Tuerca Écrou	3/8-16in	
953	0010625	16	Flat washer Scheibe	Arandela elástica Rondelle de ressort	A5	
963	0158899	2	Washer-flat Unterlegscheibe	Arandela plana Rondelle	M8	
973	0025637	2	Flat steel washer Scheibe	Arandela Rondelle	3/8in	

AUTEK
MAQUINARIA PARA CONSTRUCCIÓN

Autek Maquinaria ¡Llámenos! (55) 5392-7077

Voltage Selector Switch Box
Schaltkasten
Caja del Interruptor
Coffret Électrique

G 180

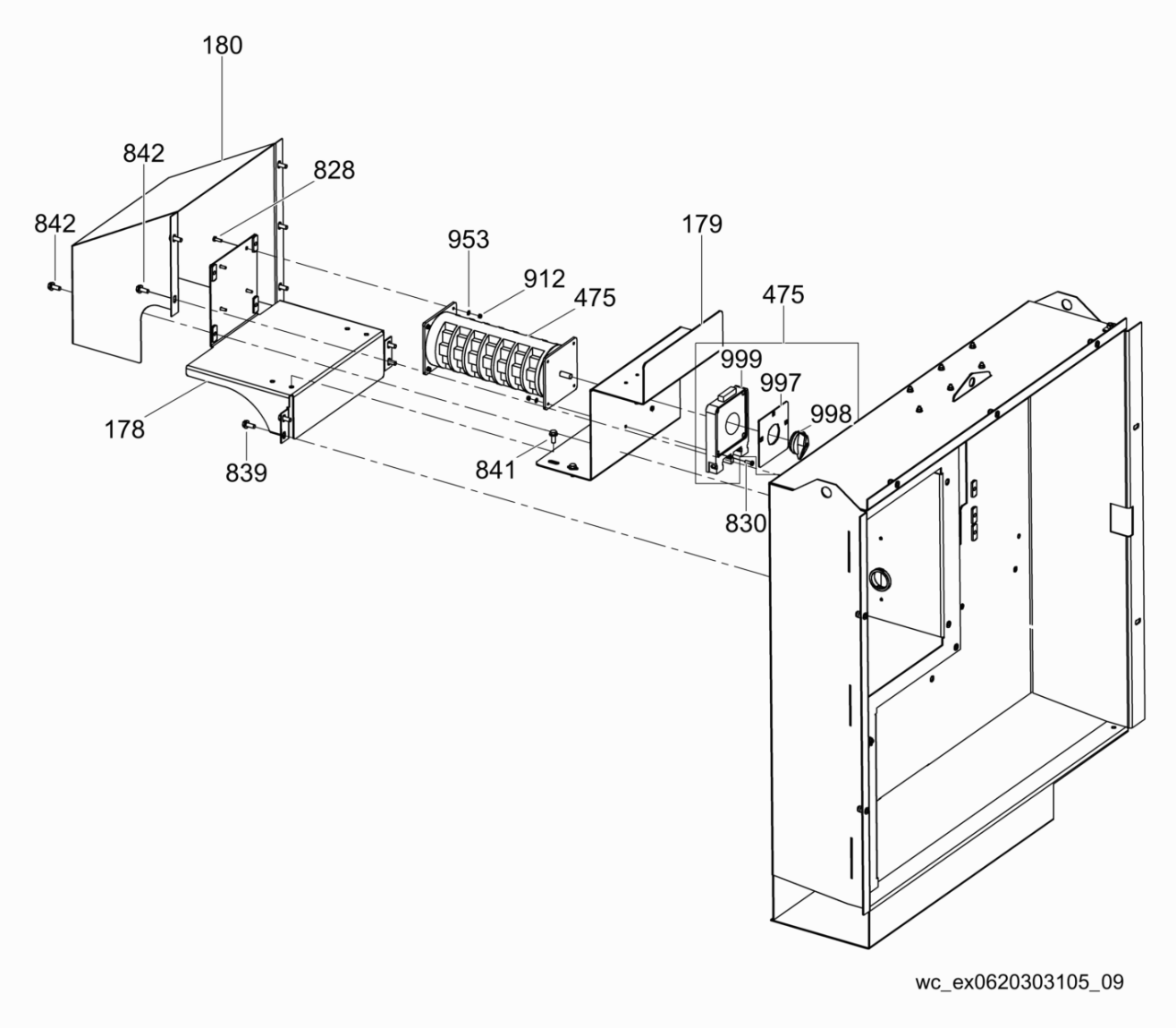

Autek Maquinaria ¡Llámenos! (55) 5392-7077

G 180

Voltage Selector Switch Box
Schaltkasten
Caja del Interruptor
Coffret Électrique

Ref. Pos.	Part No. Artikel Nr.	Qty. St.	Description Beschreibung	Descripción Description	Measurem./Abm. / Torque/Drehm.	Norm / Sealant Schmierstoff
178	0171534	1	Bracket Konsole	Soporte Support		
179	0171536	1	Bracket Konsole	Soporte Support		
180	0171535	1	Cover Deckel	Tapa Couvercle		
475	0153061	1	Switch-phase Phasenwählerschalter	Interruptor de selección de fases Interrupteur de sélecteur de phase	315A	
828	0154516	4	Pan head screw Flachkopfschraube	Tornillo de cabeza de cono achatado Vis ber	M5 x 16	
830	0154518	4	Pan head screw Flachkopfschraube	Tornillo de cabeza de cono achatado Vis ber	M5 x 35	
839	0155213	4	Screw Schraube	Tornillo Vis	M8 x 25 25Nm/18ft.lbs	
841	0118077	4	Screw Schraube	Tornillo Vis	M8 x 30	
842	0079363	9	Screw Schraube	Tornillo Vis	M8 x 16 25Nm/18ft.lbs	
912	0010369	8	Lock nut Sicherungsmutter	Contratuerca Contre-écrou	M5	
953	0010625	8	Flat washer Scheibe	Arandela elástica Rondelle de ressort	A5	
997	0175228	1	Plate Platte	Placa Plaque		
998	0175229	1	Handle Handgriff	Manija Poignée		
999	0175230	1	Latch Verriegelung	Aldaba Loquet		

AUTEK MAQUINARIA PARA CONSTRUCCIÓN

Autek Maquinaria ¡Llámenos! (55) 5392-7077

Lug Box
Anschlusskasten
Caja de conexiones
Boîte de cosses terminales

G 180

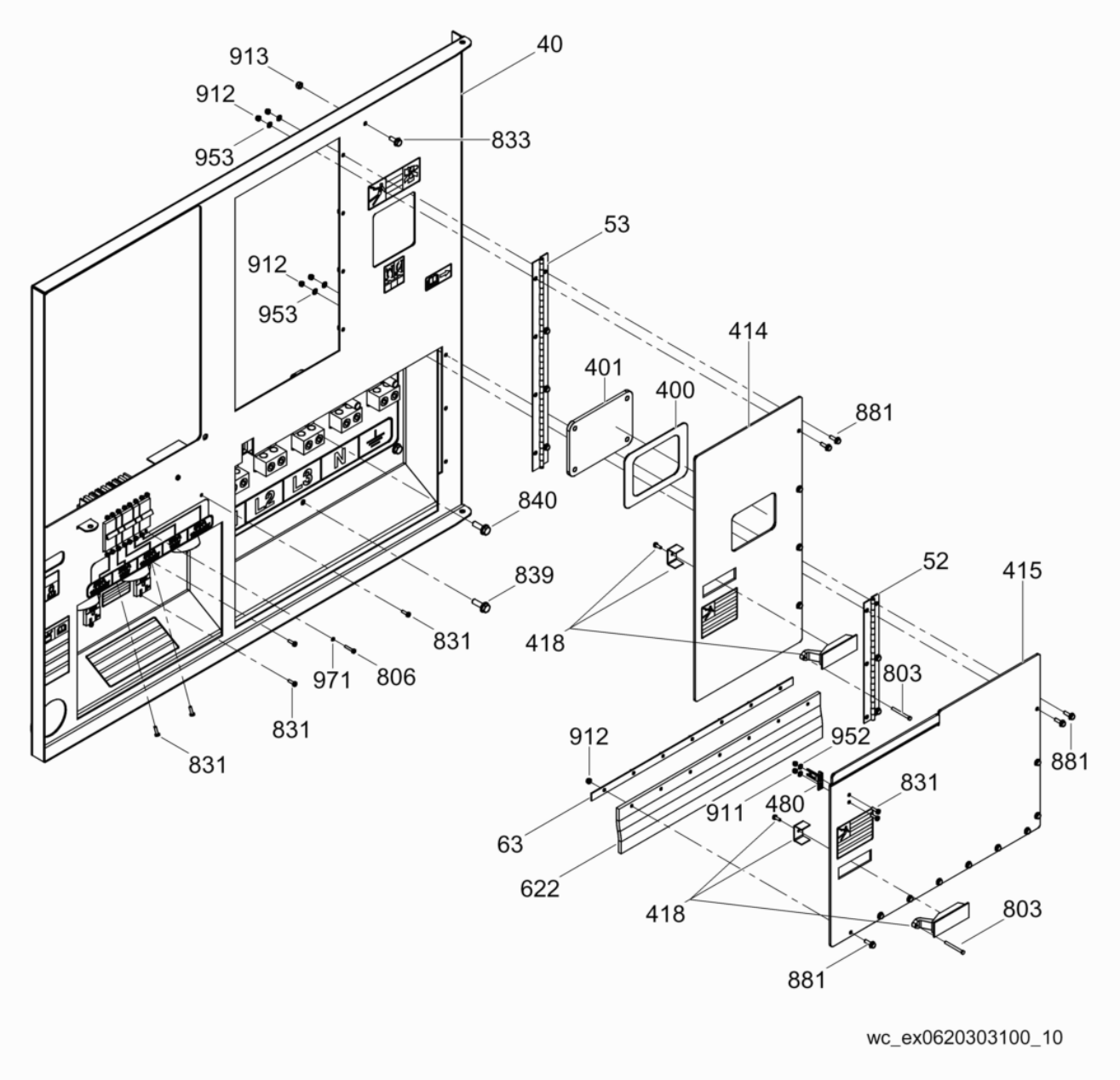

Autek Maquinaria ¡Llámenos! (55) 5392-7077

G 180

Lug Box
Anschlusskasten
Caja de conexiones
Boîte de cosses terminales

Ref. Pos.	Part No. Artikel Nr.	Qty. St.	Description Beschreibung	Descripción Description	Measurem./Abm. / Torque/Drehm.	Norm / Sealant Schmierstoff
40	0171144	1	Door Tür	Puerta Porte		
52	0171475	1	Hinge Scharnier	Bisagra Charnière		
53	0171477	2	Hinge Scharnier	Bisagra Charnière		
63	0171479	1	Plate Platte	Placa Plaque		
400	0171531	1	Gasket Dichtung	Junta Joint		
401	0171530	1	Door Tür	Puerta Porte		
414	0171150	1	Door Tür	Puerta Porte		
415	0171149	1	Lug box door Anschluss-anlagentür	Conjunto Puerta de conexiones Porte de Cosses terminales		
418	0158784	2	Latch Verriegelung	Aldaba Loquet		
480	0153080	1	Lockout switch key Schlüssel für Aussperrungsschalter	Llave para interruptor de cierre eléctrico Clé pour interrupteur de contre-grève		
622	0171478	1	Guard Schutz	Protector Protection		
803	0160599	2	Screw Schraube	Tornillo Vis		
806	0154513	16	Screw Schraube	Tornillo Vis	6-32 x .750	
831	0110405	14	Screw Schraube	Tornillo Vis	M4 x 14	
833	0028949	1	Hexagonal flange head screw Sechskantflanschschraube	Tornillo hexagonal de brida Vis hexagonale de bride	M6 x 16 10Nm/7ft.lbs	
839	0115609	3	Screw Schraube	Tornillo Vis	M8 x 25	
840	0085957	3	Screw Schraube	Tornillo Vis	M8 x 30	
881	0159811	21	Screw Schraube	Tornillo Vis	M5 x 16	
911	0010370	2	Lock nut Sicherungsmutter	Contratuerca Contre-écrou	M4	
912	0010369	21	Lock nut Sicherungsmutter	Contratuerca Contre-écrou	M5	
913	0010368	1	Lock nut Sicherungsmutter	Contratuerca Contre-écrou	M6	
952	0010628	2	Flat washer Scheibe	Arandela elástica Rondelle de ressort	A4,3	
953	0010625	14	Flat washer Scheibe	Arandela elástica Rondelle de ressort	A5	
971	0154532	16	Washer-lock Federring	Arandela elástica Rondelle de ressort	M3,5	

Autek Maquinaria ¡Llámenos! (55) 5392-7077

Lugs/Breakers/Receptacles
Anschlüsse/Unterbrecher/Steckdosen
Conexiones/Interruptores/Tomacorrientes
Cosses terminales/Disjoncteurs/Prises de courant

G 180

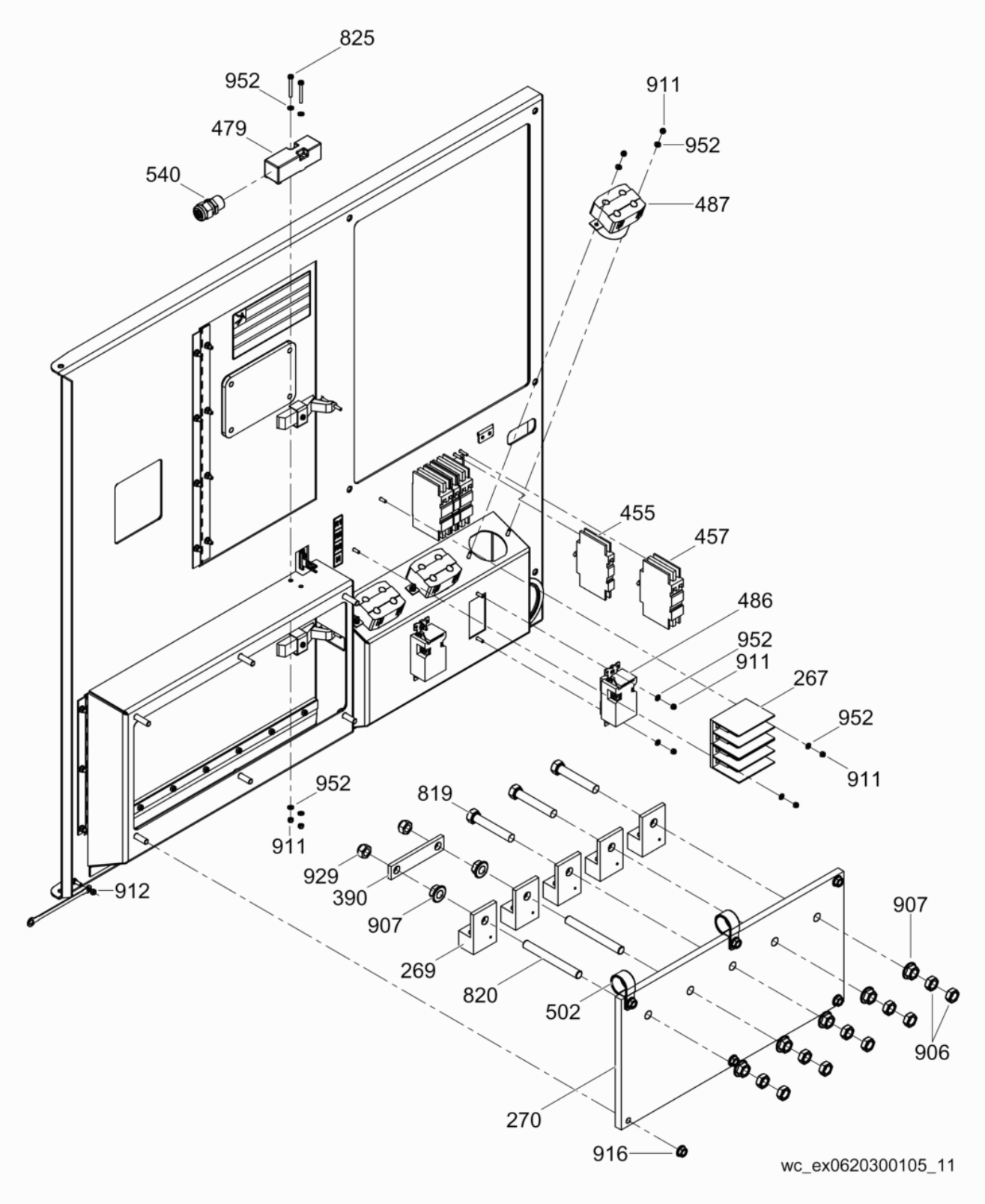

Autek Maquinaria ¡Llámenos! (55) 5392-7077

Plantas generadoras de electricidad wacker G 180s | VENTA y RENTA

Ref. Pos.	Part No. Artikel Nr.	Qty. St.	Description Beschreibung	Descripción Description	Measurem./Abm. / Torque/Drehm.	Norm / Sealant Schmierstoff
267	0160091	2	Terminal block Anschlussblock	Bloque terminal Borne serre-fils		
269	0154246	5	Terminal Anschlußklemme	Terminal de conexión Borne d'attache		
270	0171148	1	Plate Platte	Placa Plaque		
390	0171523	1	Connector Anschlußteil	Conector Connecteur		
455	0153263	2	Circuit breaker Unterbrecher	Interruptor de circuito Coupe-circuit	20A	
457	0153265	3	Circuit breaker Unterbrecher	Interruptor de circuito Coupe-circuit	50A	
479	0153079	1	Lockout switch Aussperrungsschalter	Interruptor de cierre eléctrico Interrupteur de contre-grève		
486	0089774	2	Receptacle (socket) Steckdose	Tomacorriente Prise de courant	20A	
487	0153277	3	Receptacle Steckdose	Tomacorriente Prise de courant	50A	
502	0163413	2	Clamp Schelle	Abrazadera Agrafe	1-1/8in	
540	0153269	1	Strain relief Zugentlastung	Alivio de esfuerzos Effort à la décharge	1/2in NPT	
819	0155256	3	Hex head screw Sechskantschraube	Tornillo Vis à tête hexagonale	1/2-13 x 3.00-5	
820	0171489	2	Stud Gewindebolzen	Perno prisionero Goujon	1/2-13 x 4,50in	
825	0154514	2	Pan head screw Flachkopfschraube	Tornillo de cabeza de cono achatado Vis ber	M4 x 35	
906	0025626	10	Nut Mutter	Tuerca Écrou	0,500-13	
907	0155243	7	Hexagonal flange head screw Sechskantflanschschraube	Tornillo hexagonal de brida Vis hexagonale de bride	1/2in-13	
911	0010370	10	Lock nut Sicherungsmutter	Contratuerca Contre-écrou	M4	
912	0010369	1	Lock nut Sicherungsmutter	Contratuerca Contre-écrou	M5	
916	0030066	6	Lock nut Sicherungsmutter	Contratuerca Contre-écrou	M8	
929	0025724	2	Lock nut Sicherungsmutter	Contratuerca Contre-écrou	1/2-13in	
952	0010628	14	Flat washer Scheibe	Arandela elástica Rondelle de ressort	A4,3	

Autek Maquinaria ¡Llámenos! (55) 5392-7077

Transformer/Fuse Block/Relay
Wandler/ Sicherungsblock / Relais
Transformador/ Bloque de fusibles / Relai
Transformateur/ Bloc à fusibles / Relais

G 180

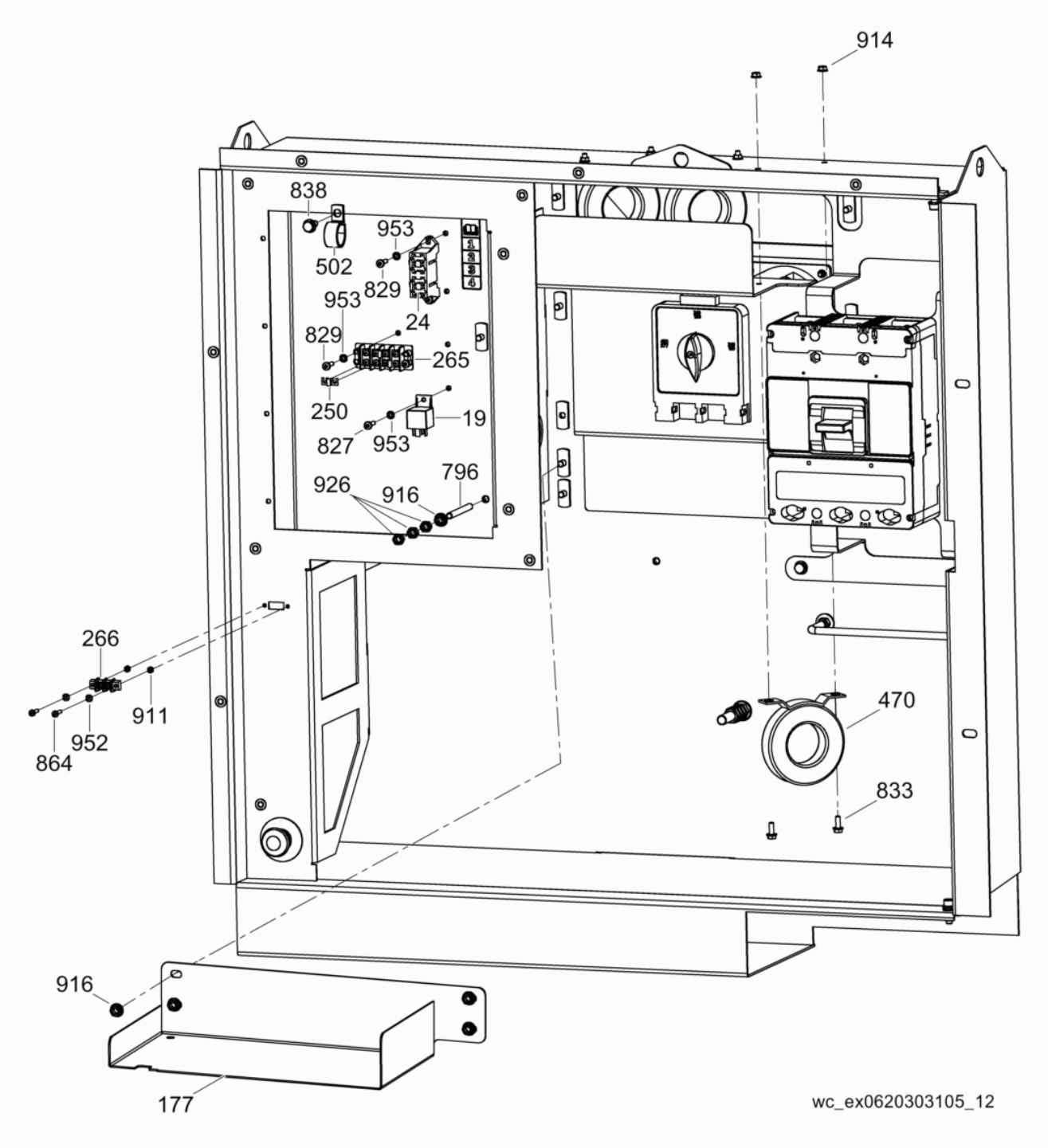

Autek Maquinaria ¡Llámenos! (55) 5392-7077

Plantas generadoras de electricidad wacker G 180s | VENTA y RENTA

Transformer/Fuse Block/Relay
Wandler/ Sicherungsblock / Relais
Transformador/ Bloque de fusibles / Relai
Transformateur/ Bloc à fusibles / Relais

Ref. Pos.	Part No. Artikel Nr.	Qty. St.	Description Beschreibung	Descripción Description	Measurem./Abm. / Torque/Drehm.	Norm / Sealant Schmierstoff
19	0164957	1	Relay w/diode Relais mit diode	Relai con diodo Relais avec rectificateur	70A, 12V	
24	0176735	1	Fuse Sicherung	Fusible Fusible		
177	0174633	1	Bracket Konsole	Soporte Support		
250	0158843	3	Terminal Anschlußklemme	Terminal de conexión Borne d'attache		
265	0158844	1	Terminal block Anschlussblock	Bloque terminal Borne serre-fils		
266	0159130	1	Terminal block Anschlussblock	Bloque terminal Borne serre-fils		
470	0171131	3	Transformer Transformator	Transformador Transformateur	5A	
502	0163413	3	Clamp Schelle	Abrazadera Agrafe	1-1/8in	
796	0171214	1	Stud Gewindebolzen	Perno prisionero Goujon	M8 x 80	
827	0154515	1	Pan head screw Flachkopfschraube	Tornillo de cabeza de cono achatado Vis ber	M5 x 12	
829	0154517	4	Pan head screw Flachkopfschraube	Tornillo de cabeza de cono achatado Vis ber	M5 x 20	
833	0028949	6	Hexagonal flange head screw Sechskantflanschschraube	Tornillo hexagonal de brida Vis hexagonale de bride	M6 x 16	
838	0028404	3	Hexagonal flange head screw Sechskantflanschschraube	Tornillo hexagonal de brida Vis hexagonale de bride	M8 x 20 25Nm/18ft.lbs	
864	0110951	2	Pan head screw Flachkopfschraube	Tornillo de cabeza de cono achatado Vis ber	M4 x 20	
911	0010370	2	Lock nut Sicherungsmutter	Contratuerca Contre-écrou	M4	
914	0029117	6	Lock nut Sicherungsmutter	Contratuerca Contre-écrou	M6	
916	0030066	5	Lock nut Sicherungsmutter	Contratuerca Contre-écrou	M8	
926	0010882	3	Hex nut Sechskantmutter	Tuerca hexagonal Écrou six-pans	M8	
952	0010628	2	Flat washer Scheibe	Arandela elástica Rondelle de ressort	A4,3	
953	0010625	5	Flat washer Scheibe	Arandela elástica Rondelle de ressort	A5	

Autek Maquinaria ¡Llámenos! (55) 5392-7077

Front Enclosure/Radiator
Gehäuse vorne / Kühler
Caja delantera / Radiador
Carter de front / Radiateur

G 180

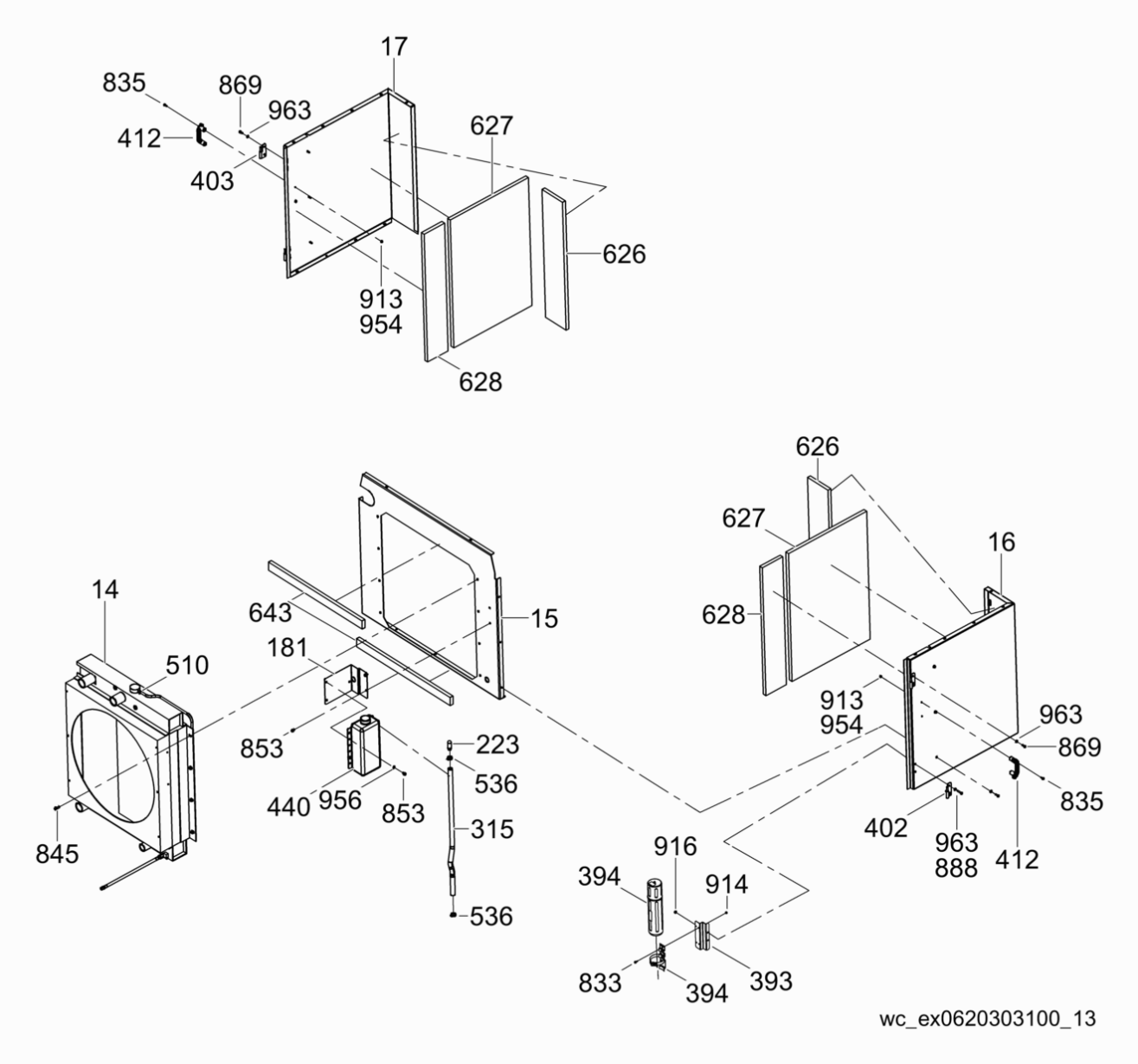

Autek Maquinaria ¡Llámenos! (55) 5392-7077

G 180

Front Enclosure/Radiator
Gehäuse vorne / Kühler
Caja delantera / Radiador
Carter de front / Radiateur

Ref. Pos.	Part No. Artikel Nr.	Qty. St.	Description Beschreibung	Descripción Description	Measurem./Abm. / Torque/Drehm.	Norm / Sealant Schmierstoff
14	0173694	1	Radiator Kühler	Radiador Radiateur		
14	0183885	1	Radiator cap Kühlerverschlußdeckel	Tapa del radiador Couvercle du radiateur		
15	0171092	1	Panel Panel	Panel Tableau		
16	0171093	1	Right front panel Panel-rechts vorne	Panel derecha y delantera Tableau droite et d'avant		
17	0171094	1	Left front panel Panel-links vorne	Panel delantero izquierdo Tableau avant gauche		
181	0174492	1	Bracket Konsole	Soporte Support		
223	0171485	1	Vent Entlüftungsöffnung	Orificio de ventilación Orifice	1/2 NPT	
315	0173688	1	Fuel hose Kraftstoffleitung	Manguera de combustible Tuyau de carburant	3/4in x 980mm	
393	0173374	1	Bracket Konsole	Soporte Support		
394	0168721	1	Operator's manual holder w/bracket Halter mit Befestigung, Bedienungshandbuch	Soporte del manual del operario c/ménsula Support du manuel de l'utilisateur avec fixation	14in	
402	0164972	2	Hinge pin Abstandstift	Pasador distanciadora Goupille d'écartement		
403	0164970	2	Hinge pin Abstandstift	Pasador distanciadora Goupille d'écartement		
412	0117815	2	Handle Handgriff	Manija Poignée		
440	0155241	1	Overflow bottle Überlaufflasche	Botella de rebose Bouteille de trop-plein	6qt	
510	0028707	1	Clamp Schelle	Abrazadera Agrafe	0,21-0,63	
536	0180084	2	Worm drive clamp Schneckengewinde-Schelle	Abrazadera de transmisión por tornillo sin fin Collier de serrage à vis sans fin	9/16 x 1-1/16in	
626	0171491	2	Insulator-exhaust comp., front top Isolator des Auspuffkastens (vorne, oben)	Aislador de caja de escape (delantero, superior) Isolant de boîte d'échappement (d'avant, supérieur)		
627	0171492	2	Insulator-exhaust comp., side Isolator des Auspuffkastens (seitlich)	Aislador de caja de escape (lateral) Isolant de boîte d'échappement (de côté)		
628	0171493	2	Insulator-exhaust Auspuffisolator	Aislador de escape Isolant d'échappement		
643	0171504	2	Insulator-radiator seal Kühlerdichtungsisolator	Aislador de junta del radiador Isolant de joint de radiateur		
833	0028949	1	Hexagonal flange head screw Sechskantflanschschraube	Tornillo hexagonal de brida Vis hexagonale de bride	M6 x 16 9Nm/6ft.lbs	
835	0154519	4	Screw Schraube	Tornillo Vis	M6 x 25	
845	0116164	8	Screw Schraube	Tornillo Vis	M10 x 25 44Nm/32ft.lbs	
853	0157021	5	Hexagonal flange head screw Sechskantflanschschraube	Tornillo hexagonal de brida Vis hexagonale de bride	M8 x 14 22Nm/16ft.lbs	

Autek Maquinaria ¡Llámenos! (55) 5392-7077

Front Enclosure/Radiator
Gehäuse vorne / Kühler
Caja delantera / Radiador
Carter de front / Radiateur

G 180

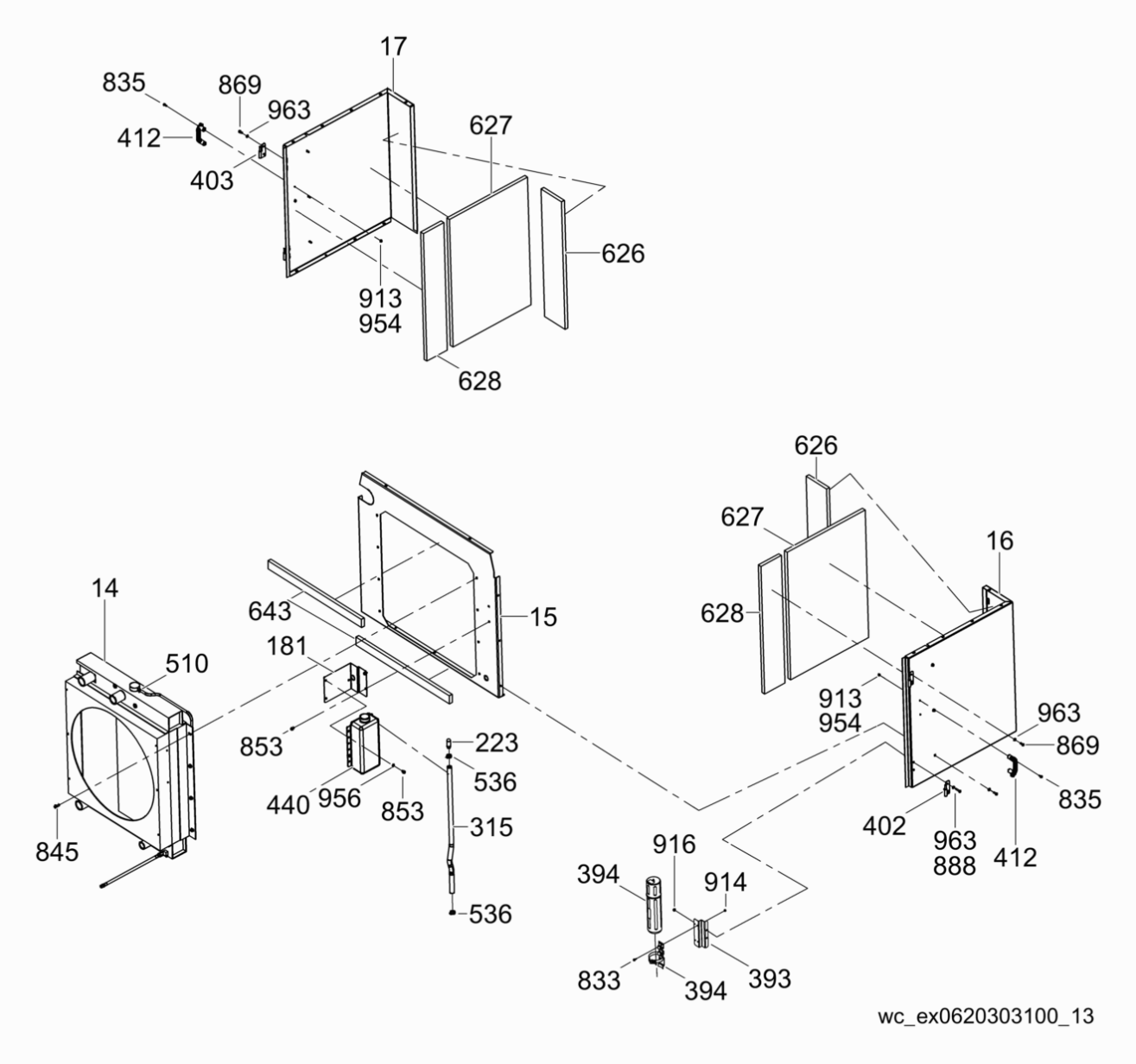

Autek Maquinaria ¡Llámenos! (55) 5392-7077

G 180

Front Enclosure/Radiator
Gehäuse vorne / Kühler
Caja delantera / Radiador
Carter de front / Radiateur

Ref. Pos.	Part No. Artikel Nr.	Qty. St.	Description Beschreibung	Descripción Description	Measurem./Abm. / Torque/Drehm.	Norm / Sealant Schmierstoff
869	0158897	12	Screw Schraube	Tornillo Vis	M8 x 20 22Nm/16ft.lbs	
888	0161194	2	Hex head screw Sechskantschraube	Tornillo Vis à tête hexagonale	M8 x 25 22Nm/16ft.lbs	
896	0173783	2	Screw Schraube	Tornillo Vis	M8 x 35 22Nm/16ft.lbs	
913	0010368	4	Lock nut Sicherungsmutter	Contratuerca Contre-écrou	M6	
914	0029117	2	Lock nut Sicherungsmutter	Contratuerca Contre-écrou	M6	
916	0030066	2	Lock nut Sicherungsmutter	Contratuerca Contre-écrou	M8 44Nm/32ft.lbs	
954	0010624	4	Flat washer Scheibe	Arandela elástica Rondelle de ressort	B6,4	
956	0010622	3	Flat washer Scheibe	Arandela elástica Rondelle de ressort	B8,4	
963	0158899	15	Washer-flat Unterlegscheibe	Arandela plana Rondelle	M8	

AUTEK
MAQUINARIA PARA CONSTRUCCIÓN

Autek Maquinaria ¡Llámenos! (55) 5392-7077

Plantas generadoras de electricidad wacker G 180s | VENTA y RENTA

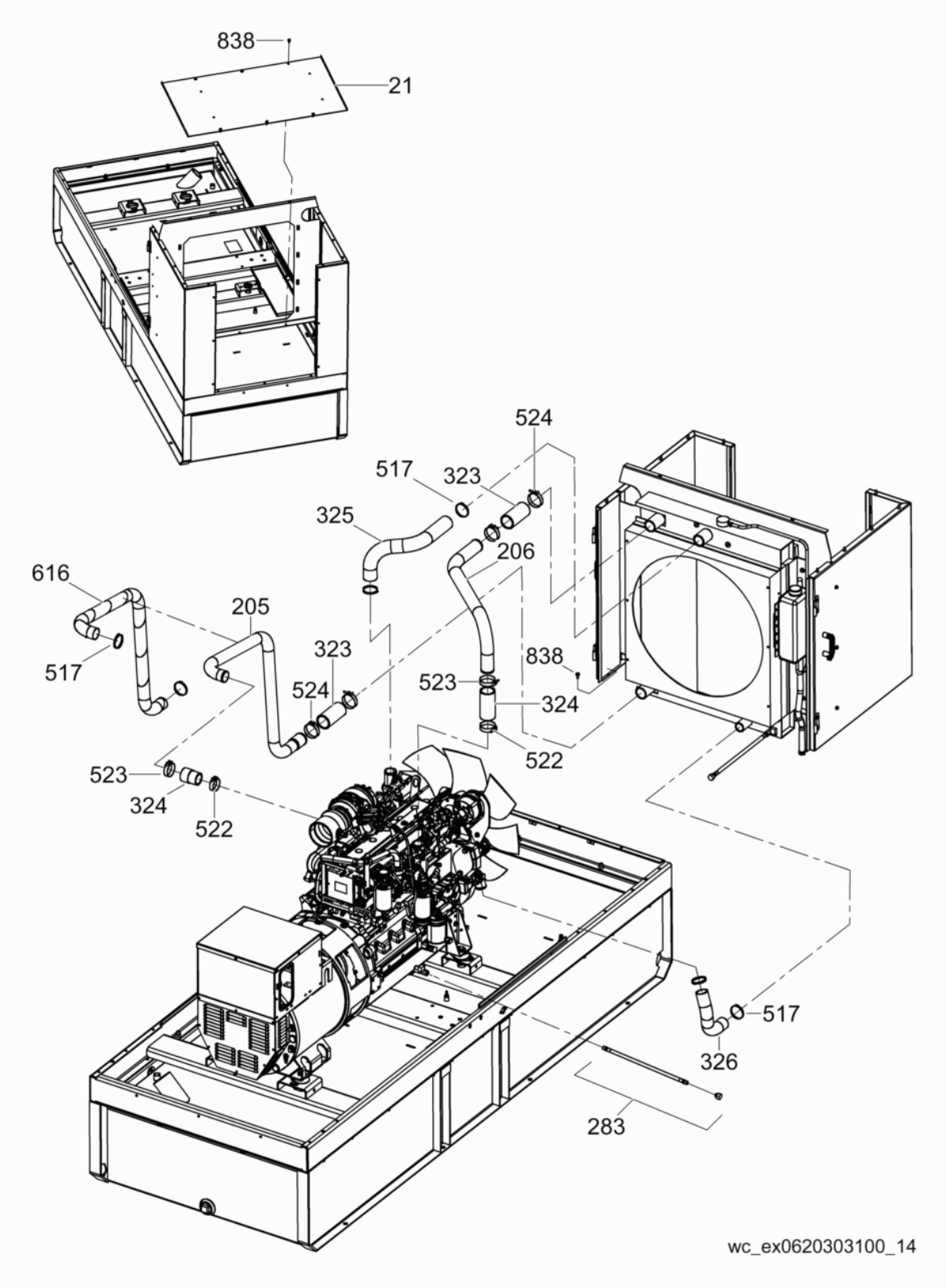

Autek Maquinaria ¡Llámenos! (55) 5392-7077

Radiator Hoses
Kühlerschläuche
Mangueras del radiador
Tuyaux du radiateur

Ref. Pos.	Part No. Artikel Nr.	Qty. St.	Description Beschreibung	Descripción Description	Measurem./Abm. / Torque/Drehm.	Norm / Sealant Schmierstoff
21	0171099	1	Splash panel Spritzpanel	Panel de salpicadura Tableau anti-projections		
205	0171563	1	Pipe Rohr	Tubo Conduit		
206	0170696	1	Pipe Rohr	Tubo Conduit		
283	0176217	1	Drain hose cpl. Abflussschlauch kpl.	Manguera de salida compl. Tuyau d'écoulement compl.		
323	0156299	2	Hose Schlauch	Manguera Tuyau		
324	0156300	2	Hose Schlauch	Manguera Tuyau		
325	0156241	1	Radiator top hose Oberkühlwasserschlauch	Manguera superior del radiador Tuyau supérieur du radiateur		
326	0170698	1	Radiator hose Kühlerschlauch	Manguera del radiador Tuyau du radiateur	2,0 ID x 17in	
517	0154344	6	Clamp Schelle	Abrazadera Agrafe		
522	0028698	2	T-bolt clamp Schelle mit T-Bolzen	Abrazadera con perno forma T Agrafe avec boulon T	2-3/8in	
523	0156290	2	Clamp Schelle	Abrazadera Agrafe	2-5/8in	
524	0174640	4	T-bolt clamp Schelle mit T-Bolzen	Abrazadera con perno forma T Agrafe avec boulon T	2-3/4in	
616	0179786	1	Insulator Isolator	Aislador Isolant		
838	0028404	14	Hexagonal flange head screw Sechskantflanschschraube	Tornillo hexagonal de brida Vis hexagonale de bride	M8 x 20 22Nm/16ft.lbs	

Autek Maquinaria ¡Llámenos! (55) 5392-7077

Rear Panels/Muffler
Blechtafeln hinten / Auspufftopf
Paneles traseros / Silenciador
Tableaux d'arrière / Pot d'échappement

G 180

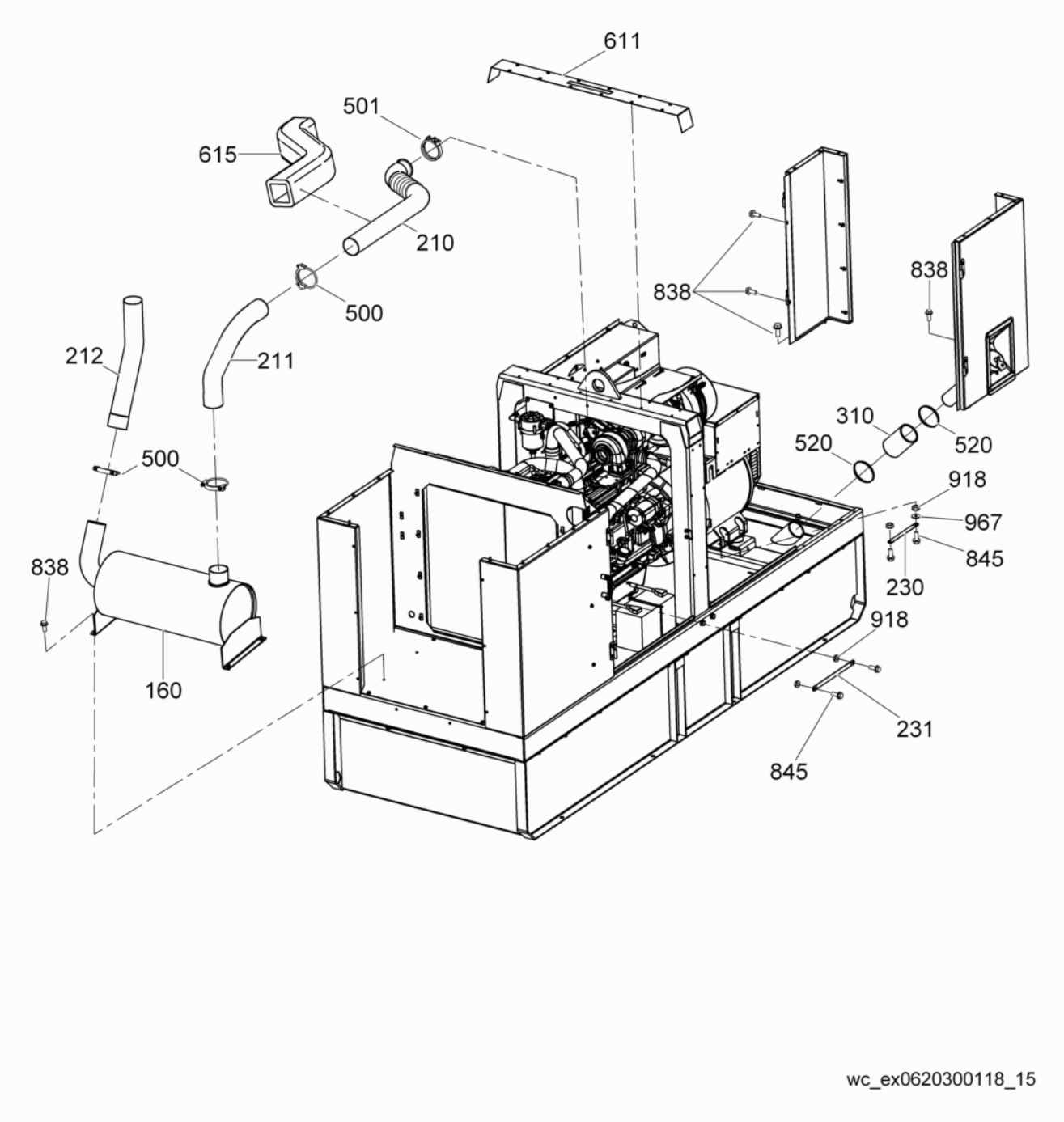

Autek Maquinaria ¡Llámenos! (55) 5392-7077

G 180

Rear Panels/Muffler
Blechtafeln hinten / Auspufftopf
Paneles traseros / Silenciador
Tableaux d'arrière / Pot d'échappement

Ref. Pos.	Part No. Artikel Nr.	Qty. St.	Description Beschreibung	Descripción Description	Measurem./Abm. / Torque/Drehm.	Norm / Sealant Schmierstoff
160	0173771	1	Muffler cpl. Auspufftopf kpl.	Silenciador compl. Pot d'Echappement compl.		
210	0180147	1	Exhaust pipe Auspuffrohr	Tubo de escape Tuyau d''échappement		
211	0180146	1	Exhaust pipe Auspuffrohr	Tubo de escape Tuyau d''échappement		
212	0173774	1	Exhaust pipe Auspuffrohr	Tubo de escape Tuyau d''échappement		
230	0152978	1	Strap Band	Correa Ruban	10in	
231	0152979	1	Strap Band	Correa Ruban	15in	
310	0171496	1	Fuel fill hose Kraftstoffschlauch	Manguera de combustible Tuyau de carburant	4,00in ID	
500	0155304	3	Exhaust clamp Auspuffschelle	Abrazadera de escape Agrafe d'échappement	4in	
501	0154385	1	Clamp Schelle	Abrazadera Agrafe	4in	
520	0154346	2	Worm drive clamp Schneckengewinde-Schelle	Abrazadera de transmisión por tornillo sin fin Collier de serrage à vis sans fin	4,06-5,0in	
611	0171115	1	Roof gasket Dachdichtung	Junta del techo Joint du toit		
615	0174538	1	Insulator-exhaust Auspuffisolator	Aislador de escape Isolant d'échappement		
838	0028404	11	Hexagonal flange head screw Sechskantflanschschraube	Tornillo hexagonal de brida Vis hexagonale de bride	M8 x 20 22Nm/16ft.lbs	
845	0116164	4	Screw Schraube	Tornillo Vis	M10 x 25 44Nm/32ft.lbs	
918	0089316	4	Lock nut Sicherungsmutter	Contratuerca Contre-écrou	M10	
967	0010375	2	Washer-flat Unterlegscheibe	Arandela plana Rondelle	B10,5	

AUTEK MAQUINARIA PARA CONSTRUCCION

Plantas generadoras de electricidad wacker G 180s | VENTA y RENTA

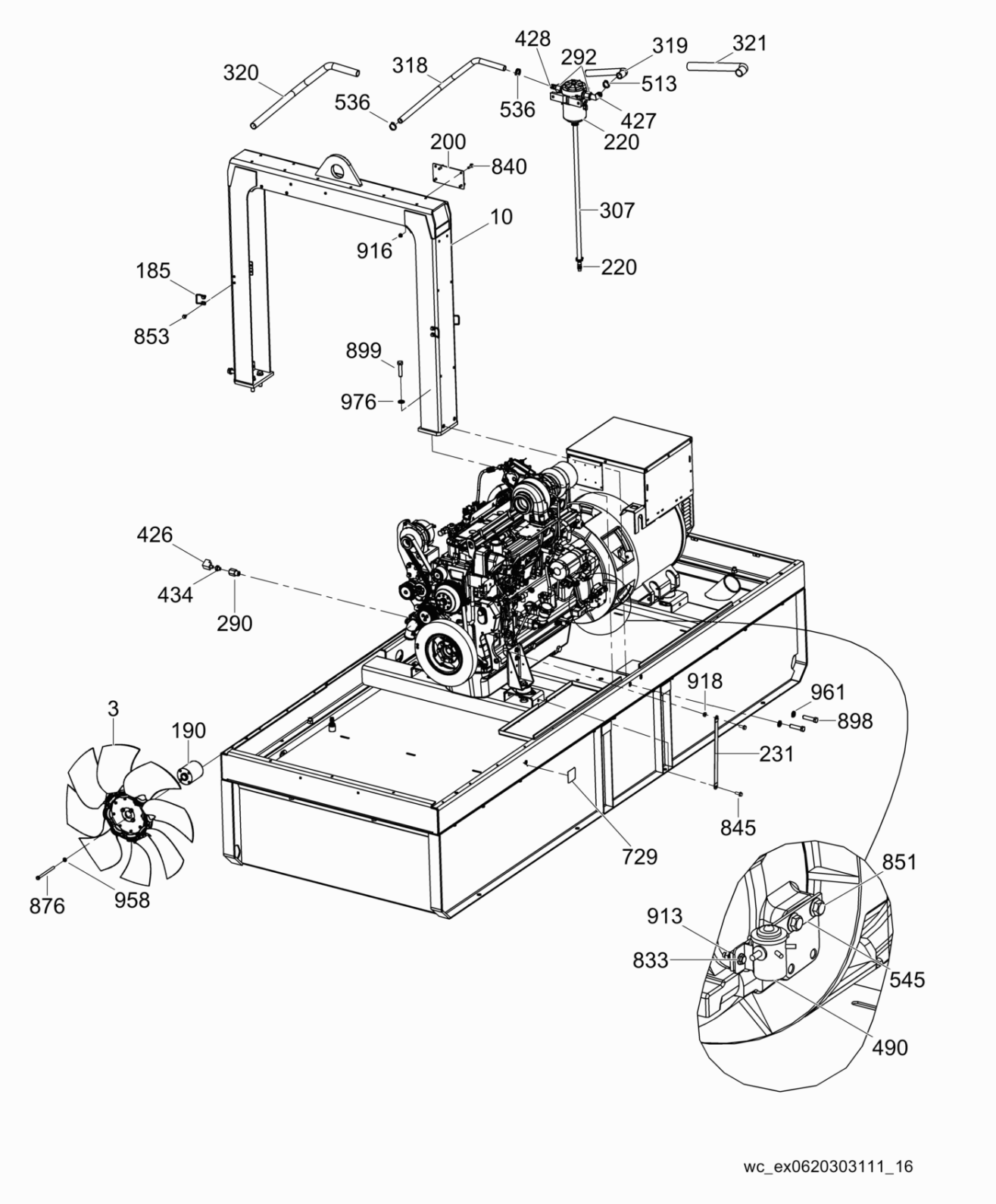

Autek Maquinaria ¡Llámenos! (55) 5392-7077

G 180

Generator/Engine
Motor/Generator
Motor/Generador
Moteur/Générateur

Ref. Pos.	Part No. Artikel Nr.	Qty. St.	Description Beschreibung	Descripción Description	Measurem./Abm. / Torque/Drehm.	Norm / Sealant Schmierstoff
3	0174542	1	Bracket Konsole	Soporte Support		
10	0171081	1	Lifting frame Heberahmen	Chasis alzador Châssis de relèvement		
185	0158982	4	Latch wire Verriegelungskabel	Cable de resorte Câble de verrouillage		
190	0171114	1	Spacer Abstandsstück	Espaciador Entretoise	105	
200	0153350	1	Bracket Konsole	Soporte Support		
220	**0153308**	**1**	**Oil filter** **Ölfilter**	**Filtro de aceite** **Filtre d'huile**		
231	0152979	1	Strap Band	Correa Ruban	15in	
290	0153962	1	Fitting Verschraubung	Unión Raccord	M22 x 1/2	
292	0153963	2	Fitting Verschraubung	Unión Raccord	1-3/16 x 3/4 NPT	
307	0179343	1	Drain hose Abflussschlauch	Manguera de salida Tuyau d'écoulement	1400mm	
318	0180021	1	Oil drain hose Ölabflussschlauch	Manguera de drenaje de aceite Flexible de vidange d'huile	3/4in x 620mm	
319	0179217	1	Oil hose Ölschlauch	Manguera de aceite Tuyau d'huile	1,00in ID x 320mm	
320	0180022	1	Foam tube Schäumen Sie Rohr	Espume tubo Ecumer le tube	7/8in x 570mm	
321	0179219	1	Foam tube Schäumen Sie Rohr	Espume tubo Ecumer le tube	1-3/8in ID x 267mm	
426	0154039	1	Fitting Verschraubung	Unión Raccord	1/4 x 90	S9
427	0154299	1	Fitting Verschraubung	Unión Raccord	1in	
428	0179222	1	Barbed fitting Verschraubung mit Widerhaken	Unión dentada Raccord à picot	1 x 3/4in MNPT	
434	0154038	1	Reducing fitting Reduzierstück	Unión reductora Raccord réducteur	1/2 x 1/4	S9
490	0153226	1	Relay Relais	Relai Relais	65A-12V	
513	0028314	1	Clamp Schelle	Abrazadera Agrafe	0,81 x 1,25in	
536	0180084	2	Worm drive clamp Schneckengewinde-Schelle	Abrazadera de transmisión por tornillo sin fin Collier de serrage à vis sans fin	9/16 x 1-1/16in	
545	0156333	1	Glow plug relay bracket Konsole für Glührelais	Soporte de relai para tapón encendedor Support du relais pour bougie de préchauffage		
729	0173396	1	Label Aufkleber	Calcomania Autocollant		
833	0028949	2	Hexagonal flange head screw Sechskantflanschschraube	Tornillo hexagonal de brida Vis hexagonale de bride	M6 x 16 9Nm/6ft.lbs	

Autek Maquinaria ¡Llámenos! (55) 5392-7077

Plantas generadoras de electricidad wacker G 180s | VENTA y RENTA

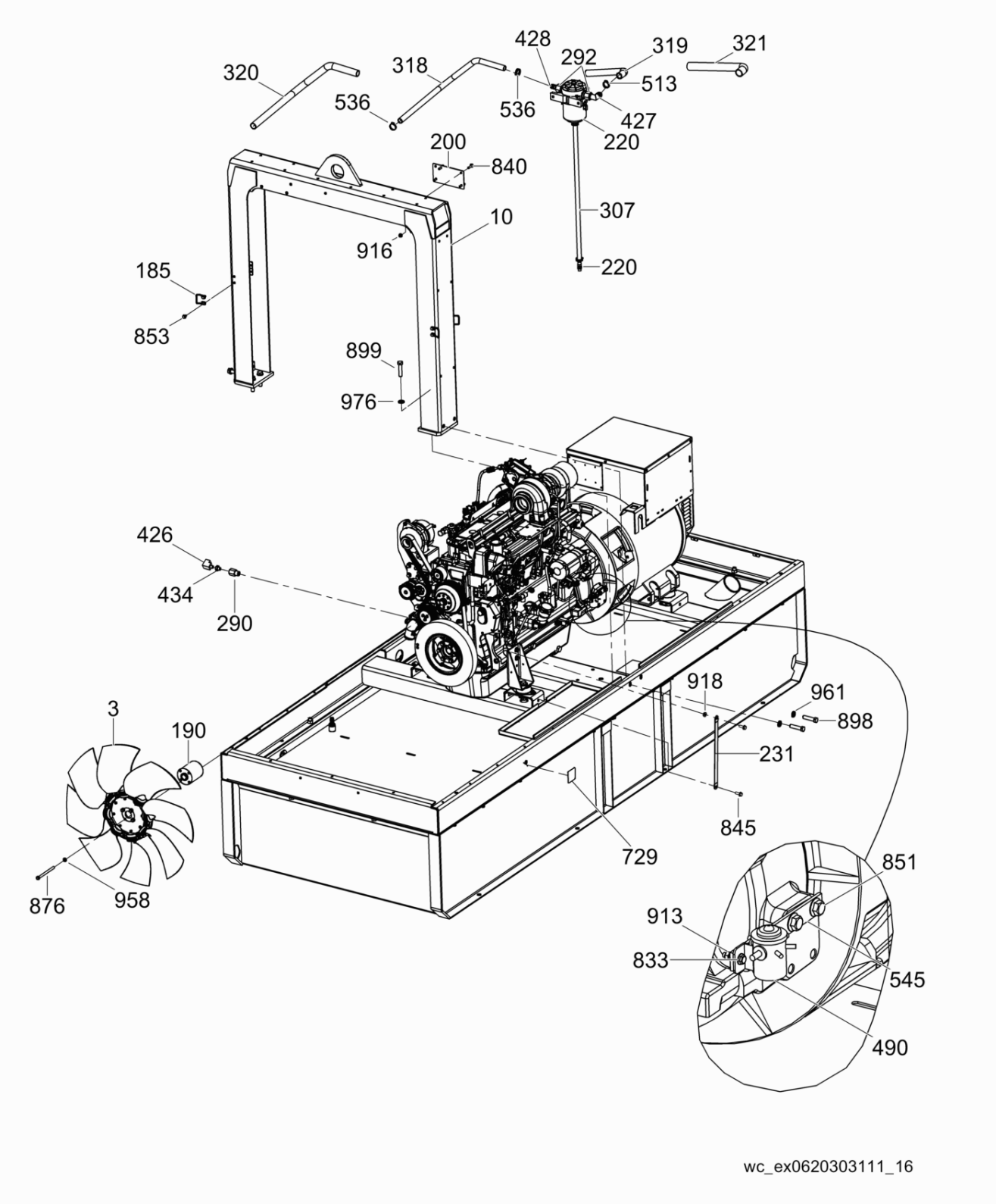

Autek Maquinaria ¡Llámenos! (55) 5392-7077

Plantas generadoras de electricidad wacker G 180s | VENTA y RENTA

Ref. Pos.	Part No. Artikel Nr.	Qty. St.	Description Beschreibung	Descripción Description	Measurem./Abm. / Torque/Drehm.	Norm / Sealant Schmierstoff
840	0085957	4	Screw Schraube	Tornillo Vis	M8 x 30 25Nm/18ft.lbs	
845	0116164	2	Screw Schraube	Tornillo Vis	M10 x 25	
851	0155248	2	Screw Schraube	Tornillo Vis	M12 x 25 111Nm/81ft.lbs	
853	0157021	8	Hexagonal flange head screw Sechskantflanschschraube	Tornillo hexagonal de brida Vis hexagonale de bride	M8 x 14 22Nm/16ft.lbs	
876	0171513	4	Hexagonal head cap screw Sechskantschraube	Tornillo hexagonal Boulon à tête hexagonale	M10 x 140 62Nm/45ft.lbs	
898	0011378	4	Hex head screw Sechskantschraube	Tornillo Vis à tête hexagonale	M16 x 70 191Nm/140ft.lbs	
899	0011517	4	Hex head screw Sechskantschraube	Tornillo Vis à tête hexagonale	M16 x 60 210Nm/154ft.lbs	
913	0010368	2	Lock nut Sicherungsmutter	Contratuerca Contre-écrou	M6	
916	0030066	4	Lock nut Sicherungsmutter	Contratuerca Contre-écrou	M8	
918	0089316	1	Lock nut Sicherungsmutter	Contratuerca Contre-écrou	M10	
958	0154530	4	Washer Scheibe	Arandela Rondelle	M10	
961	0010618	4	Flat washer Scheibe	Arandela elástica Rondelle de ressort	B17	
976	0153532	4	Lock washer Federring	Federring Rondelle de ressort	M16	

AUTEK
MAQUINARIA PARA CONSTRUCCIÓN

Autek Maquinaria ¡Llámenos! (55) 5392-7077

Generator/Engine
Motor/Generator
Motor/Generador
Moteur/Générateur

G 180

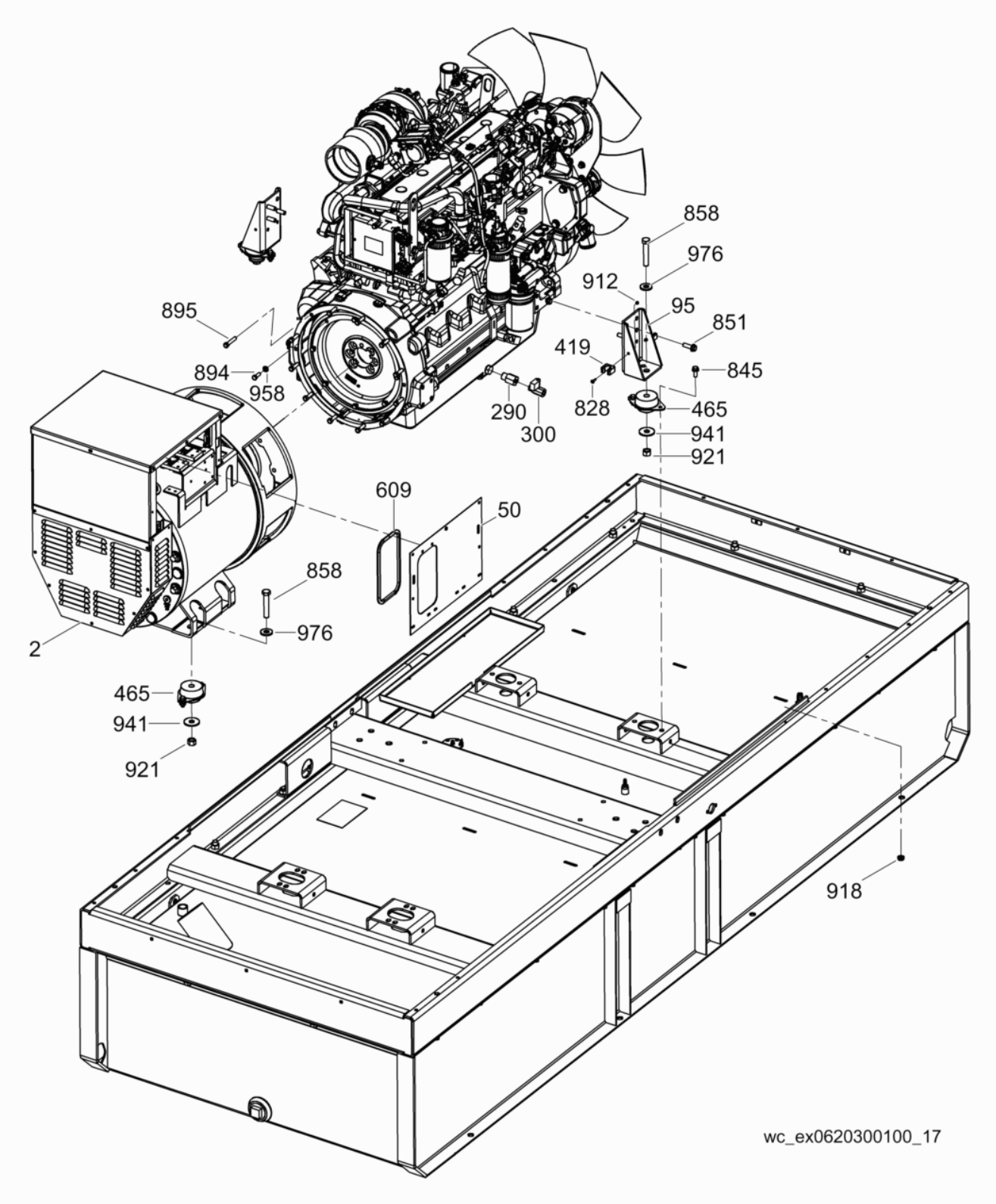

Autek Maquinaria ¡Llámenos! (55) 5392-7077

G 180

Generator/Engine
Motor/Generator
Motor/Generador
Moteur/Générateur

Ref. Pos.	Part No. Artikel Nr.	Qty. St.	Description Beschreibung	Descripción Description	Measurem./Abm. / Torque/Drehm.	Norm / Sealant Schmierstoff
2	0180141	1	Generator cpl. Generator kpl.	Conjunto generador Générateur compl.		
50	0174539	1	Panel Panel	Panel Tableau		
95	0171109	2	Engine mount Motorträger	Soporte de motor Support pour moteur		
290	0153962	1	Fitting Verschraubung	Unión Raccord	M22 x 1/2	
300	0154305	1	Ball valve Kugelhahn	Válvula de bola Robinet à boisseau sphérique		
419	0153747	2	Clip Befestigung	Clip Clip		
465	0171133	4	Shockmount Puffer	Amortiguador Silentbloc		
609	0176733	1	Trim seal Profilgummi	Moldura Garniture		
828	0154516	2	Pan head screw Flachkopfschraube	Tornillo de cabeza de cono achatado Vis ber	M5 x 16	
845	0116164	8	Screw Schraube	Tornillo Vis	M10 x 25 44Nm/32ft.lbs	
851	0155248	6	Screw Schraube	Tornillo Vis	M12 x 25 111Nm/81ft.lbs	S3
858	0011382	4	Hex head screw Sechskantschraube	Tornillo Vis à tête hexagonale	M16 x 90 191Nm/140ft.lbs	S3
894	0025573	8	Hexagonal head cap screw Sechskantschraube	Tornillo hexagonal Boulon à tête hexagonale	3/8-16 x 1in 44Nm/32ft.lbs	
895	0171561	12	Hexagonal head cap screw Sechskantschraube	Tornillo hexagonal Boulon à tête hexagonale	M10 x 50 62Nm/45ft.lbs	
912	0010369	2	Lock nut Sicherungsmutter	Contratuerca Contre-écrou	M5	
918	0089316	8	Lock nut Sicherungsmutter	Contratuerca Contre-écrou	M10	
921	0155244	4	Hex nut Sechskantmutter	Tuerca hexagonal Écrou six-pans	M16	
941	0153067	4	Snubber washer Begrenzerscheibe	Arandela limitadora Rondelle de butée		
958	0154530	8	Washer Scheibe	Arandela Rondelle	M10	
976	0153532	4	Lock washer Federring	Federring Rondelle de ressort	M16	

Autek Maquinaria ¡Llámenos! (55) 5392-7077

Control Panel/Air Cleaner
Schalttafel/Luftfilter
Tablero de mando/Filtro de aire
Tableau de commande/Filtre à air

G 180

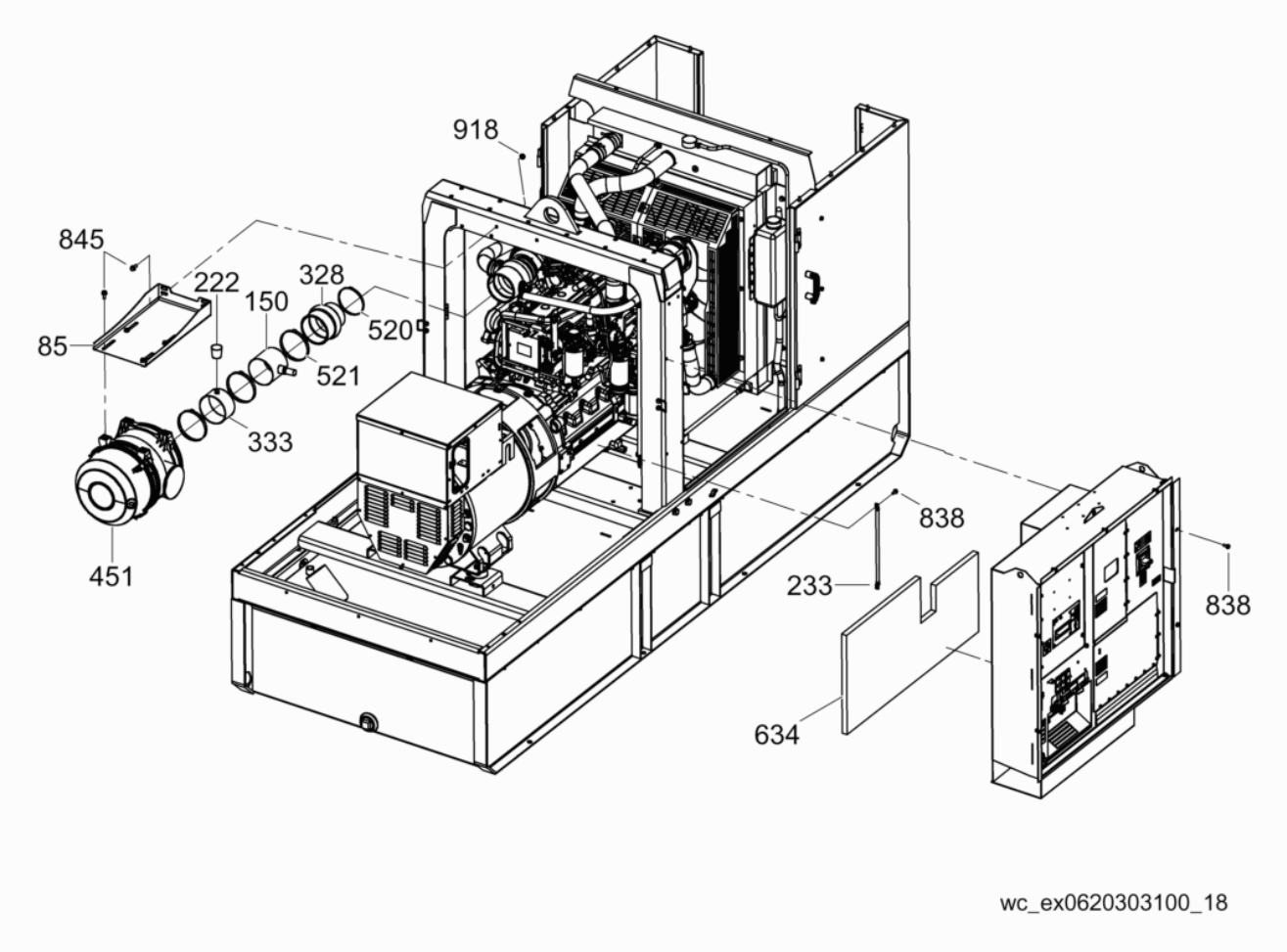

Autek Maquinaria ¡Llámenos! (55) 5392-7077

Control Panel/Air Cleaner
Schalttafel/Luftfilter
Tablero de mando/Filtro de aire
Tableau de commande/Filtre à air

Ref. Pos.	Part No. Artikel Nr.	Qty. St.	Description Beschreibung	Descripción Description	Measurem./Abm. / Torque/Drehm.	Norm / Sealant Schmierstoff
85	0171550	1	Air cleaner bracket Luftfilterkonsole	Soporte de filtro del aire Support du filtre à air		
150	0156193	1	Fitting Verschraubung	Unión Raccord		
222	0171562	1	Gauge Anzeiger	Indicador Indicateur		
233	0174543	1	Ground strap Erdungsband	Correa a tierra Ruban de masse	1/2in	
328	0171545	1	Hose Schlauch	Manguera Tuyau		
333	0171123	1	Sleeve Hülse	Manguito Douille		
451	0171110	1	Air cleaner cpl. Luftfilter kpl.	Filtro del aire compl. Filtre à air compl.		
520	0154346	1	Worm drive clamp Schneckengewinde-Schelle	Abrazadera de transmisión por tornillo sin fin Collier de serrage à vis sans fin	4,06-5,0in	
521	0154347	3	Worm drive clamp Schneckengewinde-Schelle	Abrazadera de transmisión por tornillo sin fin Collier de serrage à vis sans fin	5,12-6,0in	
634	0174534	1	Insulator-control box Isolator der Kontrollkasten	Aislador del Caja de Control Isolant de Boîtier de Commande		
838	0028404	3	Hexagonal flange head screw Sechskantflanschschraube	Tornillo hexagonal de brida Vis hexagonale de bride	M8 x 20 22Nm/16ft.lbs	
845	0116164	6	Screw Schraube	Tornillo Vis	M10 x 25 44Nm/32ft.lbs	
918	0089316	2	Lock nut Sicherungsmutter	Contratuerca Contre-écrou	M10	

AUTEK MAQUINARIA PARA CONSTRUCCIÓN

Autek Maquinaria ¡Llámenos! (55) 5392-7077

Plantas generadoras de electricidad wacker G 180s | VENTA y RENTA

Air Cleaner
Luftfilter
Filtro del Aire
Filtre à Air

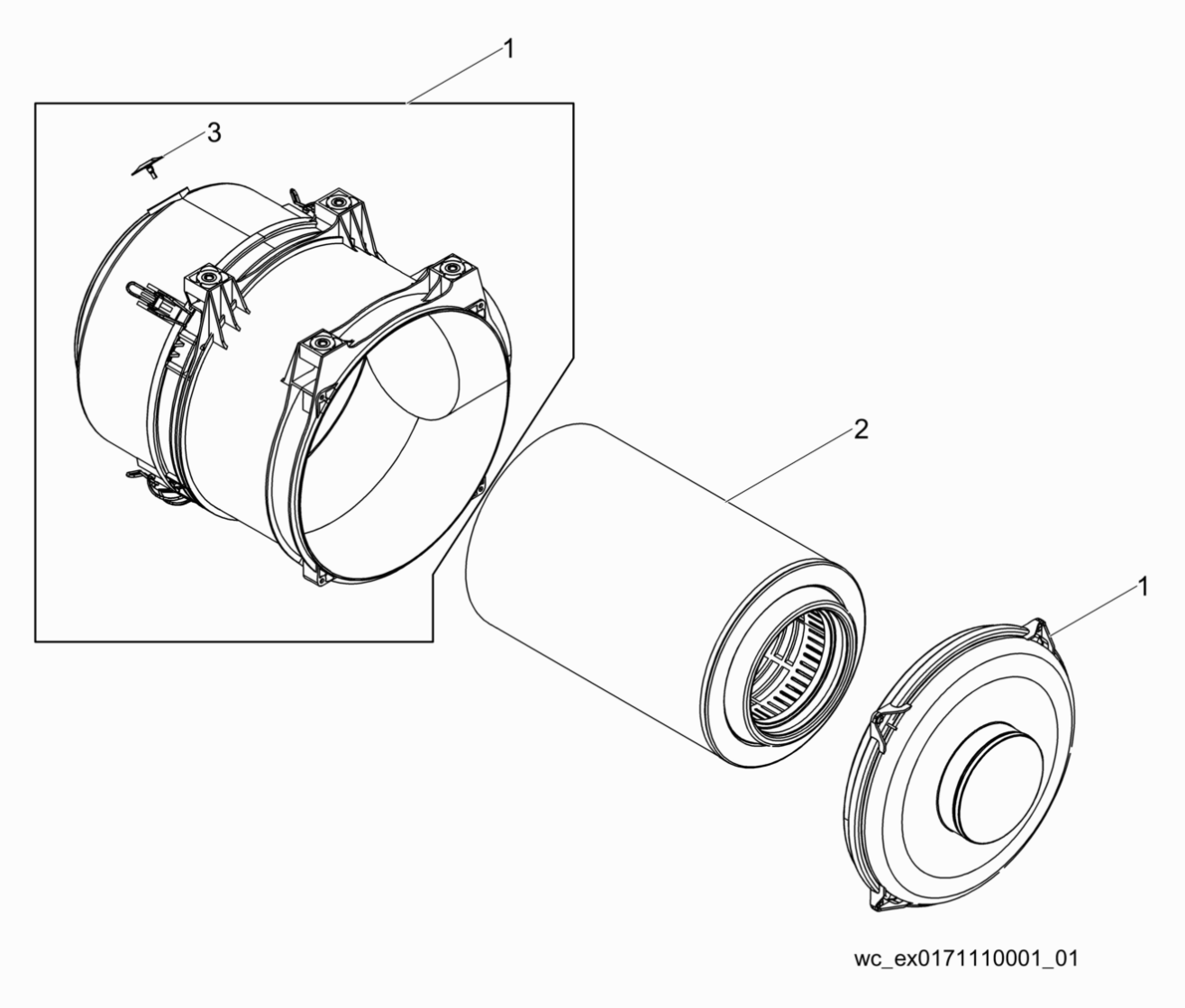

Autek Maquinaria ¡Llámenos! (55) 5392-7077

G 180

Air Cleaner
Luftfilter
Filtro del Aire
Filtre à Air

Ref. Pos.	Part No. Artikel Nr.	Qty. St.	Description Beschreibung	Descripción Description	Measurem./Abm. / Torque/Drehm.	Norm / Sealant Schmierstoff
1	0179425	1	Air cleaner housing Luftfiltergehäuse	Caja del filtro de aire Boîtier de filtre à air		
2	0179376	1	Air filter element Filtereinsatz	Elemento-filtro Elément filtrant		
3	0179426	1	Valve Ventil	Válvula Soupape		

AUTEK
MAQUINARIA PARA CONSTRUCCIÓN

Autek Maquinaria ¡Llámenos! (55) 5392-7077

Engine Control Module/Voltage Regulator
Motorkontrollmodul/Spannungsregler
Módulo de mando del motor / Regulador de voltaje
Module de contrôle de moteur / Régulateur de tension

G 180

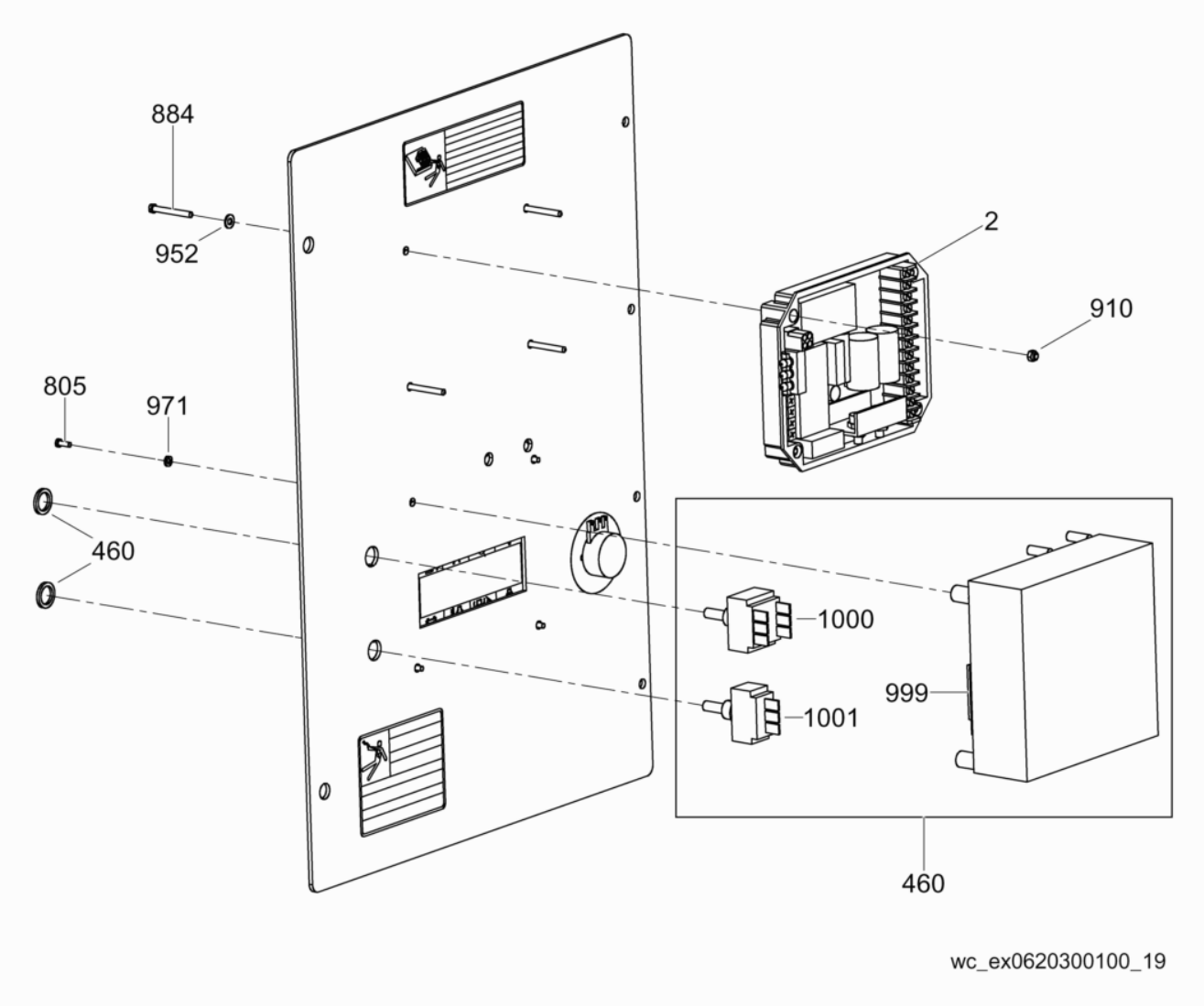

Autek Maquinaria ¡Llámenos! (55) 5392-7077

G 180

Engine Control Module/Voltage Regulator
Motorkontrollmodul/Spannungsregler
Módulo de mando del motor / Regulador de voltaje
Module de contrôle de moteur / Régulateur de tension

Ref. Pos.	Part No. Artikel Nr.	Qty. St.	Description Beschreibung	Descripción Description	Measurem./Abm.	Norm
					Torque/Drehm.	Sealant Schmierstoff
2	0176730	1	Voltage regulator Spannungsregler	Regulador de voltaje Régulateur de tension		
460	0171546	1	Engine control module Motorkontrollmodul	Módulo de mando del motor Module de contrôle de moteur		
805	0154512	4	Screw Schraube	Tornillo Vis	6-32 x 5/16in	
884	0115527	4	Pan head screw Flachkopfschraube	Tornillo de cabeza de cono achatado Vis ber	M4 x 30	
910	0010872	4	Hex nut Sechskantmutter	Tuerca hexagonal Écrou six-pans	M4	
952	0010628	4	Flat washer Scheibe	Arandela elástica Rondelle de ressort	A4,3	
971	0154532	4	Washer-lock Federring	Arandela elástica Rondelle de ressort	M3,5	
999	0165419	1	Liquid crystal display Flüssigkristallanzeige	Pantalla de cristal líquido Écran à cristaux liquides		
1000	0160778	1	Switch-run/stop Schalter-Lauf/Halt	Interruptor de marcha/parada Interrupteur de funcionamiento/arrêt		
1001	0163726	1	Hour meter switch Stundenzähler-Schalter	Conmutador del horometro Commutateur du compteur horaire		

AUTEK
MAQUINARIA PARA CONSTRUCCIÓN

Autek Maquinaria ¡Llámenos! (55) 5392-7077

Fan Guard
Lüfterhaube
Guardaventilador
Bague de ventilateur

G 180

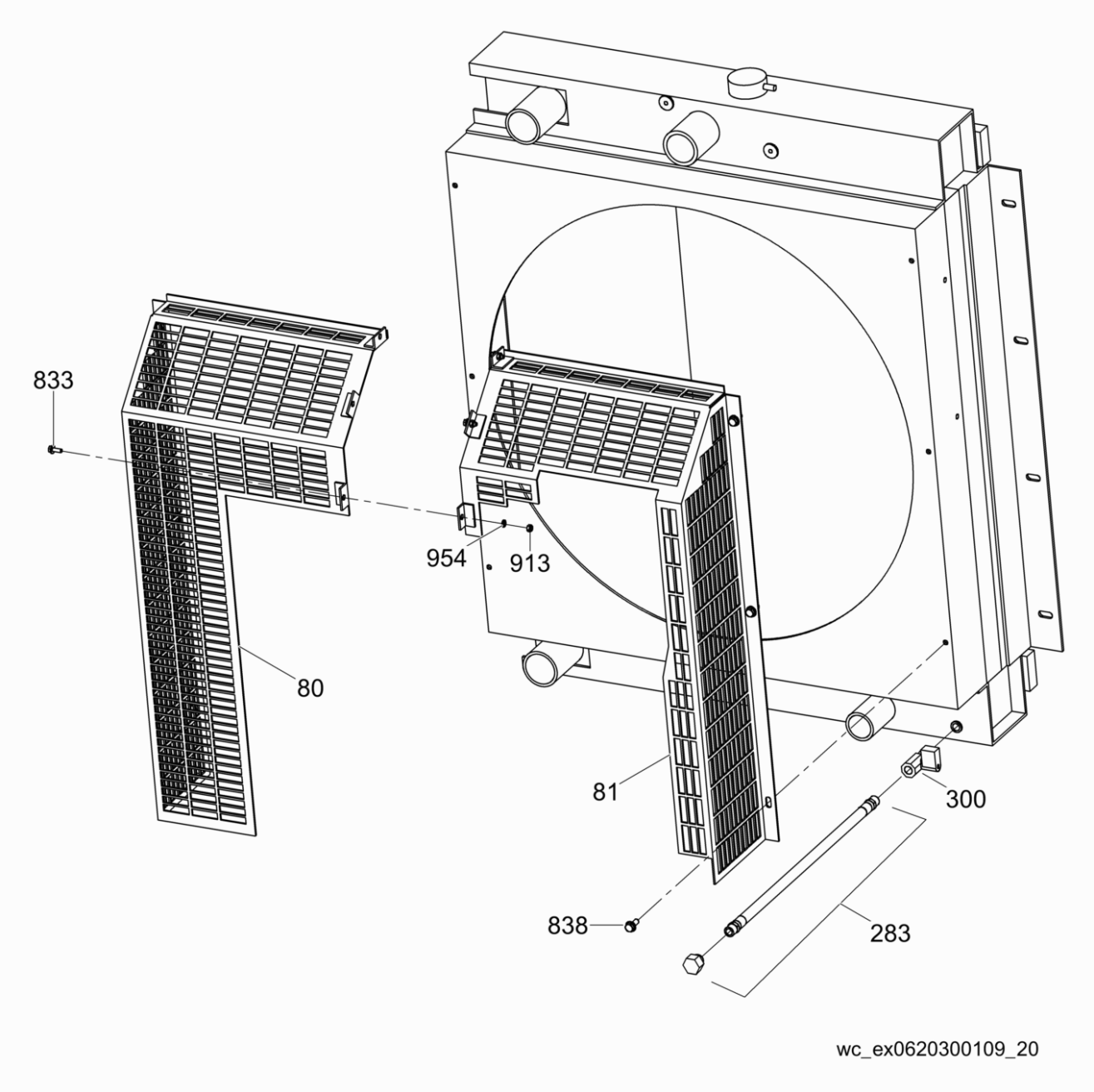

Autek Maquinaria ¡Llámenos! (55) 5392-7077

G 180

Fan Guard
Lüfterhaube
Guardaventilador
Bague de ventilateur

Ref. Pos.	Part No. Artikel Nr.	Qty. St.	Description Beschreibung	Descripción Description	Measurem./Abm. / Torque/Drehm.	Norm / Sealant Schmierstoff
80	0173695	1	Left fan guard Lüfterhaube-links	Guardaventilador-izquierda Bague de ventilateur-gauche		
81	0173696	1	Right fan guard Lüfterhaube-rechts	Guardaventilador-derecha Bague de ventilateur-droite		
283	0176217	1	Drain hose cpl. Abflussschlauch kpl.	Manguera de salida compl. Tuyau d'écoulement compl.		
300	0154305	1	Ball valve Kugelhahn	Válvula de bola Robinet à boisseau sphérique		
833	0028949	3	Hexagonal flange head screw Sechskantflanschschraube	Tornillo hexagonal de brida Vis hexagonale de bride	M6 x 16	
838	0028404	6	Hexagonal flange head screw Sechskantflanschschraube	Tornillo hexagonal de brida Vis hexagonale de bride	M8 x 20 22Nm/16ft.lbs	
913	0010368	3	Lock nut Sicherungsmutter	Contratuerca Contre-écrou	M6	
954	0010624	3	Flat washer Scheibe	Arandela elástica Rondelle de ressort	B6,4	

AUTEK
MAQUINARIA PARA CONSTRUCCIÓN

Autek Maquinaria ¡Llámenos! (55) 5392-7077

Plantas generadoras de electricidad wacker G 180s | VENTA y RENTA

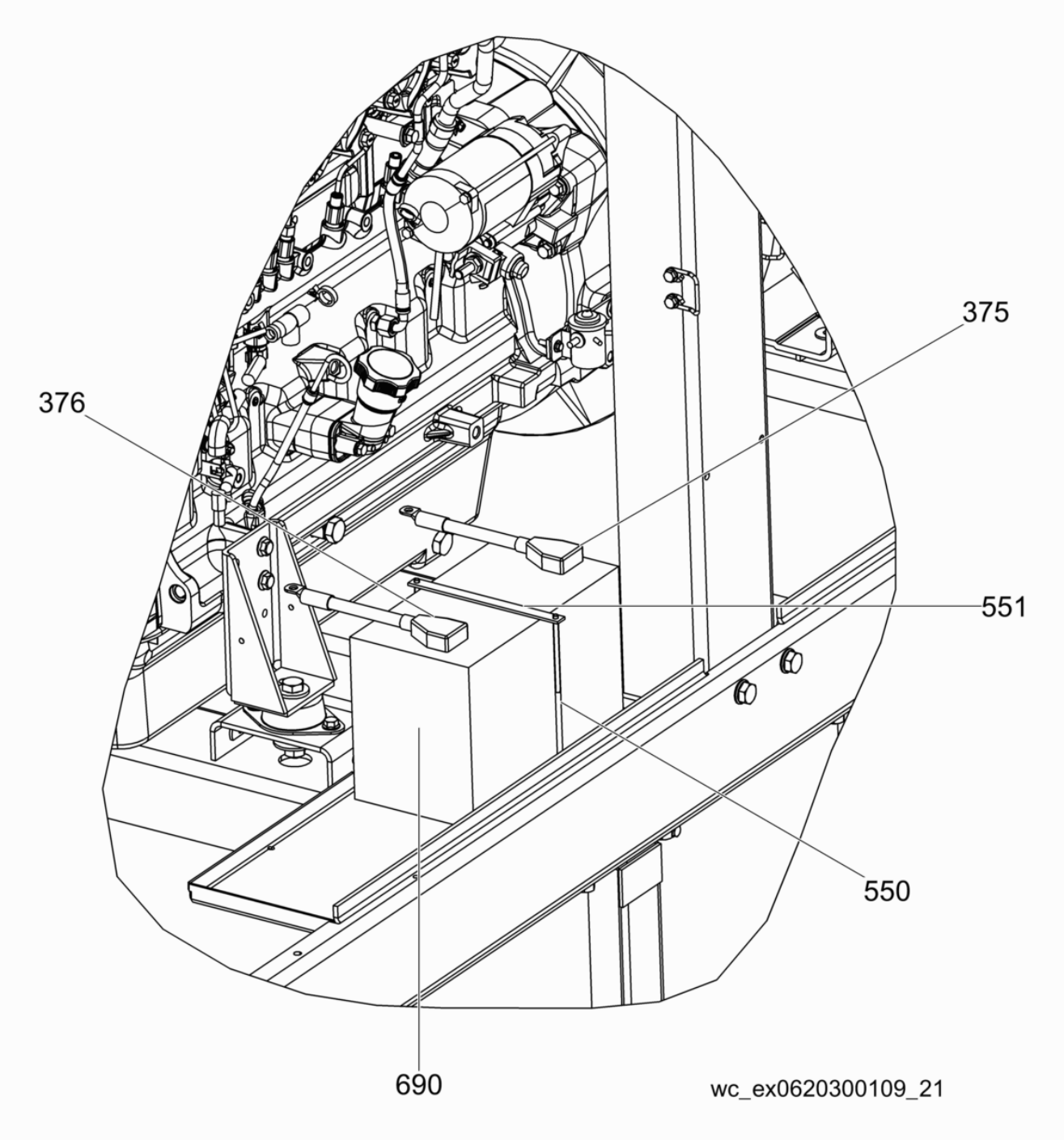

Autek Maquinaria ¡Llámenos! (55) 5392-7077

Ref. Pos.	Part No. Artikel Nr.	Qty. St.	Description Beschreibung	Descripción Description	Measurem./Abm. / Torque/Drehm.	Norm / Sealant Schmierstoff
375	0176161	1	Positive battery cable Plusbatteriekabel	Cable positivo de batería Câble positif de batterie	38in	
376	0173088	1	Negative battery cable Minusbatteriekabel	Cable negativo de batería Câble négatif de batterie	38in	
550	0154319	2	L-Bolt L-Bolzen	Perno forma L Boulon L	1/2-20 x 1-1/2in	
551	0153763	1	Clamp Schelle	Abrazadera Agrafe	4in	
690	0159808	1	Battery Batterie	Batería Batterie		

AUTEK
MAQUINARIA PARA CONSTRUCCIÓN

Autek Maquinaria ¡Llámenos! (55) 5392-7077

Plantas generadoras de electricidad wacker G 180s | VENTA y RENTA

Oil Bypass Assembly
Öl-Bypass
Conjunto Bypass de Aceite
Jeu de Dérivation de L'huile

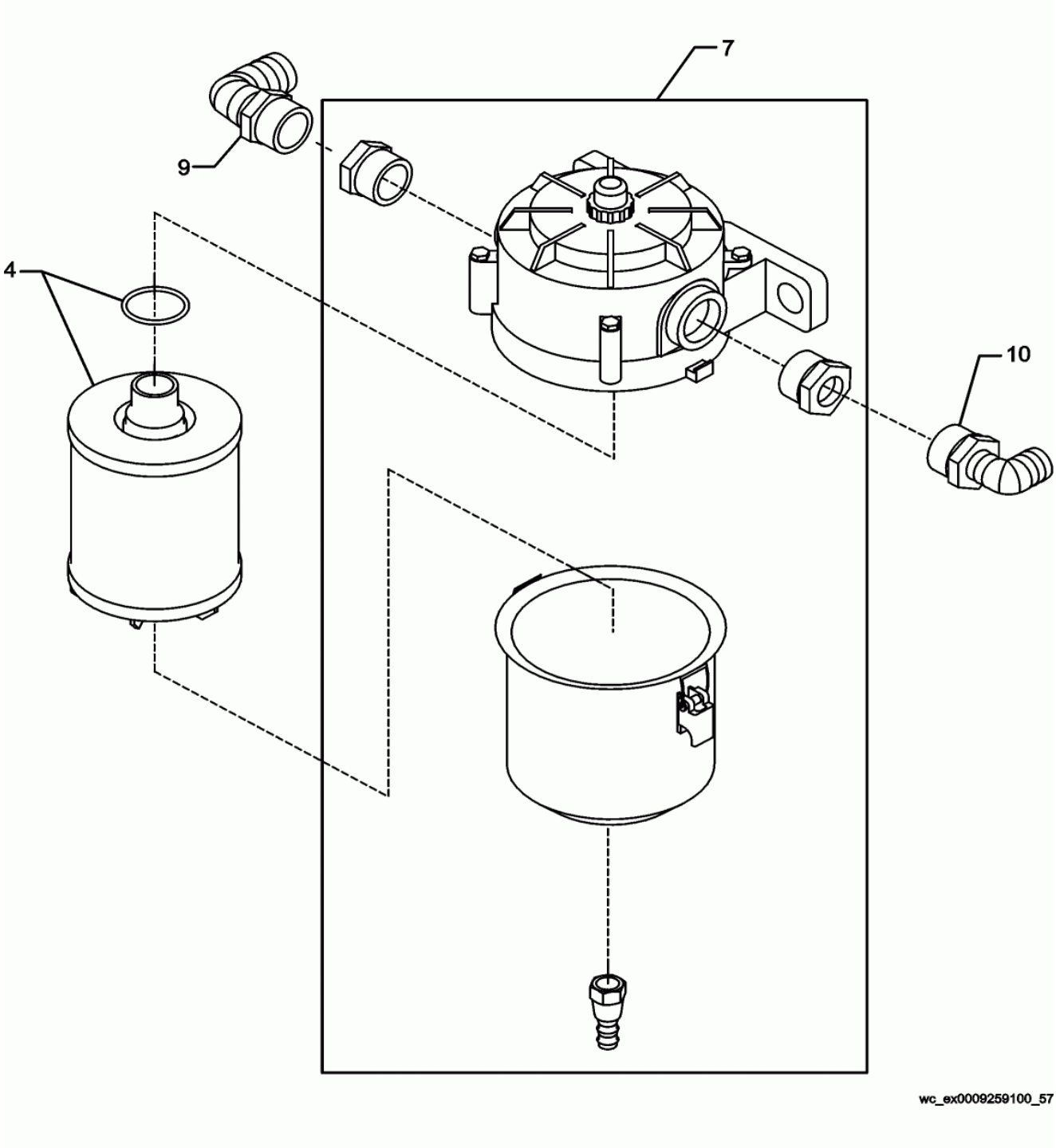

Autek Maquinaria ¡Llámenos! (55) 5392-7077

G 180

Oil Bypass Assembly
Öl-Bypass
Conjunto Bypass de Aceite
Jeu de Dérivation de L'huile

Ref. Pos.	Part No. Artikel Nr.	Qty. St.	Description Beschreibung	Descripción Description	Measurem./Abm. / Torque/Drehm.	Norm / Sealant Schmierstoff
4	**0115327**	**1**	**Element** **Element**	**Elemento** **Cartouche**		
7	**0153308**	**1**	**Oil filter** **Ölfilter**	**Filtro de aceite** **Filtre d'huile**		
9	0154299	1	Fitting Verschraubung	Unión Raccord	1in	
10	0154300	1	Fitting Verschraubung	Unión Raccord	3/4in	

AUTEK
MAQUINARIA PARA CONSTRUCCIÓN

Autek Maquinaria ¡Llámenos! (55) 5392-7077

Skid Assembly
Unterbau
Conjunto Patín
Base du Générateur Compl.

G 180

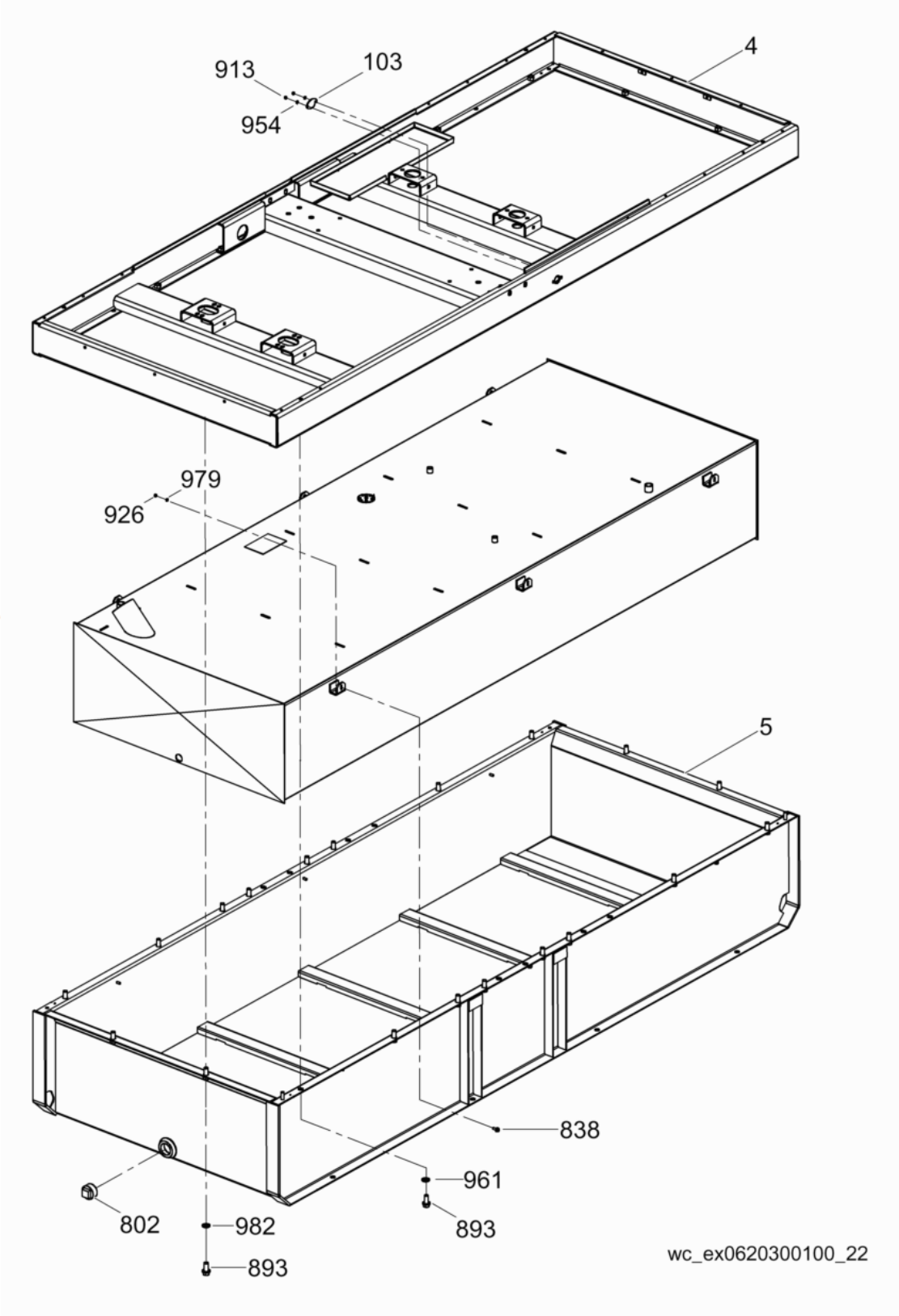

Autek Maquinaria ¡Llámenos! (55) 5392-7077

G 180

Skid Assembly
Unterbau
Conjunto Patín
Base du Générateur Compl.

Ref. Pos.	Part No. Artikel Nr.	Qty. St.	Description Beschreibung	Descripción Description	Measurem./Abm. / Torque/Drehm.	Norm / Sealant Schmierstoff
4	0171073	1	Upper frame Oberer Rahmen	Chasis superior Châssis supérieur		
5	0171517	1	Lower frame Unterer Rahmen	Chasis inferior Châssis inférieur		
103	0158900	1	Cover Deckel	Tapa Couvercle		
802	0159651	1	Plug Stopfen	Tapón Bouchon	2,0in NPT	
838	0028404	6	Hexagonal flange head screw Sechskantflanschschraube	Tornillo hexagonal de brida Vis hexagonale de bride	M8 x 20	
893	0011522	20	Hex head screw Sechskantschraube	Tornillo Vis à tête hexagonale	M16 x 35 210Nm/154ft.lbs	
913	0010368	2	Lock nut Sicherungsmutter	Contratuerca Contre-écrou	M6	
926	0010882	6	Hex nut Sechskantmutter	Tuerca hexagonal Écrou six-pans	M8	
954	0010624	2	Flat washer Scheibe	Arandela elástica Rondelle de ressort	B6,4	
961	0010618	16	Flat washer Scheibe	Arandela elástica Rondelle de ressort	B17	
979	0118074	6	Lock washer Federring	Federring Rondelle de ressort	M8	
982	0178507	4	Lock washer Federring	Federring Rondelle de ressort	A16	

AUTEK
MAQUINARIA PARA CONSTRUCCIÓN

Autek Maquinaria ¡Llámenos! (55) 5392-7077

Fuel Tank
Kraftstofftank
Depósito de Combustible
Réservoir de Carburant

G 180

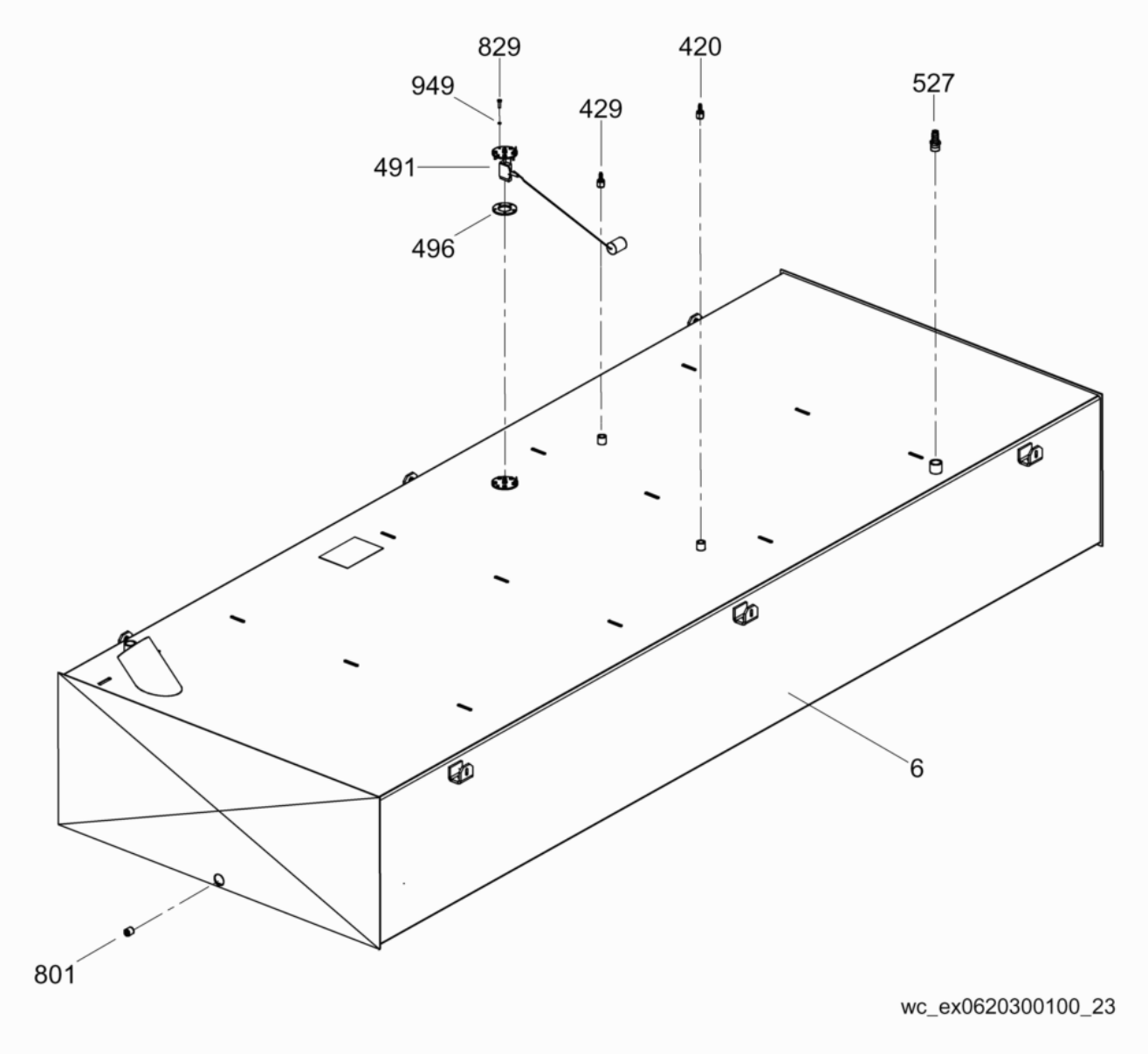

Autek Maquinaria ¡Llámenos! (55) 5392-7077

G 180

Fuel Tank
Kraftstofftank
Depósito de Combustible
Réservoir de Carburant

Ref. Pos.	Part No. Artikel Nr.	Qty. St.	Description Beschreibung	Descripción Description	Measurem./Abm. / Torque/Drehm.	Norm / Sealant Schmierstoff
6	0171516	1	Fuel tank Kraftstofftank	Depósito de combustible Réservoir de carburant	300gal	
420	0160596	1	Fitting Verschraubung	Unión Raccord	5/16 X 3/8in NPT	S9
429	0160980	1	Fitting Verschraubung	Unión Raccord	1/4 x 3/8in	S9
491	0174574	1	Fuel Sender Kit Kraftstoffsendersatz	Juego de Enviador de Combustible Jeu de Émetteur à Carburant		
496	0158908	1	Fuel sensor gasket Kraftstoffsensordichtung	Junta de unidad de alerta de combustible Joint de l'appareil d'alerte de carburant		
527	0155285	1	Fitting Verschraubung	Unión Raccord		S9
801	0153237	1	Plug Stopfen	Tapón Bouchon	1/2in	
829	0154517	5	Pan head screw Flachkopfschraube	Tornillo de cabeza de cono achatado Vis ber	M5 x 20	S9
949	0064610	5	Ring seal Dichtungsring	Anillo sellador Rondelle à étancher	5 x 7.5	

AUTEK
MAQUINARIA PARA CONSTRUCCIÓN

Autek Maquinaria ¡Llámenos! (55) 5392-7077

Plantas generadoras de electricidad wacker G 180s | VENTA y RENTA

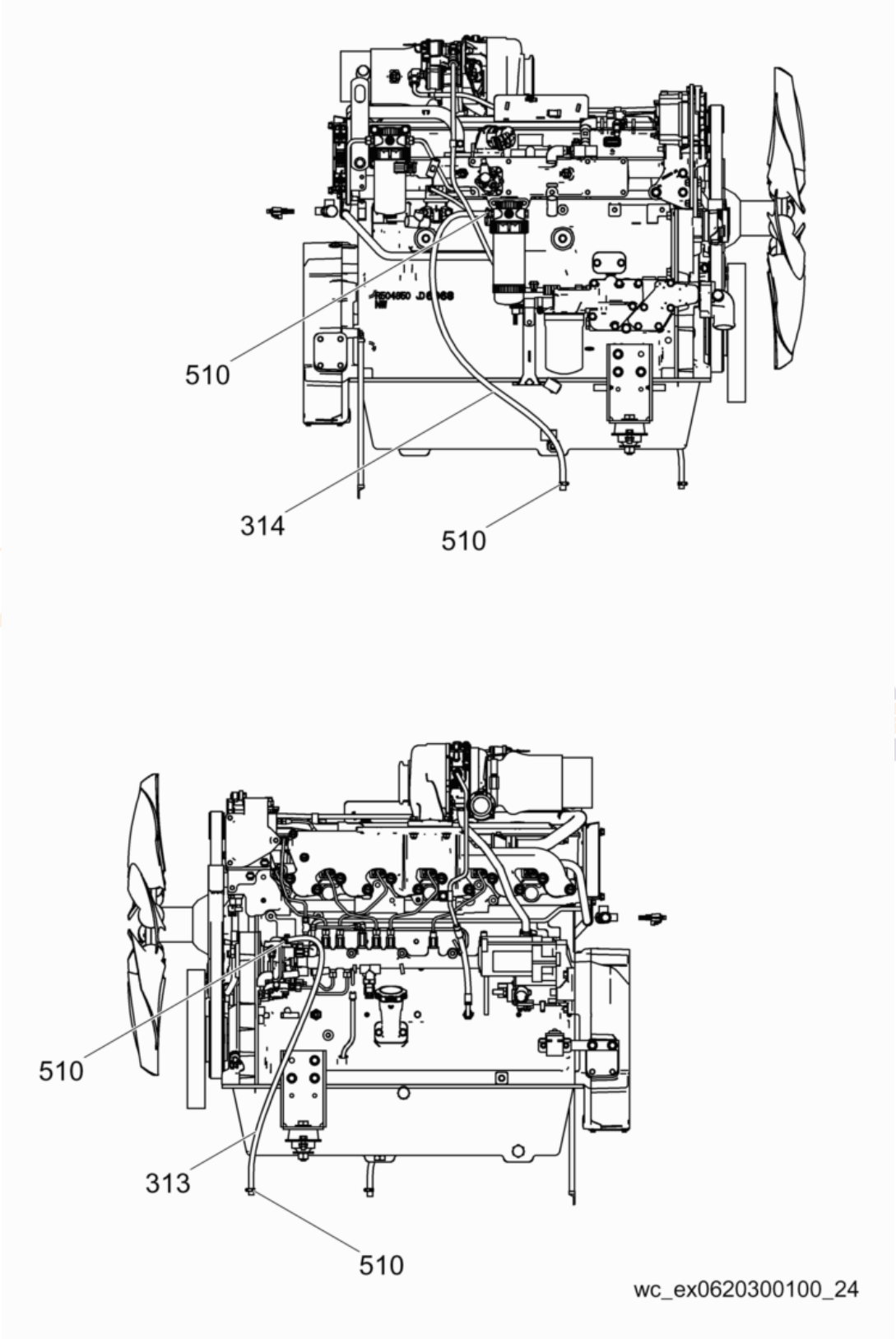

Autek Maquinaria ¡Llámenos! (55) 5392-7077

G 180

Fuel Hose
Kraftstoffleitung
Manguera de combustible
Tuyau de carburant

Ref. Pos.	Part No. Artikel Nr.	Qty. St.	Description Beschreibung	Descripción Description	Measurem./Abm. / Torque/Drehm.	Norm / Sealant Schmierstoff
313	0171118	1	Fuel hose Kraftstoffleitung	Manguera de combustible Tuyau de carburant	1/4in x 780mm	
314	0153765	1	Fuel hose Kraftstoffleitung	Manguera de combustible Tuyau de carburant	5/16in x 915	
510	0028707	4	Clamp Schelle	Abrazadera Agrafe	0,21-0,63	

AUTEK
MAQUINARIA PARA CONSTRUCCIÓN

Autek Maquinaria ¡Llámenos! (55) 5392-7077

Roof Panel
Dachblechtafel
Panel del techo
Tableau de toit

G 180

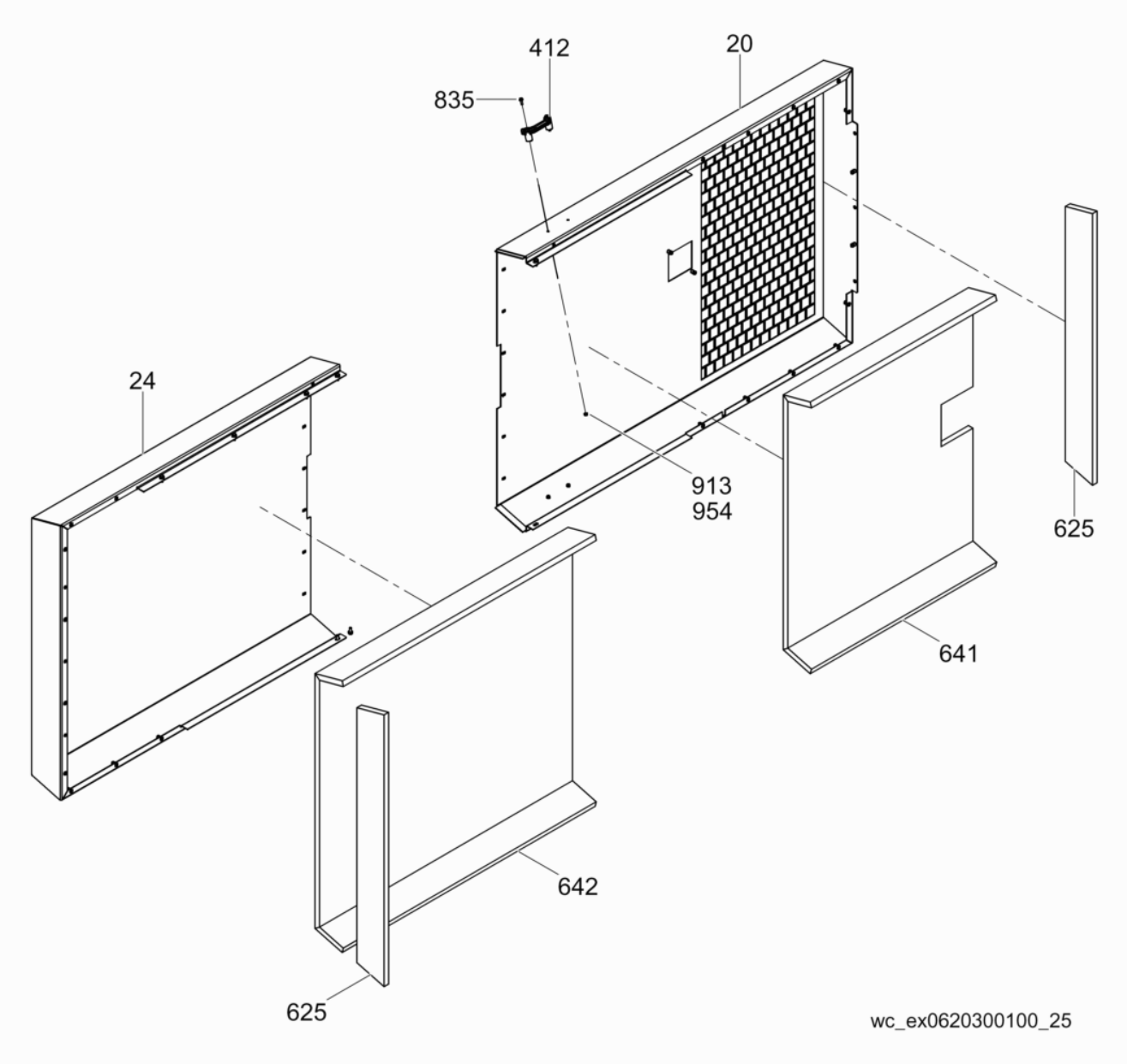

Autek Maquinaria ¡Llámenos! (55) 5392-7077

G 180

Roof Panel
Dachblechtafel
Panel del techo
Tableau de toit

Ref. Pos.	Part No. Artikel Nr.	Qty. St.	Description Beschreibung	Descripción Description	Measurem./Abm. / Torque/Drehm.	Norm / Sealant Schmierstoff
20	0171097	1	Front roof panel Panel-vorderes Dach	Panel techo delantero Tableau de toit avant		
24	0171098	1	Rear roof panel Panel-hinteres Dach	Panel techo trasero Tableau de toit arrière		
412	0117815	2	Handle Handgriff	Manija Poignée		
625	0171500	2	Insulator-exhaust comp., front top Isolator des Auspuffkastens (vorne, oben)	Aislador de caja de escape (delantero, superior) Isolant de boîte d'échappement (d'avant, supérieur)		
641	0171499	1	Insulator-roof, front Dachisolator (vorne)	Aislador de techo (delantero) Isolant de toit (d'avant)		
642	0171497	1	Insulator-roof, rear Dachisolator (hinten)	Aislador de techo (de atrás) Isolant de toit (arrière)		
835	0154519	4	Screw Schraube	Tornillo Vis	M6 x 25	
913	0010368	4	Lock nut Sicherungsmutter	Contratuerca Contre-écrou	M6	
954	0010624	4	Flat washer Scheibe	Arandela elástica Rondelle de ressort	B6,4	

AUTEK
MAQUINARIA PARA CONSTRUCCIÓN

Autek Maquinaria ¡Llámenos! (55) 5392-7077

Sheet Metal Assembly
Blechaufbau
Conjunto Planchas de Metal
Plaques de métal

G 180

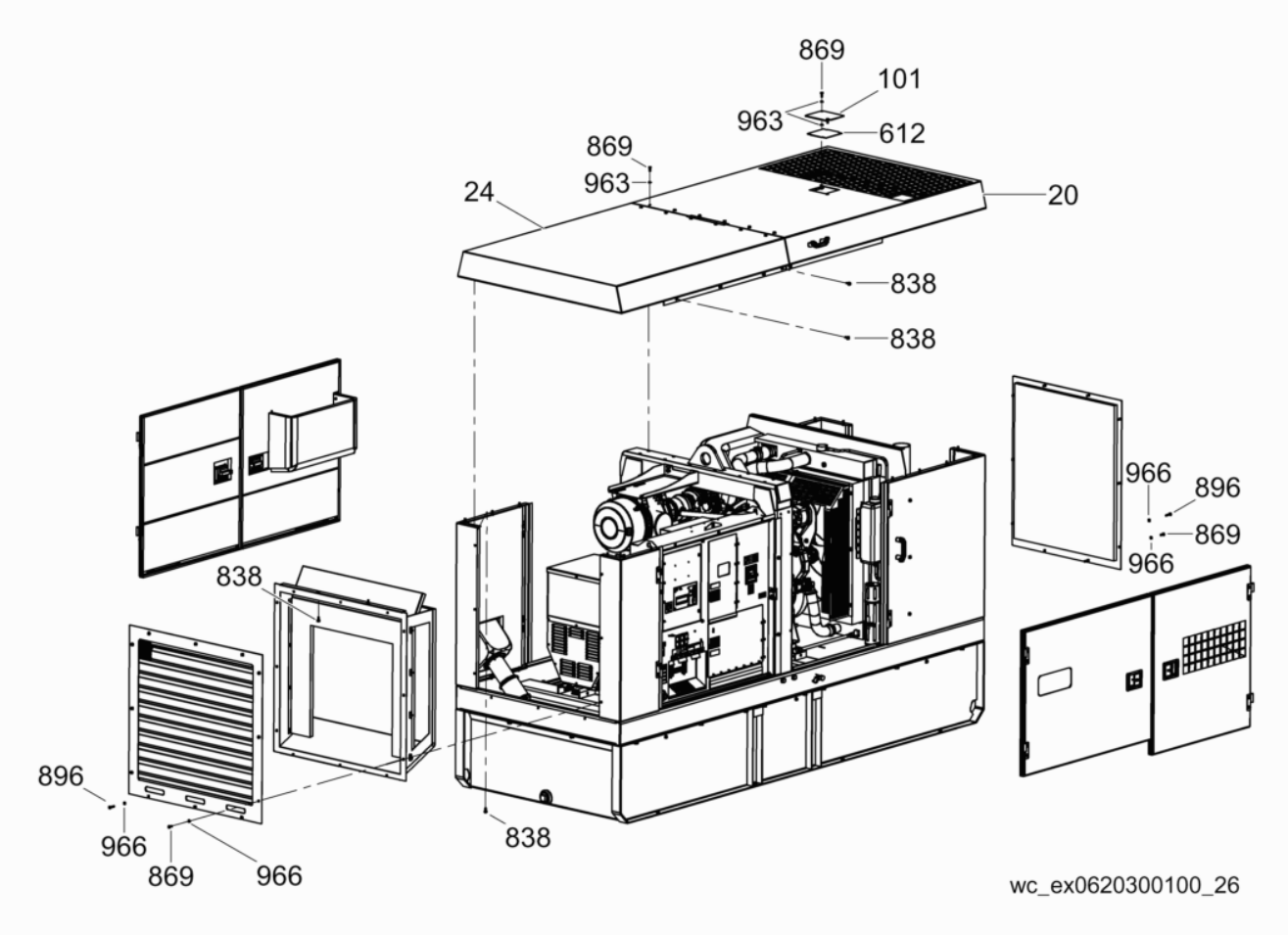

Autek Maquinaria ¡Llámenos! (55) 5392-7077

G 180

Sheet Metal Assembly
Blechaufbau
Conjunto Planchas de Metal
Plaques de métal

Ref. Pos.	Part No. Artikel Nr.	Qty. St.	Description Beschreibung	Descripción Description	Measurem./Abm. / Torque/Drehm.	Norm / Sealant Schmierstoff
20	0171097	1	Front roof panel Panel-vorderes Dach	Panel techo delantero Tableau de toit avant		
24	0171098	1	Rear roof panel Panel-hinteres Dach	Panel techo trasero Tableau de toit arrière		
101	0179153	1	Radiator cover Kühlerdeckel	Tapa del radiador Couvercle du radiateur		
612	0179156	1	Gasket Dichtung	Junta Joint		
838	0028404	26	Hexagonal flange head screw Sechskantflanschschraube	Tornillo hexagonal de brida Vis hexagonale de bride	M8 x 20 22Nm/16ft.lbs	
869	0158897	31	Screw Schraube	Tornillo Vis	M8 x 20 22Nm/16ft.lbs	
896	0173783	5	Screw Schraube	Tornillo Vis	M8 x 35 22Nm/16ft.lbs	
963	0158899	16	Washer-flat Unterlegscheibe	Arandela plana Rondelle	M8	
966	0160626	22	Lock washer Federring	Federring Rondelle de ressort	M8	

AUTEK
MAQUINARIA PARA CONSTRUCCIÓN

Autek Maquinaria ¡Llámenos! (55) 5392-7077

Plantas generadoras de electricidad wacker G 180s | VENTA y RENTA

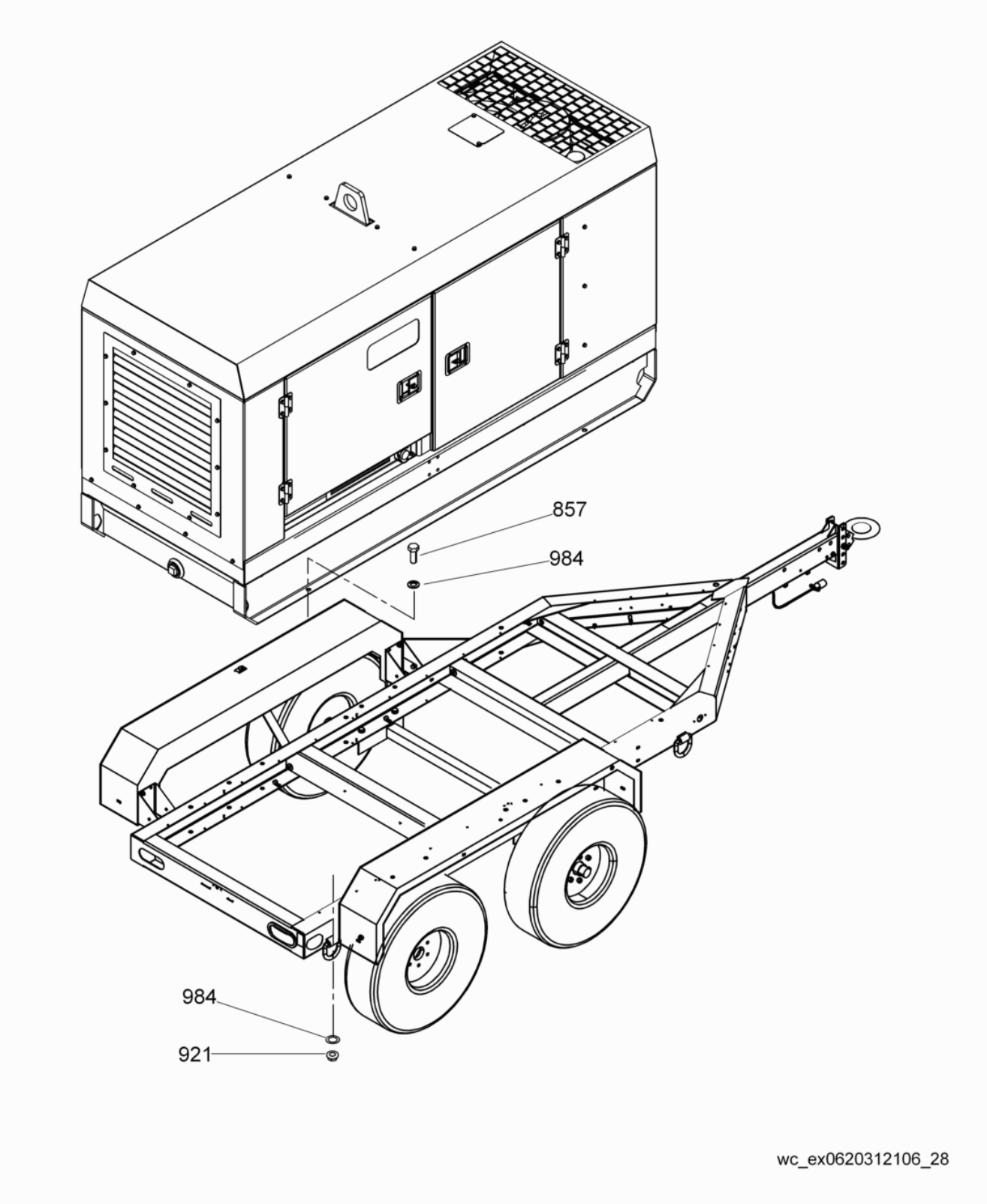

Autek Maquinaria ¡Llámenos! (55) 5392-7077

G 180

Upper Enclosure
Oberes Gehäuse
Carcasa Superior
Carter Supérieur

Ref. Pos.	Part No. Artikel Nr.	Qty. St.	Description Beschreibung	Descripción Description	Measurem./Abm.	Norm
					Torque/Drehm.	Sealant Schmierstoff
857	0011521	8	Hex head screw Sechskantschraube	Tornillo Vis à tête hexagonale	M16 x 40 210Nm/154ft.lbs	
921	0155244	8	Hex nut Sechskantmutter	Tuerca hexagonal Écrou six-pans	M16	
984	0180205	16	Serrated lockwasher Zahnscheibe	Arandela estriada Rondelle à éventail	M16	

AUTEK
MAQUINARIA PARA CONSTRUCCIÓN

Autek Maquinaria ¡Llámenos! (55) 5392-7077

Plantas generadoras de electricidad wacker G 180s | VENTA y RENTA

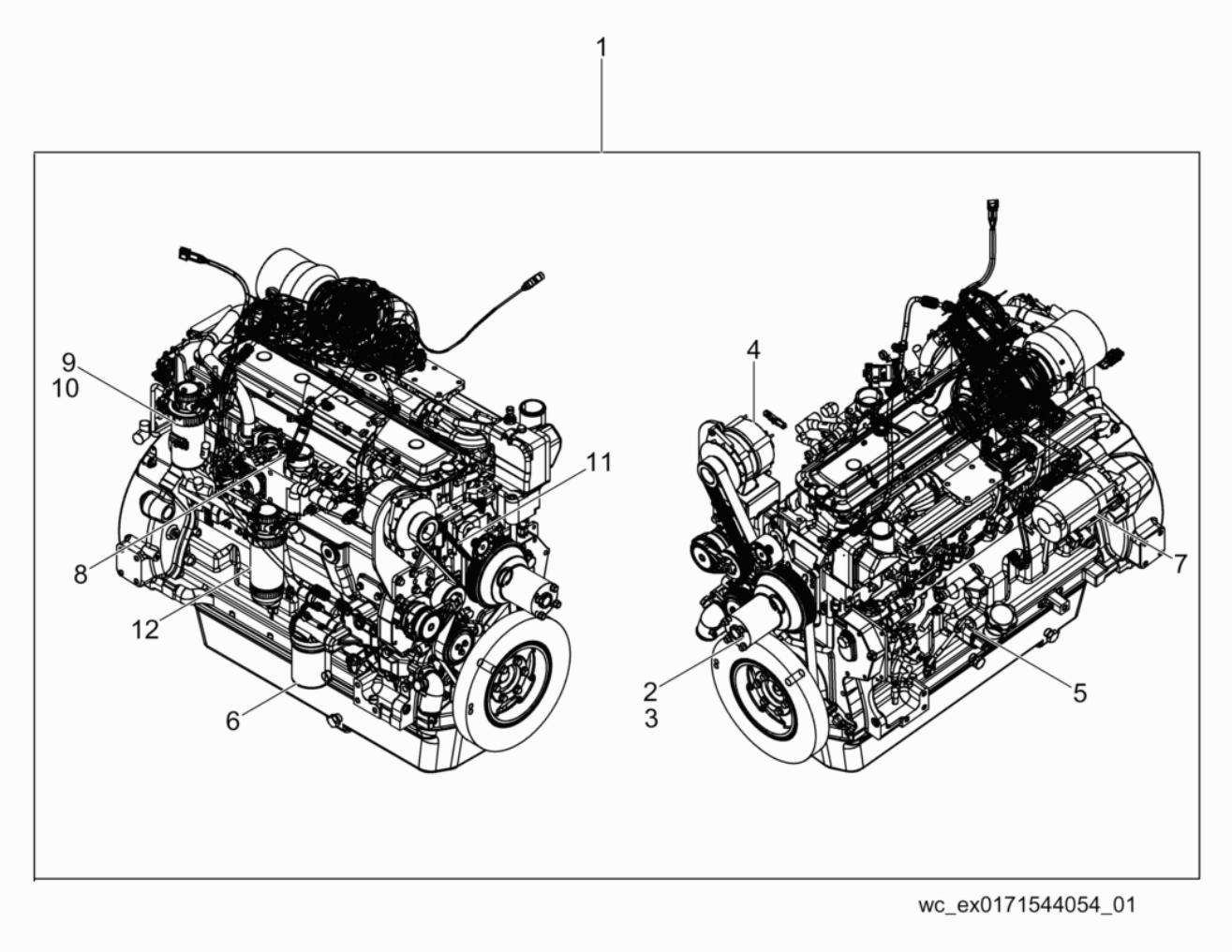

Autek Maquinaria ¡Llámenos! (55) 5392-7077

G 180

Engine-Deere
Deere-Motor
Motor Deere
Moteur Deere

Ref. Pos.	Part No. Artikel Nr.	Qty. St.	Description Beschreibung	Descripción Description	Measurem./Abm. / Torque/Drehm.	Norm / Sealant Schmierstoff
1	0171544	1	Engine-Deere Deere-Motor	Motor Deere Moteur Deere	237hp	
2	0152155	1	Water pump (hi-flo) Wasserpumpe (hohes Fliessvermögen)	Bomba del agua (flujo alto) Pompe à eau (haute fluidité)		
3	0115651	1	Gasket Dichtung	Junta Joint		
4	0152172	1	Alternator Lichtmaschine	Alternador Alternateur		
5	0152173	1	Dipstick Peilstab	Indicador del nivel de aceite Réglette-jauge		
6	**0160528**	**1**	**Oil element** **Ölelement**	**Elemento de aceite** **Élement d'huile**		
7	0153371	1	Starter Kit Startersatz	Juego de Arrancador Jeu de Démarreur		
8	0215372	1	Fuel pump Kraftstoffpumpe	Bomba de combustible Pompe à carburant		
9	**0213420**	**1**	**Primary fuel filter element** **Primärkraftstofffilterelement**	**Elemento del filtro de combustible primario** **Cartouche du filtre de carburant primaire**		
10	0163130	1	Seal Dichtung	Empaque Joint		
11	**0213421**	**1**	**Fan belt** **Ventilatorriemen**	**Correa de ventilador** **Courroie de ventilateur**		
12	**0215958**	**1**	**Fuel filter** **Kraftstofffilter**	**Filtro de combustible** **Filtre à carburant**		

AUTEK
MAQUINARIA PARA CONSTRUCCIÓN

Autek Maquinaria ¡Llámenos! (55) 5392-7077

Plantas generadoras de electricidad wacker G 180s | VENTA y RENTA

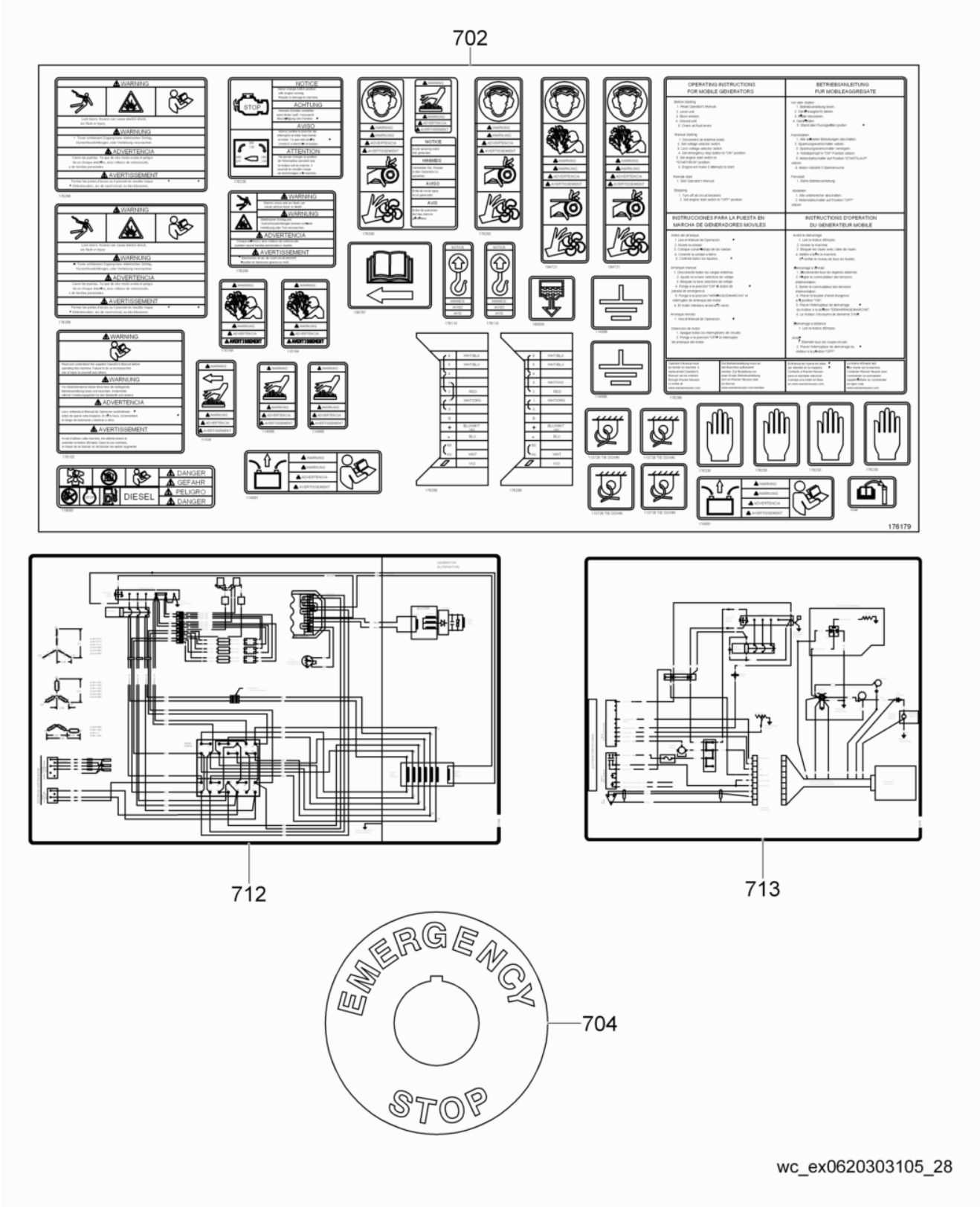

Autek Maquinaria ¡Llámenos! (55) 5392-7077

Plantas generadoras de electricidad wacker G 180s | VENTA y RENTA

Safety Labels
Sicherheitsaufkleber
Calcomanías de Advertencias
Autocollants de Sécurité

Ref. Pos.	Part No. Artikel Nr.	Qty. St.	Description Beschreibung	Descripción Description	Measurem./Abm. / Torque/Drehm.	Norm / Sealant Schmierstoff
702	0176179	1	Label sheet Aufkleberblatt	Hoja de calcomanias Feuille d'autocollants		
704	0155460	1	Label Aufkleber	Calcomania Autocollant		
712	0171566	1	Label Aufkleber	Calcomania Autocollant		
713	0180223	1	Label-schematic Aufkleber-Schematisch	Calcomania-squemático Autocollant-schéma		

AUTEK
MAQUINARIA PARA CONSTRUCCIÓN

Autek Maquinaria ¡Llámenos! (55) 5392-7077

Plantas generadoras de electricidad wacker G 180s | VENTA y RENTA

700

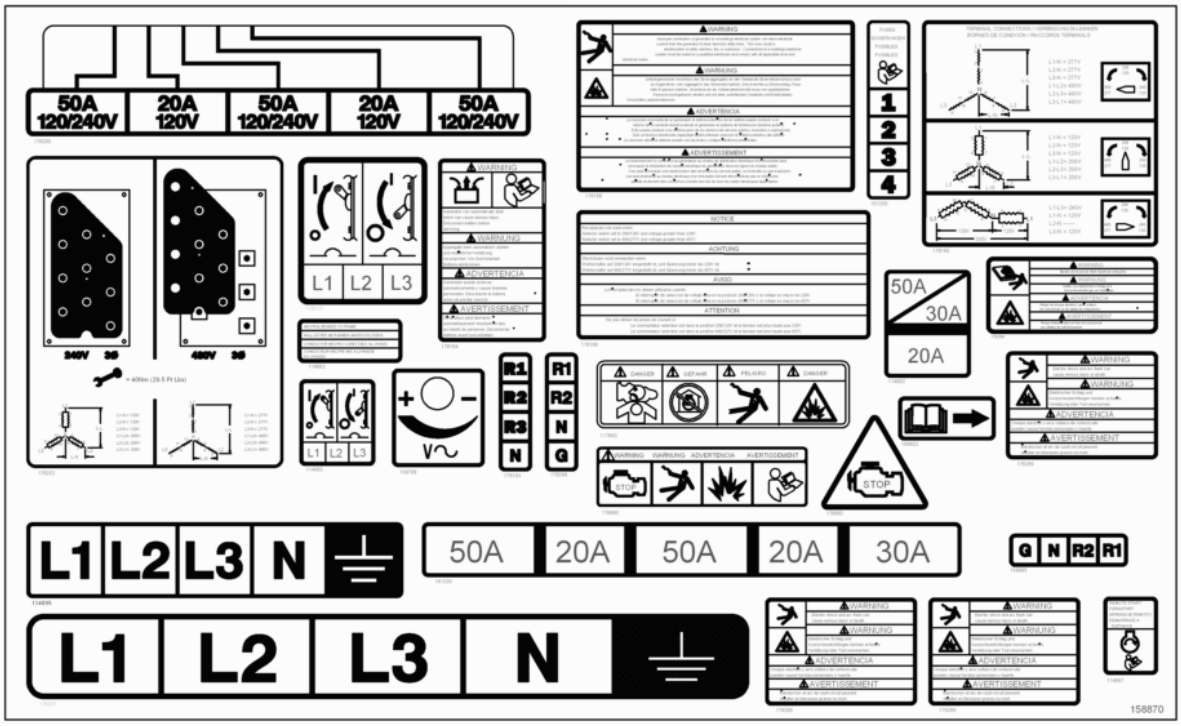

703

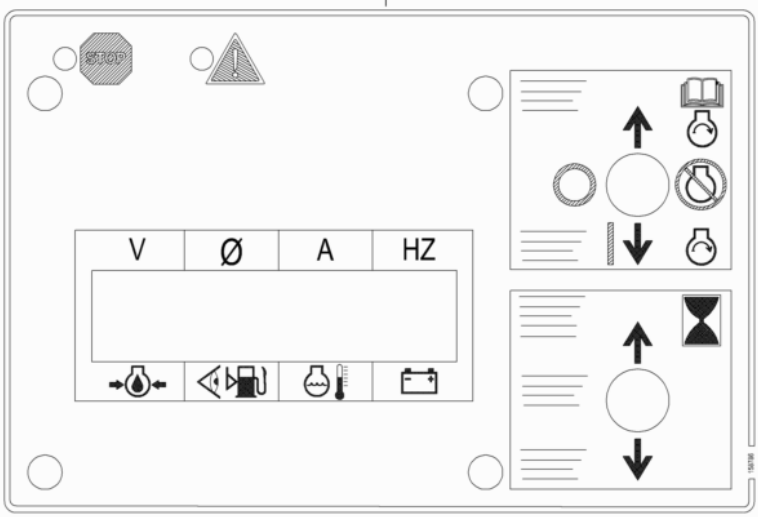

wc_ex0620344206_82

Autek Maquinaria ¡Llámenos! (55) 5392-7077

G 180

Labels - Control Panel & Controller
Aufkleber - Schalttafel und Kontroller
Calcomanias - Tablero de Mando y Controlador
Autocollants - Tableau de Commande et Contrôleur

Ref. Pos.	Part No. Artikel Nr.	Qty. St.	Description Beschreibung	Descripción Description	Measurem./Abm.	Norm
					Torque/Drehm.	Sealant Schmierstoff
700	0158870	1	Label-control panel Aufkleber-Schalttafel	Calcomania-Tablero de mando Autocollant-Tableau de commande		
703	0158786	1	Label-controller Aufkleber-Kontroller	Calcomania-Controlador Autocollant-Contrôleur		

AUTEK
MAQUINARIA PARA CONSTRUCCIÓN

Autek Maquinaria ¡Llámenos! (55) 5392-7077

Plantas generadoras de electricidad wacker G 180s | VENTA y RENTA

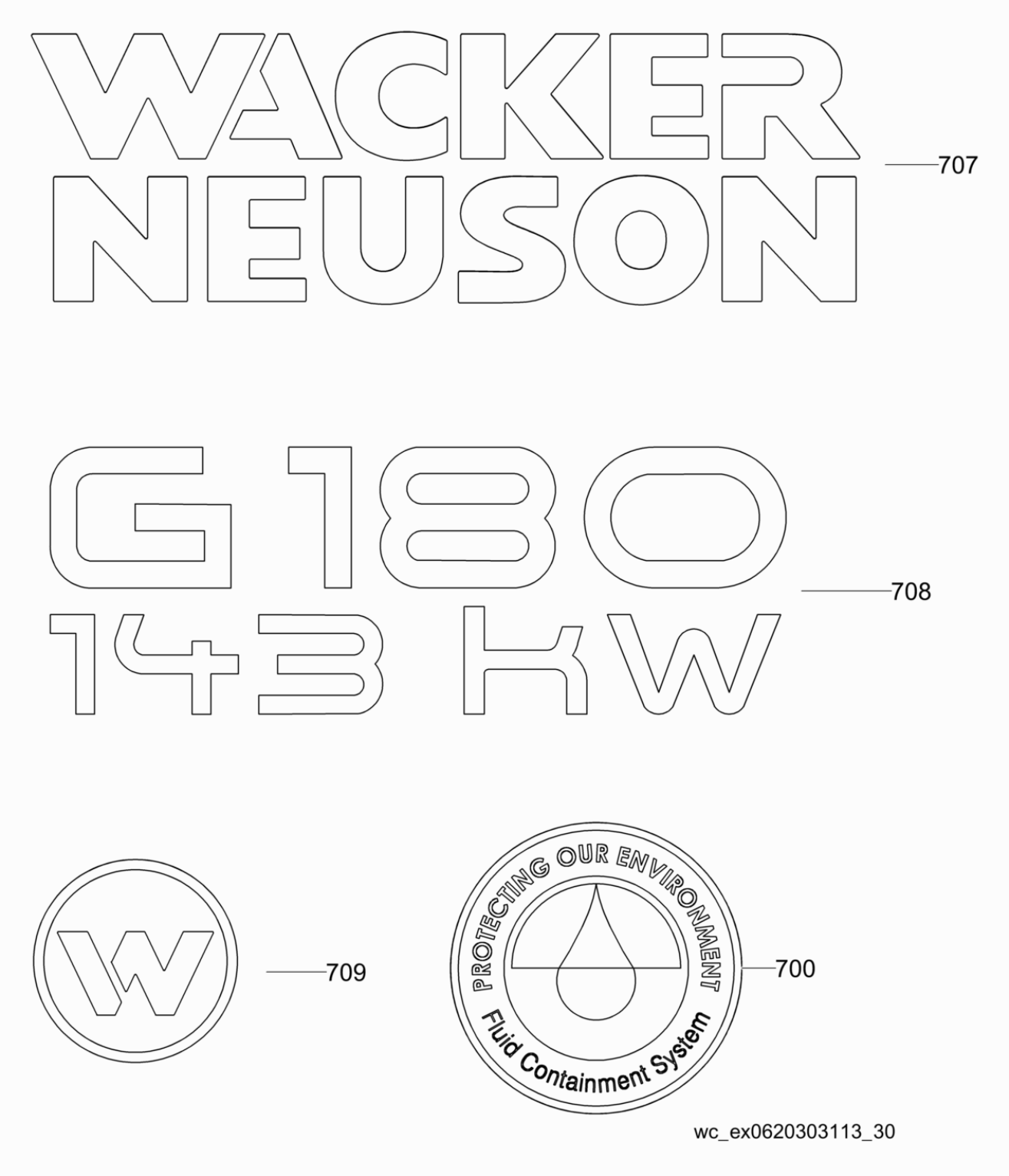

Autek Maquinaria ¡Llámenos! (55) 5392-7077

G 180

Labels
Aufkleber
Calcomanias
Autocollants

Ref. Pos.	Part No. Artikel Nr.	Qty. St.	Description Beschreibung	Descripción Description	Measurem./Abm. / Torque/Drehm.	Norm / Sealant Schmierstoff
700	0179942	2	Label Aufkleber	Calcomania Autocollant		
707	0178150	2	Label-Wacker Neuson logo Aufkleber-Wacker Neuson Logo	Calcomanía-Wacker Neuson logotipo Autocollant-Wacker Neuson logo	210	
708	0177398	2	Label-G 180 Aufkleber-G 180	Calcomania-G 180 Autocollant-G 180		
709	0222087	2	Label-Wacker Neuson symbol Aufkleber-Wacker Neuson symbol	Calcomanía-Wacker Neuson símbolo Autocollant-Wacker Neuson symbole	120 OD	

AUTEK
MAQUINARIA PARA CONSTRUCCIÓN

Autek Maquinaria ¡Llámenos! (55) 5392-7077

Plantas generadoras de electricidad wacker G 180s | VENTA y RENTA

AUTEK
MAQUINARIA PARA CONSTRUCCIÓN

Autek Maquinaria ¡Llámenos! (55) 5392-7077

Plantas generadoras de electricidad wacker G 180s | VENTA y RENTA

WACKER NEUSON

Factory-Installed Options
Fabrikfertiges Sonderzubehör
Opciones Instaladas en la Fábrica
Options Installées à l'Usine

AUTEK
MAQUINARIA PARA CONSTRUCCIÓN

Autek Maquinaria ¡Llámenos! (55) 5392-7077

Plantas generadoras de electricidad wacker G 180s | VENTA y RENTA

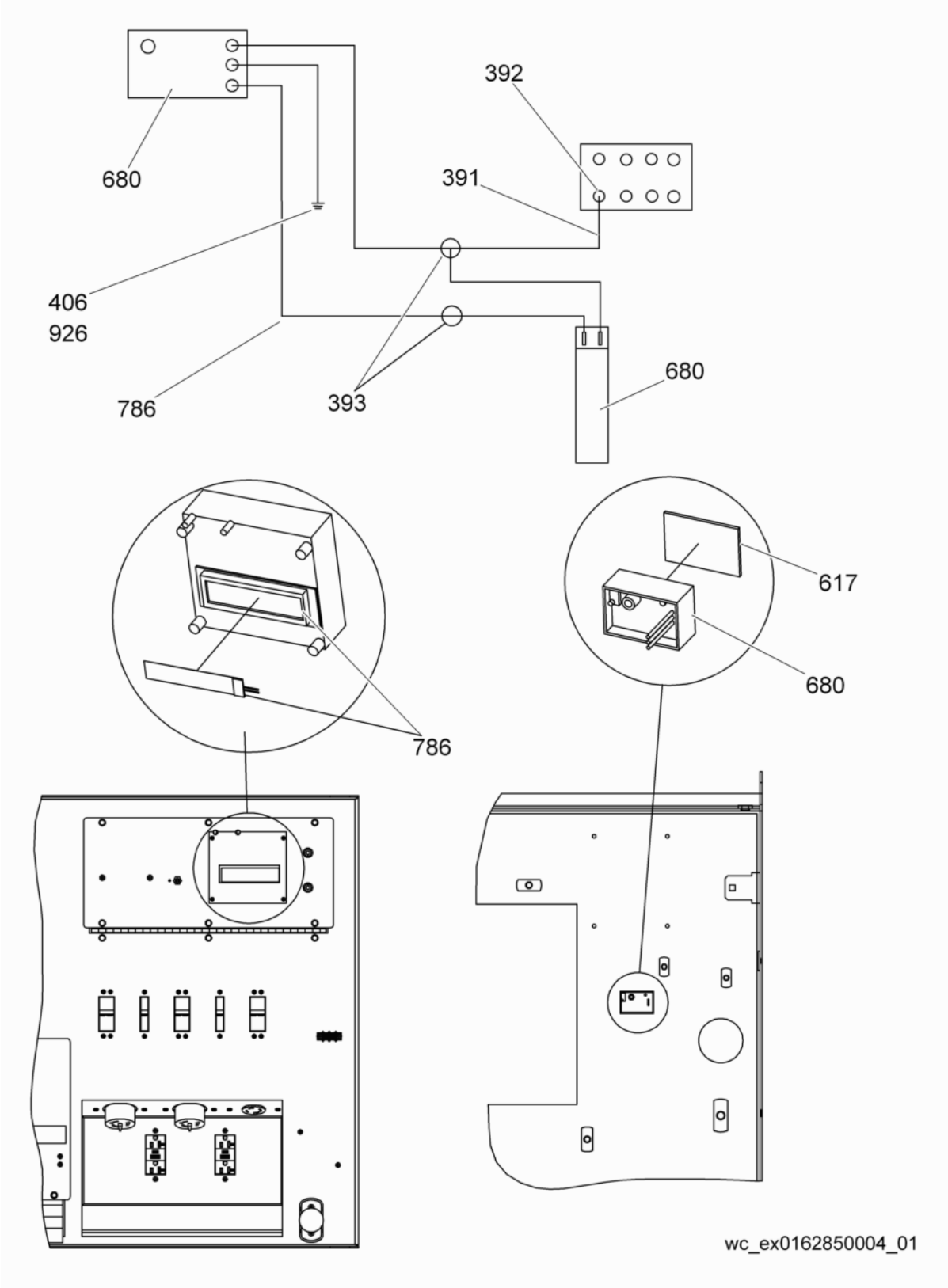

Autek Maquinaria ¡Llámenos! (55) 5392-7077

G 180

LCD Strip Heater
Heizgerät des LCD-Displays
Calentador de la Pantalla LCD
Réchauffeur à Bande d'ACL

Ref. Pos.	Part No. Artikel Nr.	Qty. St.	Description Beschreibung	Descripción Description	Measurem./Abm.	Norm
					Torque/Drehm.	Sealant Schmierstoff
381	0159150	1	Wire Kabel	Alambre Fil	22AWG	
392	0159020	1	Ring terminal Geschlossen. Kabelschuh	Terminal de anillo Cosse de câble à plage fermée	26-22AWG	
393	0159021	2	Terminal Anschlußklemme	Terminal de conexión Borne d'attache	26-22AWG	
406	0161211	1	Ring terminal Geschlossen. Kabelschuh	Terminal de anillo Cosse de câble à plage fermée	5/16 x 22-18AWG	
617	0175323	1	Double sided tape Doppelseitiges Band	Cinta adhesiva por ambos lados Ruban adhésif double-face	1 x 1/16 x 1-1/2in	
680	0158025	1	Heater cpl. Heizung, kpl.	Calentador, acopl. Réchauffeur compl.		
786	0111458	5	Cable tie Kabelbinder	Atadura de cable Serre-câble	3,6 x 203	
926	0010882	1	Hex nut Sechskantmutter	Tuerca hexagonal Écrou six-pans	M8	

AUTEK
MAQUINARIA PARA CONSTRUCCIÓN

Autek Maquinaria ¡Llámenos! (55) 5392-7077

Lube Level Maintainer-Extra Large
Schmierölstandhaltung (Zusätzlich groß)
Mantenedor de Nivel de Lubricación (muy grande)
Régulateur de Lubrifiant pour Groupes Supplémentaire Grandes

G 180

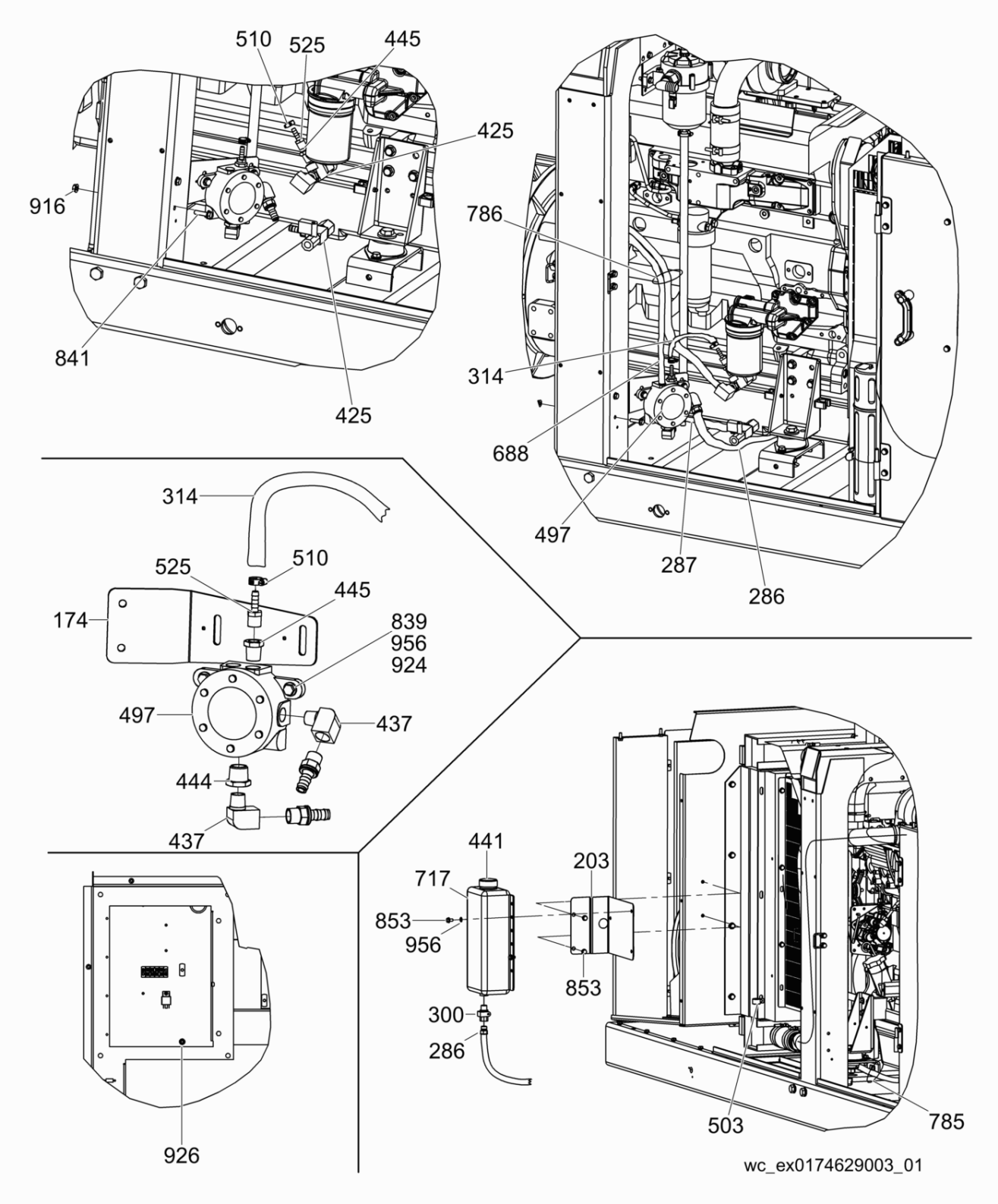

Autek Maquinaria ¡Llámenos! (55) 5392-7077

Plantas generadoras de electricidad wacker G 180s | VENTA y RENTA

Lube Level Maintainer-Extra Large
Schmierölstandhaltung (Zusätzlich groß)
Mantenedor de Nivel de Lubricación (muy grande)
Régulateur de Lubrifiant pour Groupes Supplémentaire Grandes

Ref. Pos.	Part No. Artikel Nr.	Qty. St.	Description Beschreibung	Descripción Description	Measurem./Abm. Torque/Drehm.	Norm Sealant Schmierstoff
174	0174630	1	Bracket Konsole	Soporte Support		
203	0174492	1	Bracket Konsole	Soporte Support		
286	0179334	1	Hose cpl. Schlauch kpl.	Manguera compl. Tuyau compl.	1955mm	S9
287	0179320	1	Hose cpl. Schlauch kpl.	Manguera compl. Tuyau compl.	355mm	S9
300	0154305	2	Ball valve Kugelhahn	Válvula de bola Robinet à boisseau sphérique		S9
314	0159423	1	Fuel hose Kraftstoffleitung	Manguera de combustible Tuyau de carburant	5/16 x 350mm	
425	0162825	2	Hydraulic T-fitting T-Hydraulikverschraubung	Unión hidráulico forma T Raccord hydraulique T	1/2 NPT	S9
437	0159388	2	Hydraulic elbow fitting Hydraulikrohrkrümmer	Codo hidráulico Coude hydraulique	1/2in x 90	S9
441	0159404	1	Bottle Flasche	Botella Bouteille	6qt	
444	0159828	1	Fitting Verschraubung	Unión Raccord	1/2 x 3/4in	S9
445	0159829	2	Fitting Verschraubung	Unión Raccord	1/2 x 3/8in	S9
497	0159384	1	Oil level gauge Ölschauglas	Indicador aceite Indicateur		
503	0110458	1	Clamp Schelle	Abrazadera Agrafe		
510	0028707	2	Clamp Schelle	Abrazadera Agrafe	0,21-0,63	
525	0153651	2	Fitting Verschraubung	Unión Raccord	3/8 NPT x 5/16	S9
688	0179321	1	Wiring harness Kabelbaum	Conjunto de cables Harnais de câbles électriques		
717	0159435	1	Label Aufkleber	Calcomania Autocollant		
785	0047388	1	Cable yarn Kabelbinder	Fijación de cables Attache de câble		
786	0111458	4	Cable tie Kabelbinder	Atadura de cable Serre-câble	3,6 x 203	
839	0155213	2	Screw Schraube	Tornillo Vis	M8 x 25 22Nm/16ft.lbs	
841	0085957	2	Screw Schraube	Tornillo Vis	M8 x 30 25Nm/18ft.lbs	
853	0157021	5	Hexagonal flange head screw Sechskantflanschschraube	Tornillo hexagonal de brida Vis hexagonale de bride	M8 x 14 22Nm/16ft.lbs	
916	0030066	2	Lock nut Sicherungsmutter	Contratuerca Contre-écrou	M8 22Nm/16ft.lbs	
924	0010367	2	Lock nut Sicherungsmutter	Contratuerca Contre-écrou	M8	
926	0010882	1	Hex nut Sechskantmutter	Tuerca hexagonal Écrou six-pans	M8	

Autek Maquinaria ¡Llámenos! (55) 5392-7077

Lube Level Maintainer-Extra Large
Schmierölstandhaltung (Zusätzlich groß)
Mantenedor de Nivel de Lubricación (muy grande)
Régulateur de Lubrifiant pour Groupes Supplémentaire Grandes

G 180

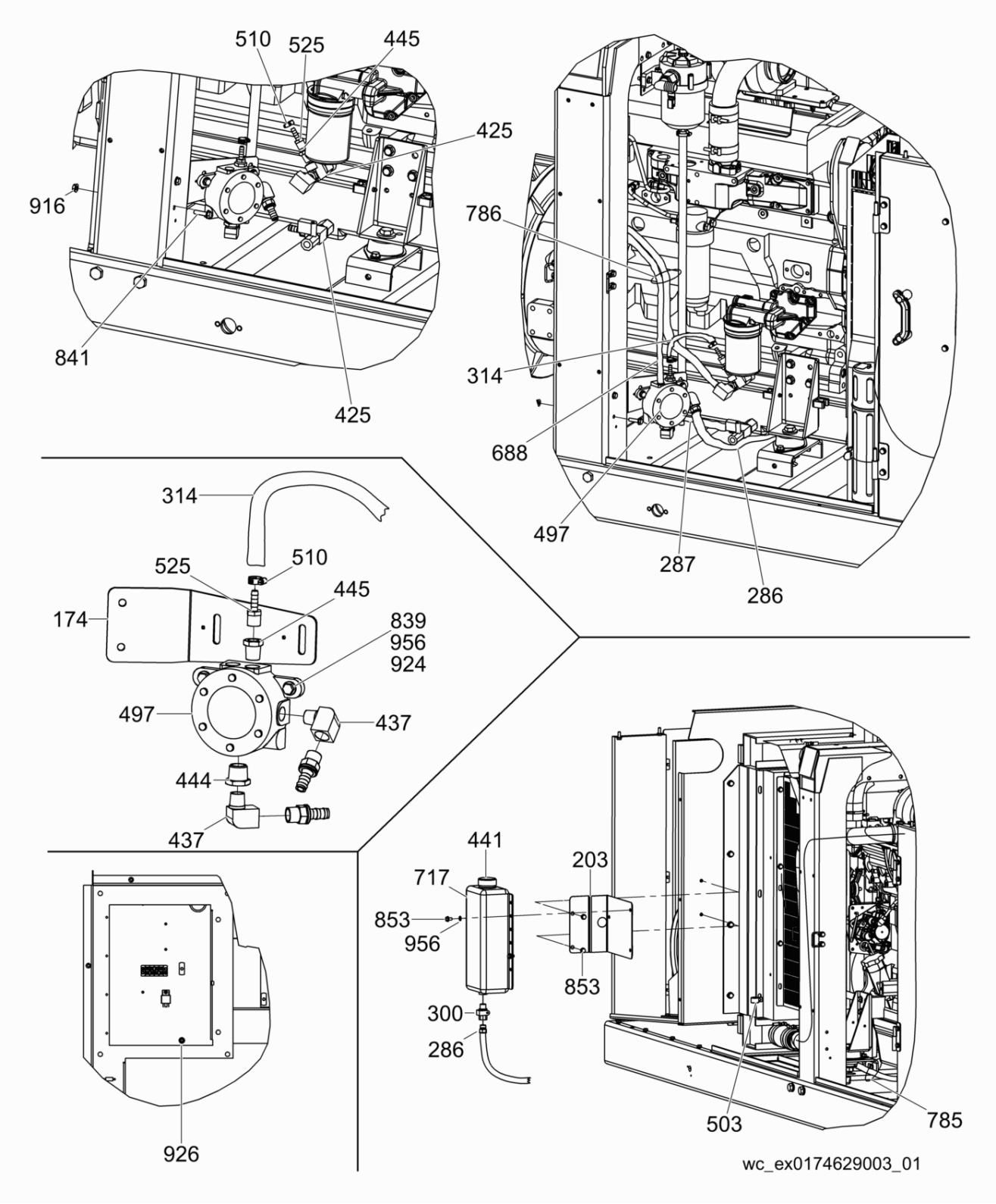

Autek Maquinaria ¡Llámenos! (55) 5392-7077

G 180

Lube Level Maintainer-Extra Large
Schmierölstandhaltung (Zusätzlich groß)
Mantenedor de Nivel de Lubricación (muy grande)
Régulateur de Lubrifiant pour Groupes Supplémentaire Grandes

Ref. Pos.	Part No. Artikel Nr.	Qty. St.	Description Beschreibung	Descripción Description	Measurem./Abm.	Norm
					Torque/Drehm.	Sealant Schmierstoff
956	0010622	5	Flat washer Scheibe	Arandela elástica Rondelle de ressort	B8,4	

AUTEK
MAQUINARIA PARA CONSTRUCCIÓN

Autek Maquinaria ¡Llámenos! (55) 5392-7077

Plantas generadoras de electricidad wacker G 180s | VENTA y RENTA

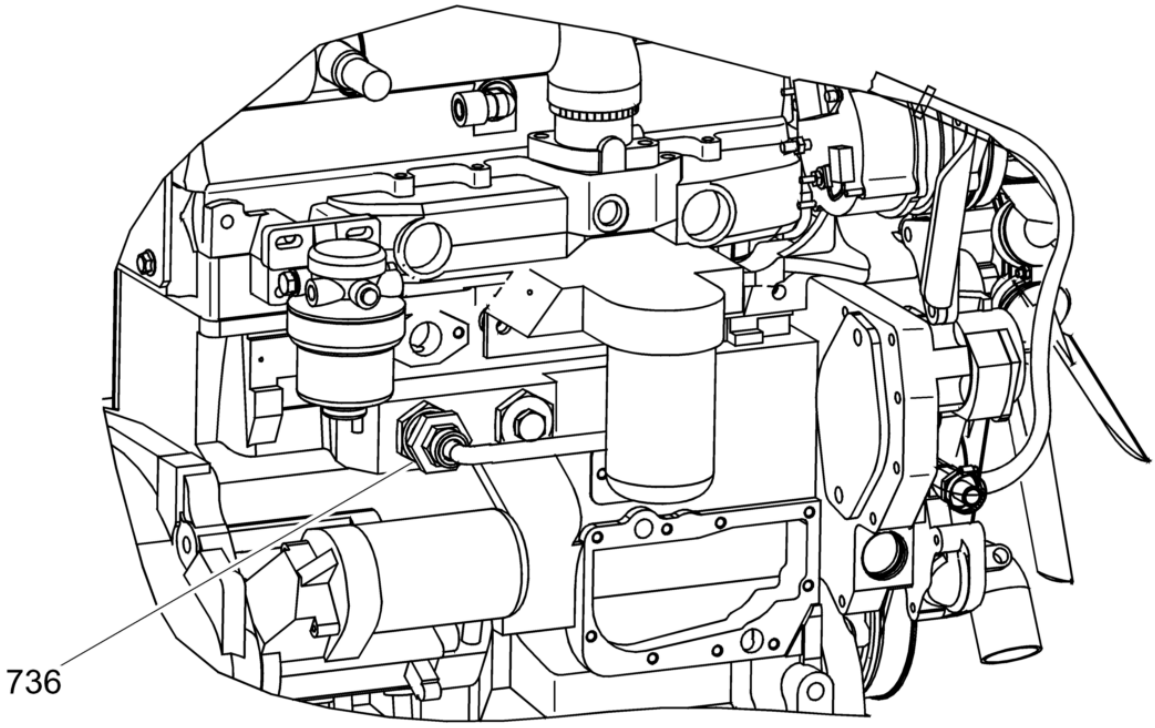

wc_ex0159143100_01

Autek Maquinaria ¡Llámenos! (55) 5392-7077

G 180

Engine Block Heater-Large
Motorheizgerät für grosse Mobile Generatoren
Calentador del Motor para Generador grande
Chauffe-Bloc Moteur pour Groupes Électrogènes Grandes

Ref. Pos.	Part No. Artikel Nr.	Qty. St.	Description Beschreibung	Descripción Description	Measurem./Abm.	Norm
					Torque/Drehm.	Sealant Schmierstoff
736	0115675	1	Engine block heater Heizapparat	Calentador para bloque del motor Appareil de chauffage		S9

AUTEK
MAQUINARIA PARA CONSTRUCCIÓN

Autek Maquinaria ¡Llámenos! (55) 5392-7077

Plantas generadoras de electricidad wacker G 180s | VENTA y RENTA

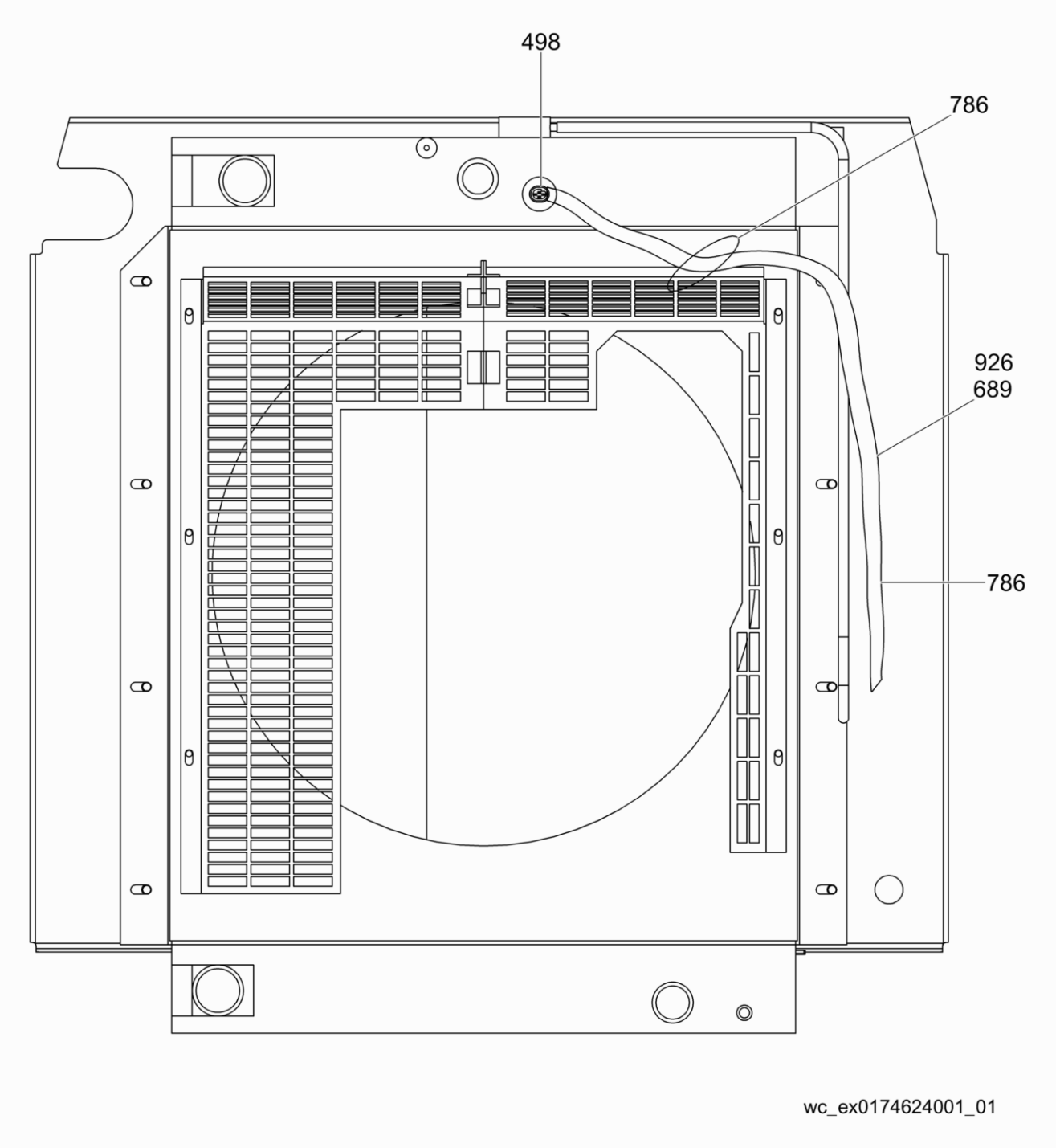

Autek Maquinaria ¡Llámenos! (55) 5392-7077

G 180

Low Coolant Shutdown
Niedrigkühlmittelabschaltungssystem
Apagador por bajo nivel de refrigerante
Dispositif d'arrêt pour bas niveau de liquide de refroidissement

Ref. Pos.	Part No. Artikel Nr.	Qty. St.	Description Beschreibung	Descripción Description	Measurem./Abm.	Norm
					Torque/Drehm.	Sealant Schmierstoff
498	0159429	1	Sensor Sensoreinheit	Unidad de alerta Capteur		S9
689	0174627	1	Wiring harness Kabelbaum	Conjunto de cables Harnais de câbles électriques		
786	0111458	3	Cable tie Kabelbinder	Atadura de cable Serre-câble	3,6 x 203	
926	0010882	1	Hex nut Sechskantmutter	Tuerca hexagonal Écrou six-pans	M8	

AUTEK
MAQUINARIA PARA CONSTRUCCIÓN

Autek Maquinaria ¡Llámenos! (55) 5392-7077

Radiator Shutter
Kühlerabdeckung
Persiana del Radiador
Obturateur du Radiateur

G 180

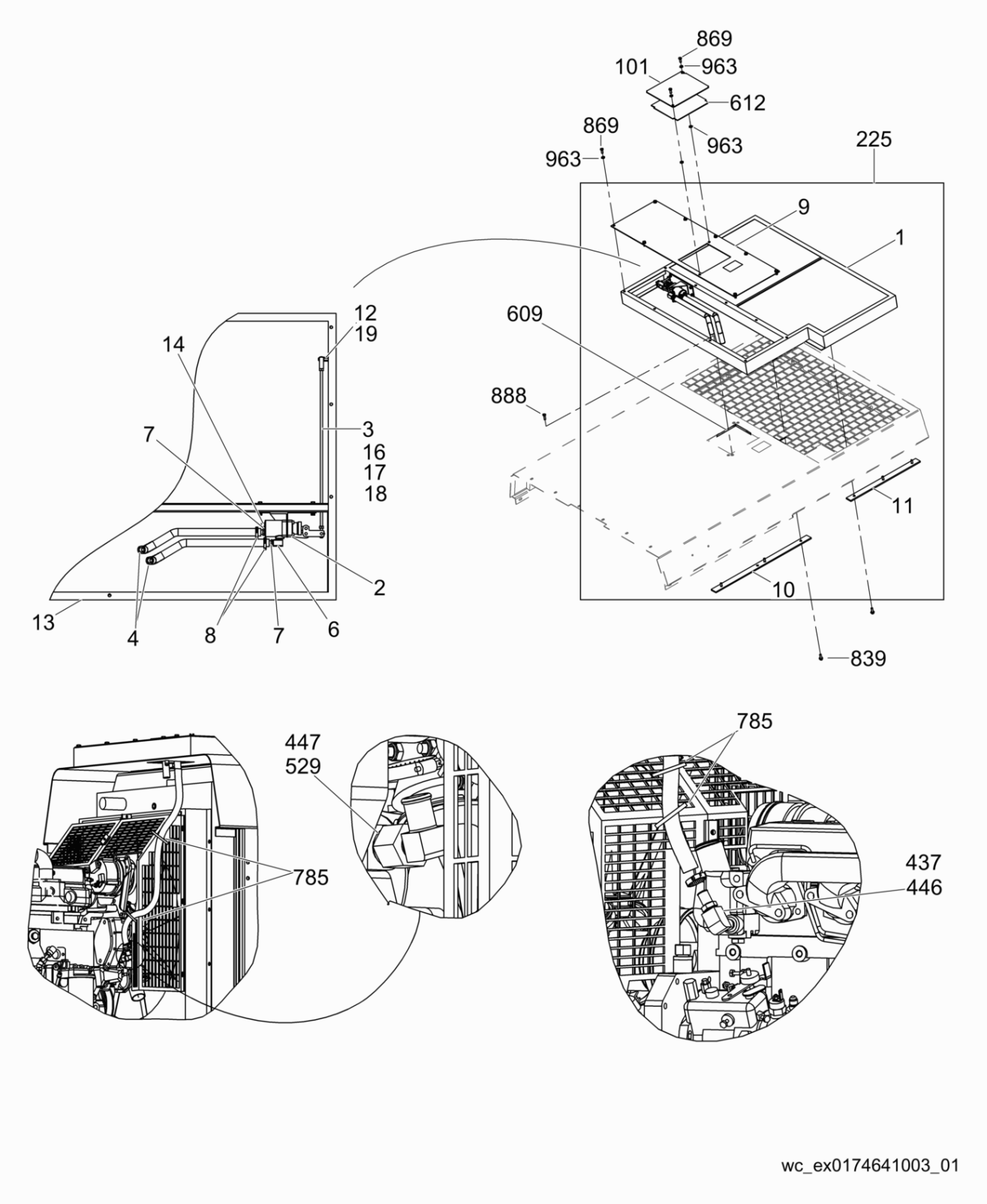

Autek Maquinaria ¡Llámenos! (55) 5392-7077

G 180

Radiator Shutter
Kühlerabdeckung
Persiana del Radiador
Obturateur du Radiateur

Ref. Pos.	Part No. Artikel Nr.	Qty. St.	Description Beschreibung	Descripción Description	Measurem./Abm. / Torque/Drehm.	Norm / Sealant Schmierstoff
1	0178639	1	Baffle Leitblech	Deflector Déflecteur		
2	0178640	1	Control module Betätigungsmodul	Módulo de regulador Module régulateur		
3	0171921	1	Rod Stange	Varilla Tringle		
4	0171925	2	Hose Schlauch	Manguera Tuyau		
6	0171926	1	Elbow fitting Rohrkrümmer	Codo Raccord coudé		
7	0171927	2	Fitting Verschraubung	Unión Raccord		
8	0171928	4	Hose clamp Schlauchschelle	Abrazaderas de manguera Agrafe de tuyau		
9	0178641	1	Cover plate Deckplatte	Placa de cubierta Couvercle de protection		
10	0178642	1	Mounting bracket Konsole	Ménsula Support		
11	0178643	1	Mounting bracket Konsole	Ménsula Support		
12	0171932	1	Pin Stift	Pasador Goupille		
13	0179374	1	Tape Band	Cinta Ruban		
14	0175118	1	Plug Stopfen	Tapón Bouchon		
15	0179375	1	Spring Feder	Resorte Ressort		
16	0171922	1	Fitting Verschraubung	Unión Raccord		
17	0171923	2	Hexagon nut Sechskantmutter	Tuerca hexagonal Écrou hexagonal		
18	0171924	1	Lock nut Sicherungsmutter	Contratuerca Contre-écrou		
19	0179373	1	Clip Befestigung	Clip Clip		
101	0179153	1	Radiator cover Kühlerdeckel	Tapa del radiador Couvercle du radiateur		
225	0174619	1	Option-radiator shutters Sonderzubehör-Kühlerabdeckungen	Opción de persianas del radiador Option d'obturateurs du radiateur		
437	0159388	1	Hydraulic elbow fitting Hydraulikrohrkrümmer	Codo hidráulico Coude hydraulique	1/2in x 90	S9
446	0159865	1	Fitting Verschraubung	Unión Raccord	5/8 x 1/2in	S9
447	0159864	1	Adapter Adapter	Adaptador Raccord	M18-3/8in	S9
529	0164137	1	Fitting Verschraubung	Unión Raccord	3/8 NPT X 5/8in	S9
609	0153255	2	Seal Dichtung	Empaque Joint		

Autek Maquinaria ¡Llámenos! (55) 5392-7077

Plantas generadoras de electricidad wacker G 180s | VENTA y RENTA

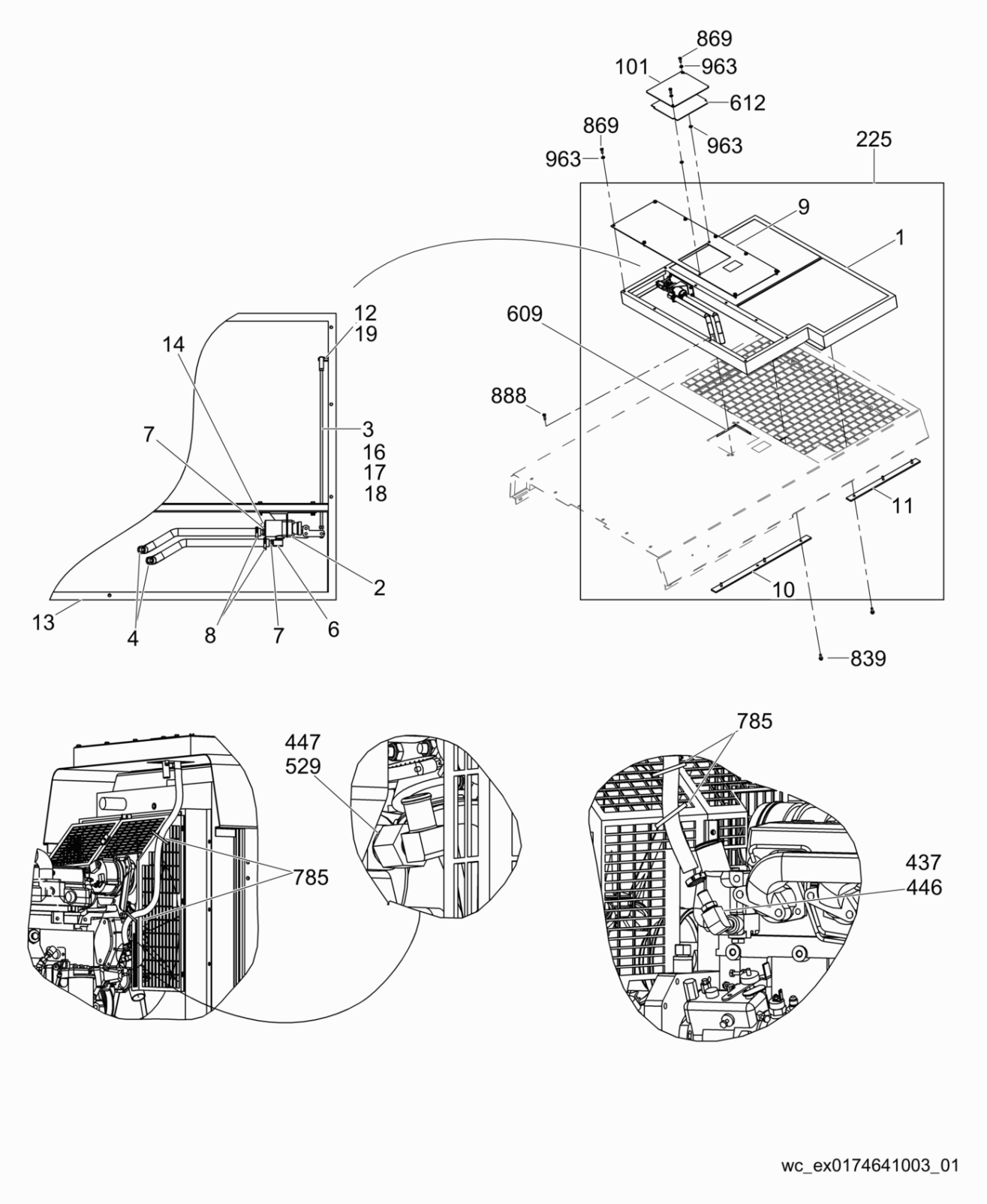

Autek Maquinaria ¡Llámenos! (55) 5392-7077

G 180

Radiator Shutter
Kühlerabdeckung
Persiana del Radiador
Obturateur du Radiateur

Ref. Pos.	Part No. Artikel Nr.	Qty. St.	Description Beschreibung	Descripción Description	Measurem./Abm. / Torque/Drehm.	Norm / Sealant Schmierstoff
612	0179156	1	Gasket Dichtung	Junta Joint		
785	0047388	6	Cable yarn Kabelbinder	Fijación de cables Attache de câble		
839	0155213	6	Screw Schraube	Tornillo Vis	M8 x 25 25Nm/18ft.lbs	
869	0158897	8	Screw Schraube	Tornillo Vis	M8 x 20	
888	0161194	1	Hex head screw Sechskantschraube	Tornillo Vis à tête hexagonale	M8 x 25	
963	0158899	8	Washer-flat Unterlegscheibe	Arandela plana Rondelle	M8	

AUTEK
MAQUINARIA PARA CONSTRUCCIÓN

Autek Maquinaria ¡Llámenos! (55) 5392-7077

Plantas generadoras de electricidad wacker G 180s | VENTA y RENTA

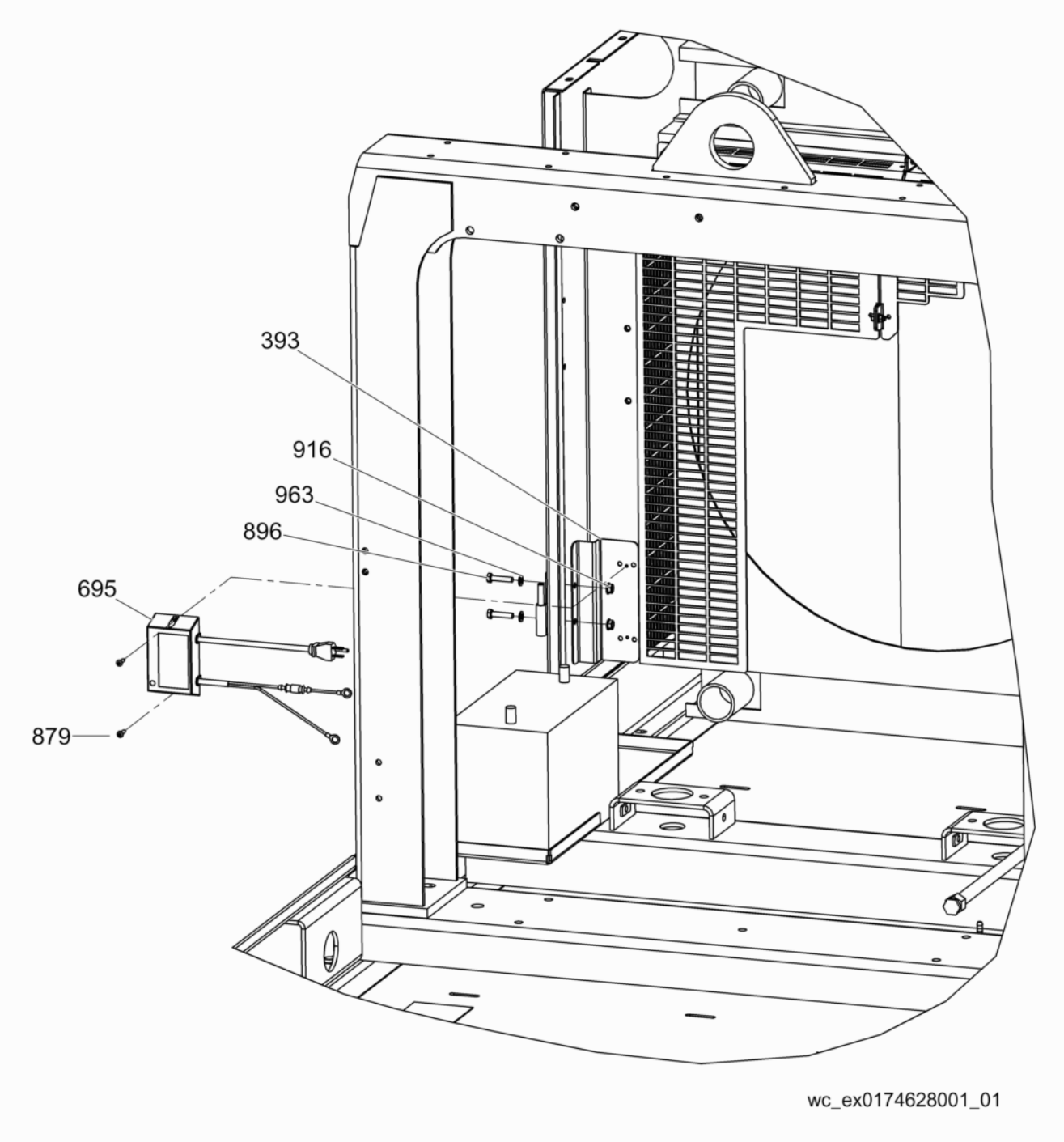

Autek Maquinaria ¡Llámenos! (55) 5392-7077

G 180

Battery Charger
Batterieladegerät
Cargador de Batería
Chargeur de Batterie

Ref. Pos.	Part No. Artikel Nr.	Qty. St.	Description Beschreibung	Descripción Description	Measurem./Abm. / Torque/Drehm.	Norm / Sealant Schmierstoff
393	0173374	1	Bracket Konsole	Soporte Support		
695	0163398	1	Battery charger Batterieladegerät	Cargador de batería Chargeur de batterie		
879	0171457	2	Pan head screw Flachkopfschraube	Tornillo de cabeza de cono achatado Vis ber	No.10 x 3/4in	
896	0173783	2	Screw Schraube	Tornillo Vis	M8 x 35	
916	0030066	2	Lock nut Sicherungsmutter	Contratuerca Contre-écrou	M8	
963	0158899	2	Washer-flat Unterlegscheibe	Arandela plana Rondelle	M8	

AUTEK
MAQUINARIA PARA CONSTRUCCIÓN

Autek Maquinaria ¡Llámenos! (55) 5392-7077

Plantas generadoras de electricidad wacker G 180s | VENTA y RENTA

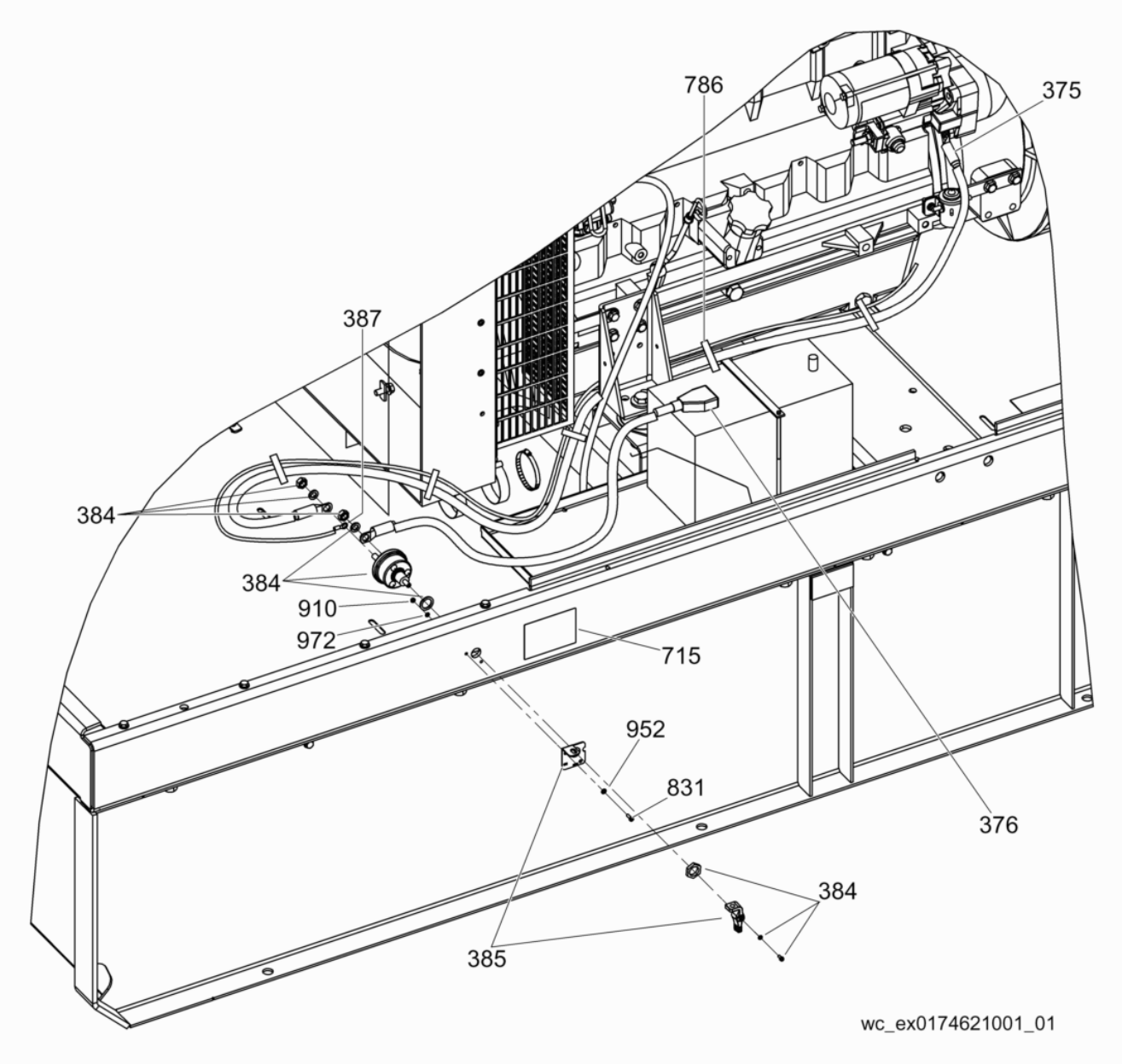

Autek Maquinaria ¡Llámenos! (55) 5392-7077

Battery Disconnect
Batterietrennung
Desconexión de la Batería
Sectionneur de la Batterie

Ref. Pos.	Part No. Artikel Nr.	Qty. St.	Description Beschreibung	Descripción Description	Measurem./Abm. / Torque/Drehm.	Norm / Sealant Schmierstoff
375	0174623	1	Cable Kabel	Cable Câble		
376	0173364	1	Cable Kabel	Cable Câble		
384	0173383	1	Lockout switch Aussperrungsschalter	Interruptor de cierre eléctrico Interrupteur de contre-grève		
385	0173384	1	Handle Handgriff	Manija Poignée		
387	0176413	1	Ring terminal Geschlossen. Kabelschuh	Terminal de anillo Cosse de câble à plage fermée	No.8 x 0,38	
715	0173394	1	Label Aufkleber	Calcomania Autocollant		
786	0111458	5	Cable tie Kabelbinder	Atadura de cable Serre-câble	3,6 x 203	
831	0110405	2	Screw Schraube	Tornillo Vis	M4 x 14	
910	0010872	2	Hex nut Sechskantmutter	Tuerca hexagonal Écrou six-pans	M4	
952	0010628	2	Flat washer Scheibe	Arandela elástica Rondelle de ressort	A4,3	
972	0010655	2	Lock washer Federring	Federring Rondelle de ressort	B4	

AUTEK
MAQUINARIA PARA CONSTRUCCIÓN

Autek Maquinaria ¡Llámenos! (55) 5392-7077

Plantas generadoras de electricidad wacker G 180s | VENTA y RENTA

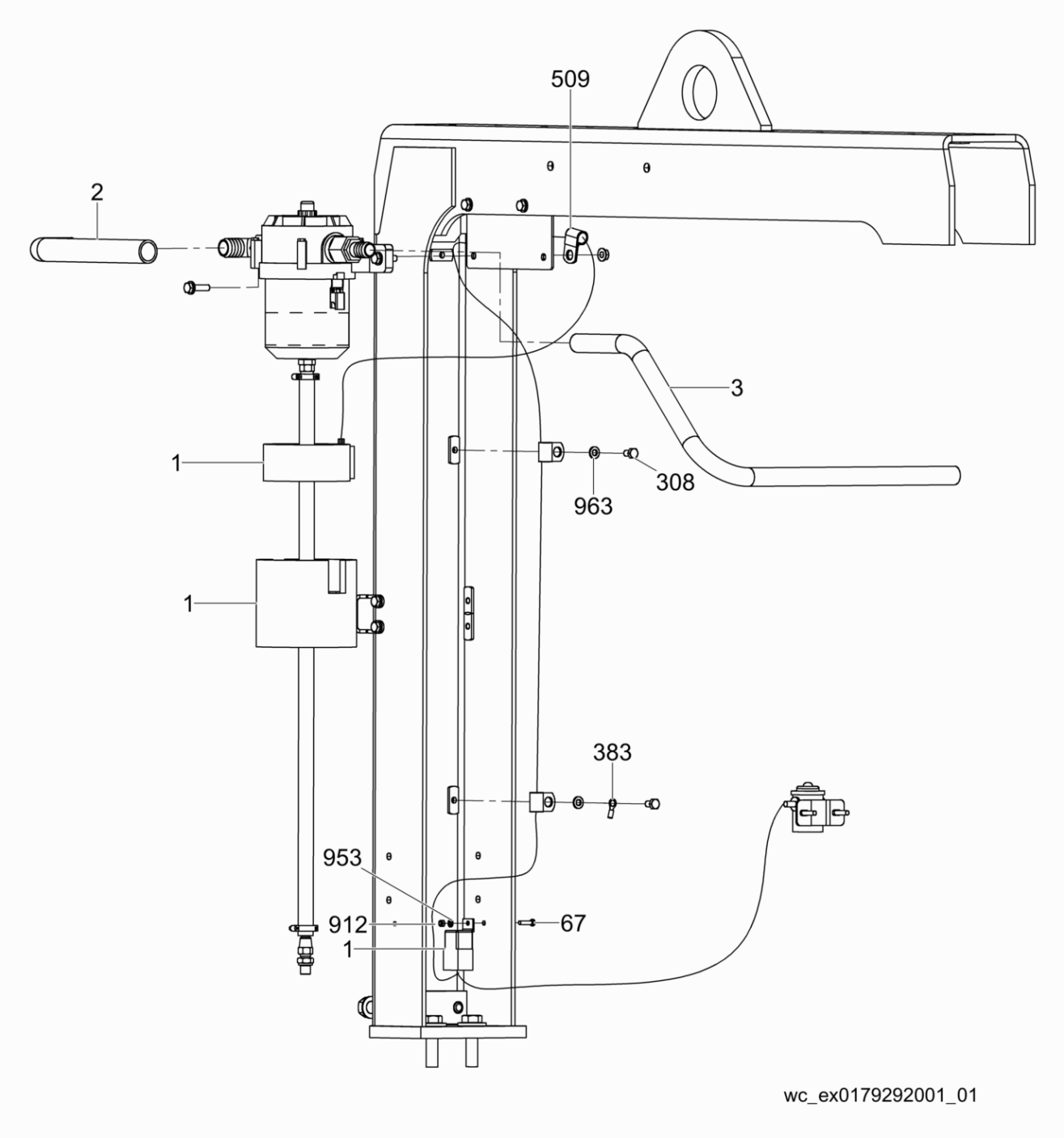

Autek Maquinaria ¡Llámenos! (55) 5392-7077

Plantas generadoras de electricidad wacker G 180s | VENTA y RENTA

Racor Heater
Racor-Heizapparat
Calentador Racor
Appareil de chauffage Racor

Ref. Pos.	Part No. Artikel Nr.	Qty. St.	Description Beschreibung	Descripción Description	Measurem./Abm. / Torque/Drehm.	Norm / Sealant Schmierstoff
1	0179255	1	Racor heater Racor-Heizapparat	Calentador Racor Appareil de chauffage Racor		
2	0179219	1	Foam tube Schäumen Sie Rohr	Espume tubo Ecumer le tube	1-3/8in ID x 267mm	
3	0180022	1	Foam tube Schäumen Sie Rohr	Espume tubo Ecumer le tube	7/8in x 570mm	
67	0011475	1	Hex head screw Sechskantschraube	Tornillo Vis à tête hexagonale	M5 x 20 6Nm/4ft.lbs	
308	0012360	2	Hex head screw Sechskantschraube	Tornillo Vis à tête hexagonale	M8 x 12 25Nm/18ft.lbs	
383	0077989	3	Ring terminal Geschlossen. Kabelschuh	Terminal de anillo Cosse de câble à plage fermée		
509	0157071	3	Clamp Schelle	Abrazadera Agrafe		
912	0010369	1	Lock nut Sicherungsmutter	Contratuerca Contre-écrou	M5	
953	0010625	1	Flat washer Scheibe	Arandela elástica Rondelle de ressort	A5	
963	0158899	2	Washer-flat Unterlegscheibe	Arandela plana Rondelle	M8	

AUTEK
MAQUINARIA PARA CONSTRUCCIÓN

Autek Maquinaria ¡Llámenos! (55) 5392-7077

Plantas generadoras de electricidad wacker G 180s | VENTA y RENTA

AUTEK
MAQUINARIA PARA CONSTRUCCIÓN

Autek Maquinaria ¡Llámenos! (55) 5392-7077

Plantas generadoras de electricidad wacker G 180s | VENTA y RENTA

WACKER NEUSON

Trailer Frame w/Surge Brake
Anhängerrahmen mit Hydraulikbremse
Chasis de Remolque con Freno Hidráulico
Châssis de Remorque avec Frein Hydraulique

AUTEK
MAQUINARIA PARA CONSTRUCCIÓN

Autek Maquinaria ¡Llámenos! (55) 5392-7077

Trailer Frame w/Surge Brake
Anhängerrahmen mit Hydraulikbremse
Chasis de Remolque con Freno Hidráulico
Châssis de Remorque avec Frein Hydraulique

G 180

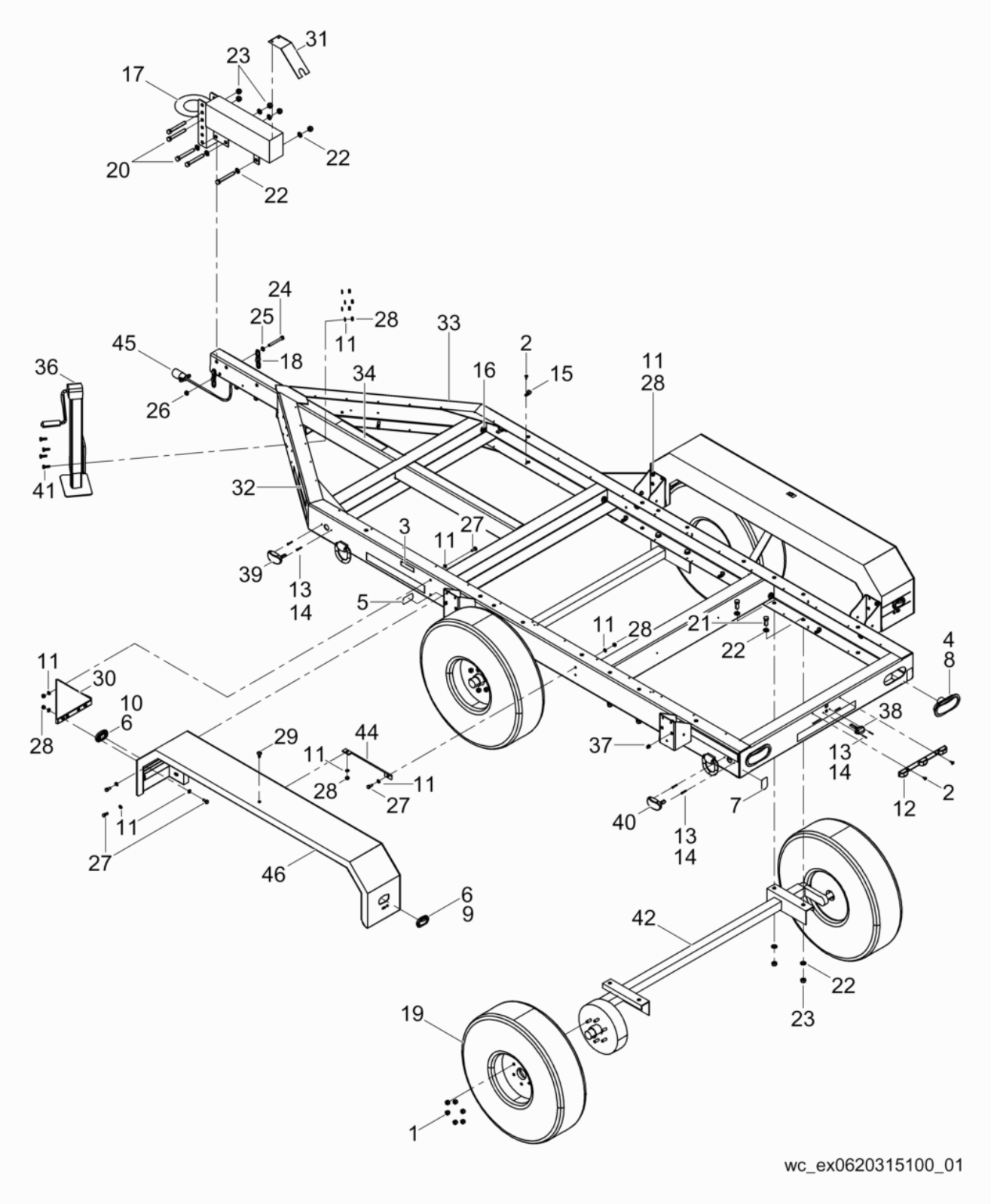

Autek Maquinaria ¡Llámenos! (55) 5392-7077

G 180

Trailer Frame w/Surge Brake
Anhängerrahmen mit Hydraulikbremse
Chasis de Remolque con Freno Hidráulico
Châssis de Remorque avec Frein Hydraulique

Ref. Pos.	Part No. Artikel Nr.	Qty. St.	Description Beschreibung	Descripción Description	Measurem./Abm. / Torque/Drehm.	Norm / Sealant Schmierstoff
1	0151981	24	Nut Mutter	Tuerca Écrou		
2	0155902	25	Rivet Niet	Remache Rivet		
3	0152148	1	Label Aufkleber	Calcomania Autocollant		
4	0151975	2	Light Lampe	Lámpara Lampe		
5	0175938	2	Reflector Reflektor	Reflector Réflecteur		
6	0175939	4	Grommet Tülle	Ojal Passe-fil		
7	0152149	2	Reflector Reflektor	Reflector Réflecteur		
8	0151999	2	Grommet Tülle	Ojal Passe-fil		
9	0175940	2	Red light Rotlicht	Lámpara roja Voyant rouge		
10	0175941	2	Amber light Gelbe Anzeigelampe	Lámpara color de ámbar Voyant ambre		
11	0152150	42	Washer Scheibe	Arandela Rondelle	M10	
12	0175942	1	Light, ID bar Lampe, ID-Stange	Luz, barra ID Lampe, barre ID		
13	0152004	10	Screw Schraube	Tornillo Vis		
14	0151956	10	Nut Mutter	Tuerca Écrou		
15	0155901	10	Wire retainer Kabelhalter	Retenedor de cable Arrêtoir de câble		
16	0152200	10	Grommet Tülle	Ojal Passe-fil		
17	0152203	1	Coupling Kupplung	Acoplamiento Accouplement		
18	0151952	2	Chain Kette	Cadena Chaîne		
19	0152239	4	Wheel Set Radsatz	Juego de rueda Jeu de roue		
20	0152098	5	Bolt Bolzen	Perno Boulon	M16	
21	0152235	8	Bolt Bolzen	Perno Boulon	M16-2,0 x 40	
22	0152236	22	Washer Scheibe	Arandela Rondelle	M16	
23	0152199	13	Nut Mutter	Tuerca Écrou	M16	
24	0151973	2	Bolt Bolzen	Perno Boulon	M12 x 1,75 x 100	
25	0152012	2	Washer Scheibe	Arandela Rondelle	M12	

Autek Maquinaria ¡Llámenos! (55) 5392-7077

Trailer Frame w/Surge Brake
Anhängerrahmen mit Hydraulikbremse
Chasis de Remolque con Freno Hidráulico
Châssis de Remorque avec Frein Hydraulique

G 180

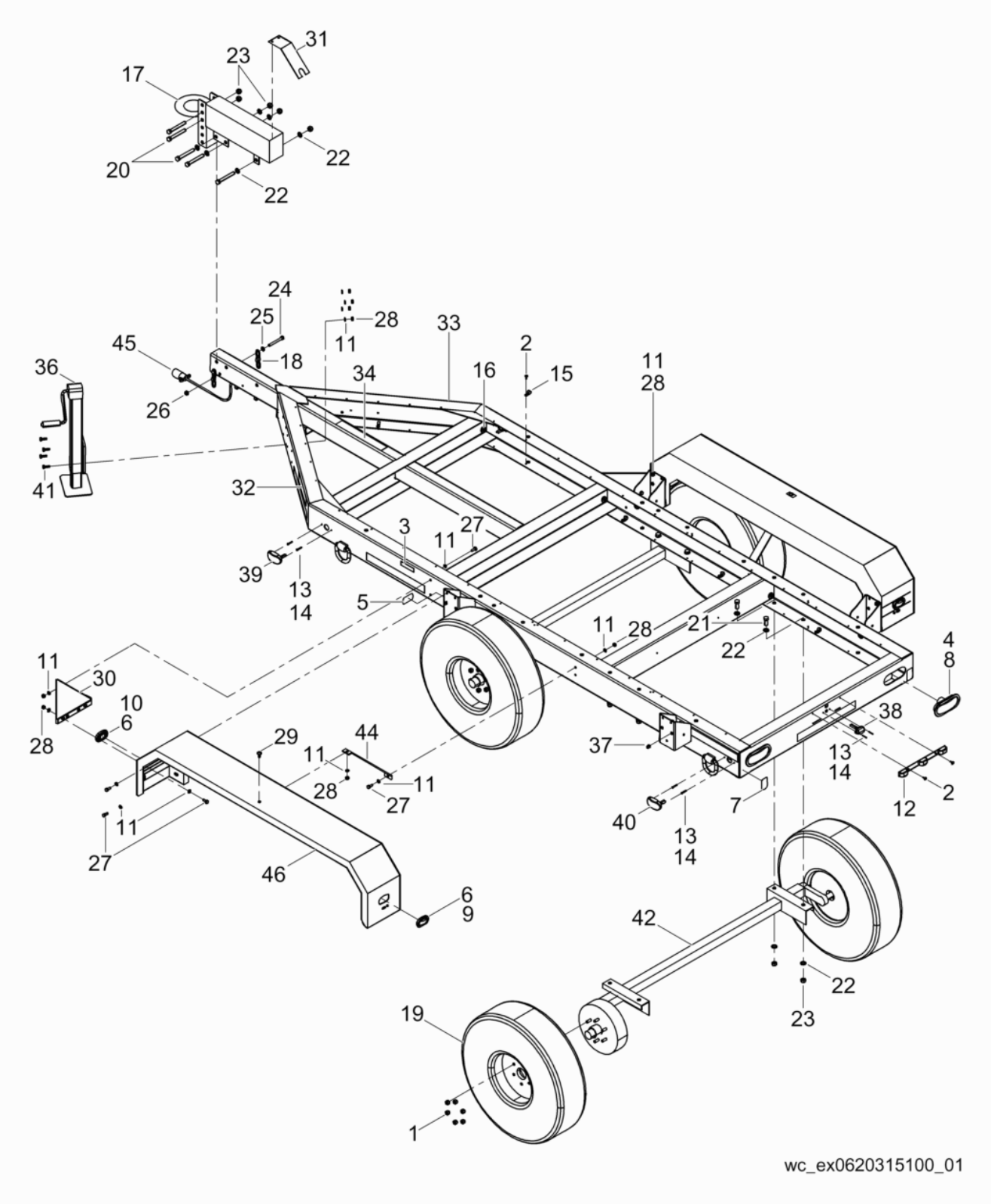

Autek Maquinaria ¡Llámenos! (55) 5392-7077

Plantas generadoras de electricidad wacker G 180s | VENTA y RENTA

Trailer Frame w/Surge Brake
Anhängerrahmen mit Hydraulikbremse
Chasis de Remolque con Freno Hidráulico
Châssis de Remorque avec Frein Hydraulique

Ref. Pos.	Part No. Artikel Nr.	Qty. St.	Description Beschreibung	Descripción Description	Measurem./Abm. / Torque/Drehm.	Norm / Sealant Schmierstoff
26	0152208	2	Nut Mutter	Tuerca Écrou	M12	
27	0152060	18	Bolt Bolzen	Perno Boulon	M10	
28	0152066	24	Nut Mutter	Tuerca Écrou	M10	
29	0152153	2	Carriage bolt Schloßschraube	Tornillo de carruaje Boulon brut à tête bombée	M10	
30	0151961	2	Bracket Konsole	Soporte Support		
31	0152201	1	Guard Schutz	Protector Protection		
32	0158541	1	Label-safety Aufkleber-Sicherheit	Calcomania-Seguridad Autocollant-Sûreté		
33	0158528	1	Label Aufkleber	Calcomania Autocollant		
34	0158517	1	Label Aufkleber	Calcomania Autocollant		
35	0175943	1	Actuator Stellteil	Actuador Dispositif de commande		
36	0175944	1	Jack Wagenheber	Gato Cric		
37	0175945	4	Grommet Tülle	Ojal Passe-fil		
38	0175946	1	License plate light Kennzeichenleuchte	Lámpara de la placa de la matrícula Feu éclaire-plaque		
39	0175947	2	Amber light Gelbe Anzeigelampe	Lámpara color de ámbar Voyant ambre		
40	0175948	2	Red light Rotlicht	Lámpara roja Voyant rouge		
41	0175949	4	Bolt Bolzen	Perno Boulon		
42	0175950	2	Axle Achse	Eje Essieu		
43	0175951	1	Fender Kotflügel	Guardafango Garde-boue		
44	0175952	2	Brace Strebe	Apoyo Ventrière		
45	0175953	1	Wiring harness Kabelbaum	Conjunto de cables Harnais de câbles électriques		
46	0175954	1	Fender Kotflügel	Guardafango Garde-boue		
48	0175955	1	Brake Line Kit Bremse-Rohrleitung kpl.	Tubería de freno compl. Canalisation de frein compl.		

Autek Maquinaria ¡Llámenos! (55) 5392-7077

Hub
Nabe
Cubo
Moyeu

G 180

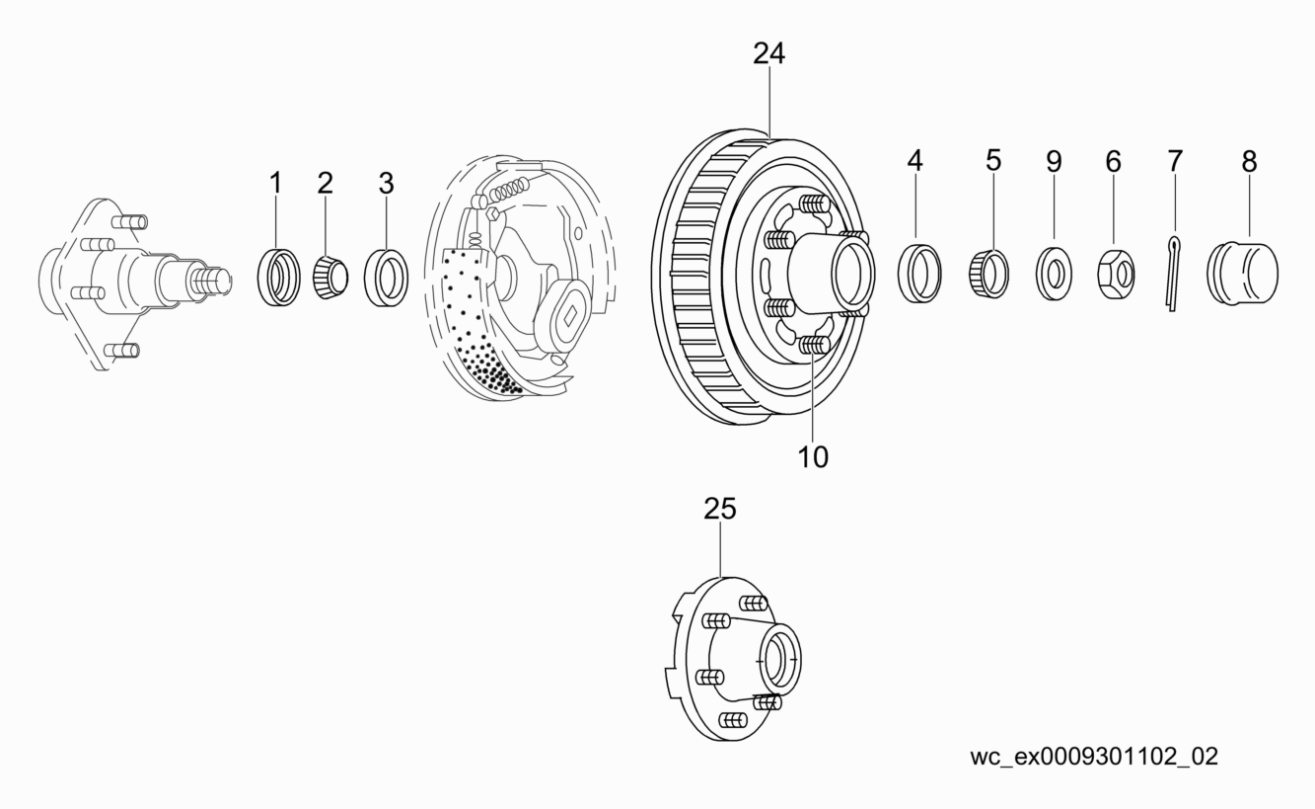

AUTEK
MAQUINARIA PARA CONSTRUCCIÓN

Autek Maquinaria ¡Llámenos! (55) 5392-7077

G 180

Hub
Nabe
Cubo
Moyeu

Ref. Pos.	Part No. Artikel Nr.	Qty. St.	Description Beschreibung	Descripción Description	Measurem./Abm. / Torque/Drehm.	Norm / Sealant Schmierstoff
1	0175966	1	Seal Dichtung	Empaque Joint		
2	0152241	1	Bearing Lager	Rodamiento Roulement		
3	0175967	1	Bearing Lager	Rodamiento Roulement		
4	0175968	1	Bearing Lager	Rodamiento Roulement		
5	0175969	1	Bearing Lager	Rodamiento Roulement		
6	0152245	1	Nut Mutter	Tuerca Écrou		
7	0175970	1	Cotter pin Sicherungssplint	Clavija hendida Goupille fendue		
8	0175971	1	Cap Kappe	Tapa Capuchon		
9	0175972	1	Washer Scheibe	Arandela Rondelle		
10	0175973	1	Stud Gewindebolzen	Perno prisionero Goujon		
24	0175974	1	Hub and drum Nabe und Bremstrommel	Cubo y tambor del freno Moyeu et tambour de frein		
25	0175975	1	Hub Nabe	Cubo Moyeu		

AUTEK
MAQUINARIA PARA CONSTRUCCIÓN

Autek Maquinaria ¡Llámenos! (55) 5392-7077

Plantas generadoras de electricidad wacker G 180s | VENTA y RENTA

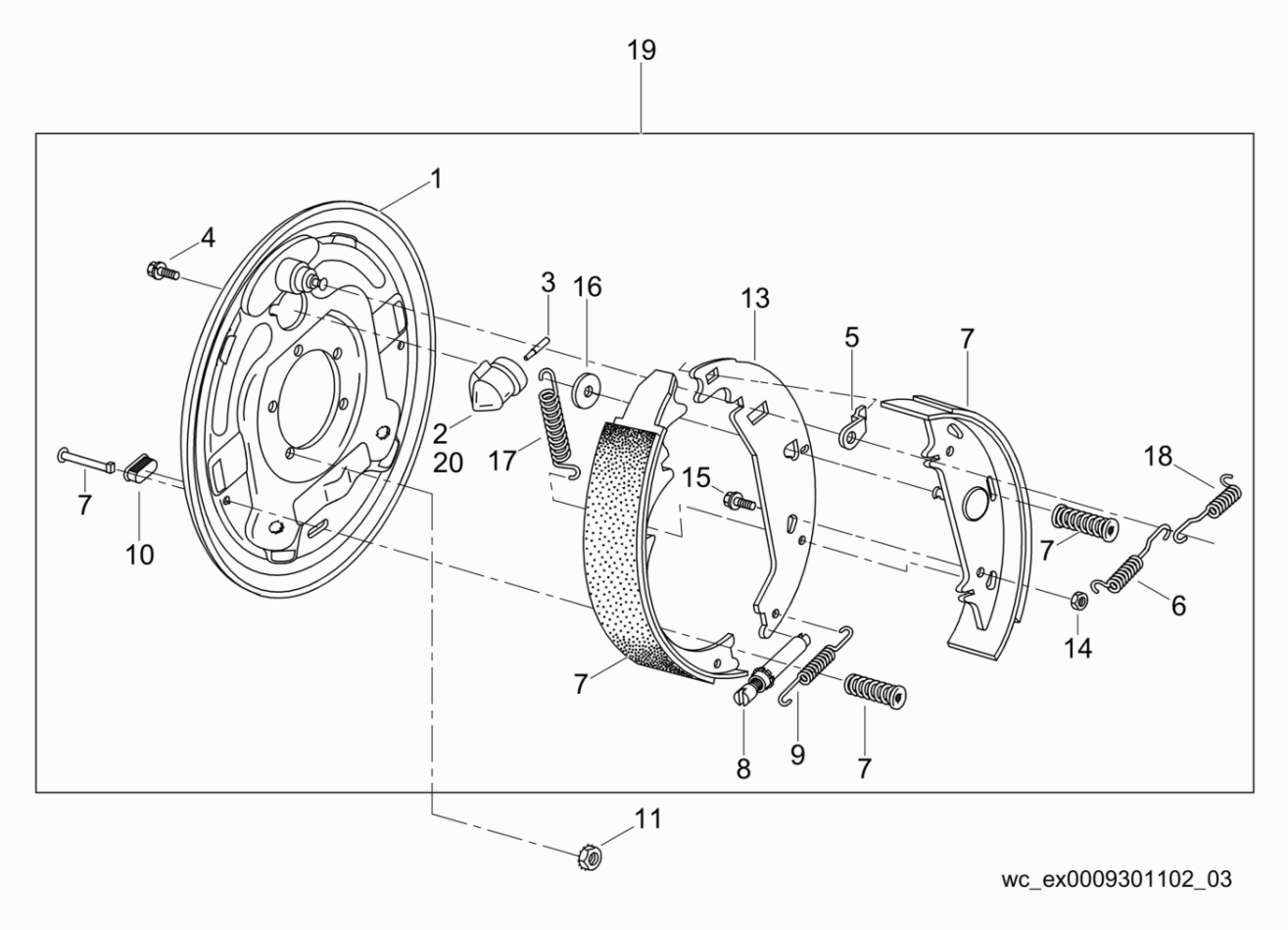

Autek Maquinaria ¡Llámenos! (55) 5392-7077

G 180

Surge Brake
Hydraulikbremse
Freno Hidráulico
Frien Hydraulique

Ref. Pos.	Part No. Artikel Nr.	Qty. St.	Description Beschreibung	Descripción Description	Measurem./Abm. / Torque/Drehm.	Norm / Sealant Schmierstoff
1	0152264	1	Plate Platte	Placa Plaque		
2	0152266	1	Brake Bremse	Freno Frein		
2	0152265	1	Brake Bremse	Freno Frein		
3	0152267	1	Push rod (valve lifter) Stoßstange	Levantaválvula Poussoir de soupape		
4	0152268	2	Screw Schraube	Tornillo Vis		
5	0152269	1	Link Verbindungsstange	Barra de unión Tringle		
6	0152270	1	Spring Feder	Resorte Ressort		
7	0152271	1	Brake Shoe & Lining Kit Satz-Bremsbacke	Juego-patín de freno Jeu-segment de frein		
7	0152272	1	Brake Shoe & Lining Kit Satz-Bremsbacke	Juego-patín de freno Jeu-segment de frein		
8	0152273	1	Brake adjuster assembly Bremsregler	Regulador de freno Régulateur de frein		
9	0152274	1	Adjuster spring Justierfeder	Resorte de ajuste Ressort d'ajustage		
10	0152258	1	Plug (threaded) Schraubverschluß	Tapón roscado Bouchon		
11	0175958	5	Nut w/washer Mutter mit Scheibe	Tuerca c/arandela Écrou avec rondelle		
13	0175960	1	Brake lever Bremshebel	Palanca de freno Levier de frein		
14	0175961	1	Lock nut Sicherungsmutter	Contratuerca Contre-écrou		
15	0175962	1	Screw Schraube	Tornillo Vis		
16	0175963	1	Washer Scheibe	Arandela Rondelle		
17	0175964	1	Return spring Ausdrückbolzenfeder	Resorte retractor Ressort de rappel		
18	0175959	1	Return spring Ausdrückbolzenfeder	Resorte retractor Ressort de rappel		
19	0152139	1	Brake cpl. Bremse kpl.	Freno compl. Frein compl.		
19	0152263	1	Brake cpl. Bremse kpl.	Freno compl. Frein compl.		
20	0175965	1	Bleed screw Ablassschraube	Tornillo sangrador Vis de vidange		

AUTEK MAQUINARIA PARA CONSTRUCCIÓN

Autek Maquinaria ¡Llámenos! (55) 5392-7077

Plantas generadoras de electricidad wacker G 180s | VENTA y RENTA

AUTEK
MAQUINARIA PARA CONSTRUCCIÓN

Autek Maquinaria ¡Llámenos! (55) 5392-7077

Plantas generadoras de electricidad wacker G 180s | VENTA y RENTA

WACKER NEUSON

Trailer Frame w/Electric Brake
Anhängerrahmen mit elektrik-Bremse
Chasis de Remolque con Freno Eléctrico
Châssis de Remorque avec Frein Électrique

AUTEK
MAQUINARIA PARA CONSTRUCCIÓN

Autek Maquinaria ¡Llámenos! (55) 5392-7077

Trailer Frame w/Electric Brake
Anhängerrahmen mit elektrik-Bremse
Chasis de Remolque con Freno Eléctrico
Châssis de Remorque avec Frein Électrique

G 180

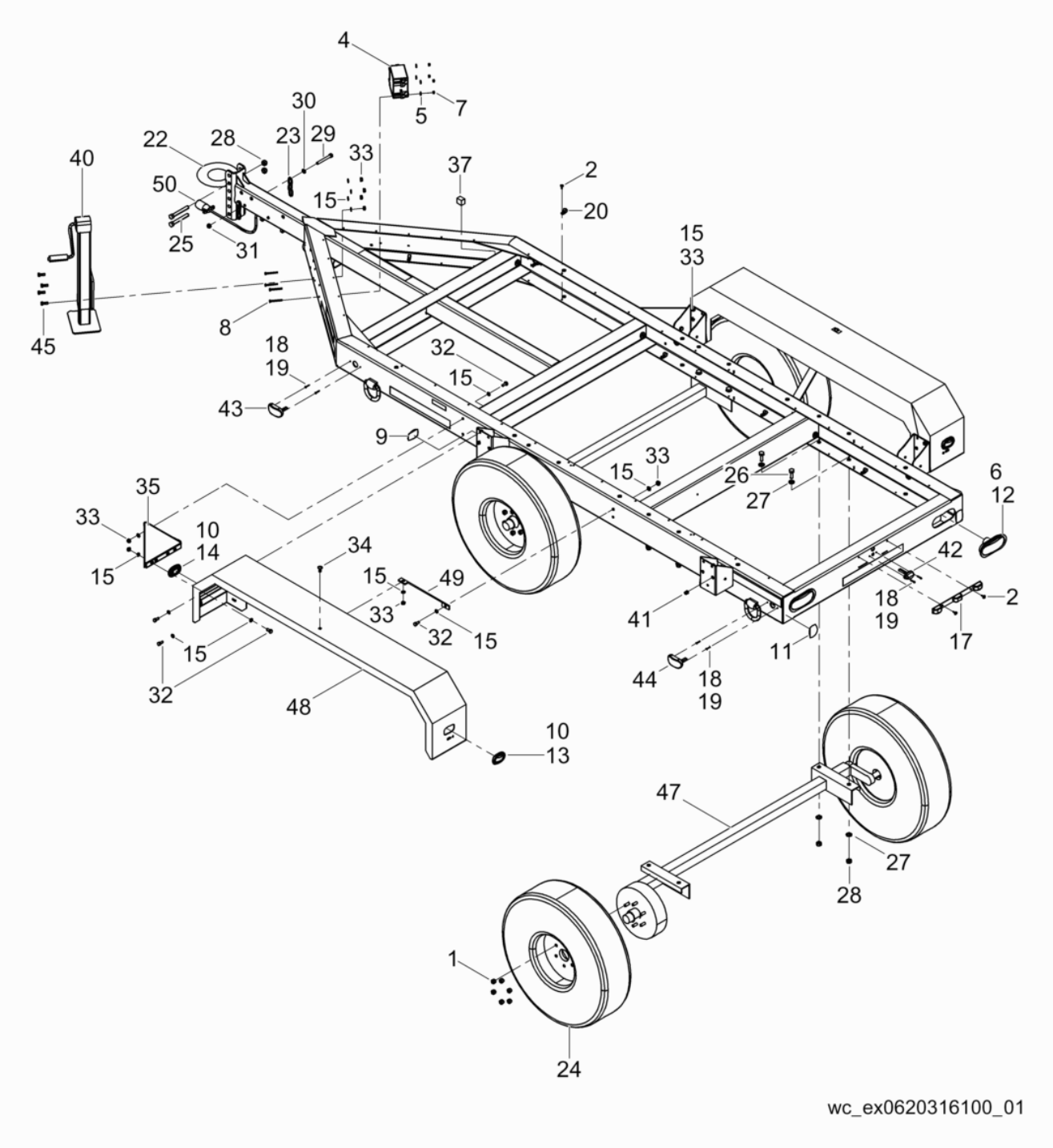

Autek Maquinaria ¡Llámenos! (55) 5392-7077

G 180

Trailer Frame w/Electric Brake
Anhängerrahmen mit elektrik-Bremse
Chasis de Remolque con Freno Eléctrico
Châssis de Remorque avec Frein Électrique

Ref. Pos.	Part No. Artikel Nr.	Qty. St.	Description Beschreibung	Descripción Description	Measurem./Abm. / Torque/Drehm.	Norm / Sealant Schmierstoff
1	0151981	24	Nut Mutter	Tuerca Écrou		
2	0155902	25	Rivet Niet	Remache Rivet		
3	0152148	1	Label Aufkleber	Calcomania Autocollant		
4	0155907	1	Breakaway Kit Bremsensatz	Conjunto de zafar Jeu de dérapage		
5	0151974	5	Washer Scheibe	Arandela Rondelle	1/4in	
6	0151975	2	Light Lampe	Lámpara Lampe		
7	0152003	5	Nut Mutter	Tuerca Écrou	1/4-20in	
8	0155906	4	Bolt Bolzen	Perno Boulon	1/4-20 x 2-1/2in	
9	0175938	2	Reflector Reflektor	Reflector Réflecteur		
10	0175939	2	Grommet Tülle	Ojal Passe-fil		
11	0152149	2	Reflector Reflektor	Reflector Réflecteur		
12	0151999	2	Grommet Tülle	Ojal Passe-fil		
13	0175940	2	Red light Rotlicht	Lámpara roja Voyant rouge		
14	0175941	2	Amber light Gelbe Anzeigelampe	Lámpara color de ámbar Voyant ambre		
15	0152150	42	Washer Scheibe	Arandela Rondelle	M10	
16	0175263	1	Bolt Bolzen	Perno Boulon	1/4-20 x 3-1/2	
17	0175942	1	Light, ID bar Lampe, ID-Stange	Luz, barra ID Lampe, barre ID		
18	0152004	10	Screw Schraube	Tornillo Vis		
19	0151956	10	Nut Mutter	Tuerca Écrou		
20	0155901	10	Wire retainer Kabelhalter	Retenedor de cable Arrêtoir de câble		
21	0152200	10	Grommet Tülle	Ojal Passe-fil		
22	0152203	1	Coupling Kupplung	Acoplamiento Accouplement		
23	0151952	2	Chain Kette	Cadena Chaîne		
24	0152239	4	Wheel Set Radsatz	Juego de rueda Jeu de roue		
25	0152098	2	Bolt Bolzen	Perno Boulon	M16	

Autek Maquinaria ¡Llámenos! (55) 5392-7077

Trailer Frame w/Electric Brake
Anhängerrahmen mit elektrik-Bremse
Chasis de Remolque con Freno Eléctrico
Châssis de Remorque avec Frein Électrique

G 180

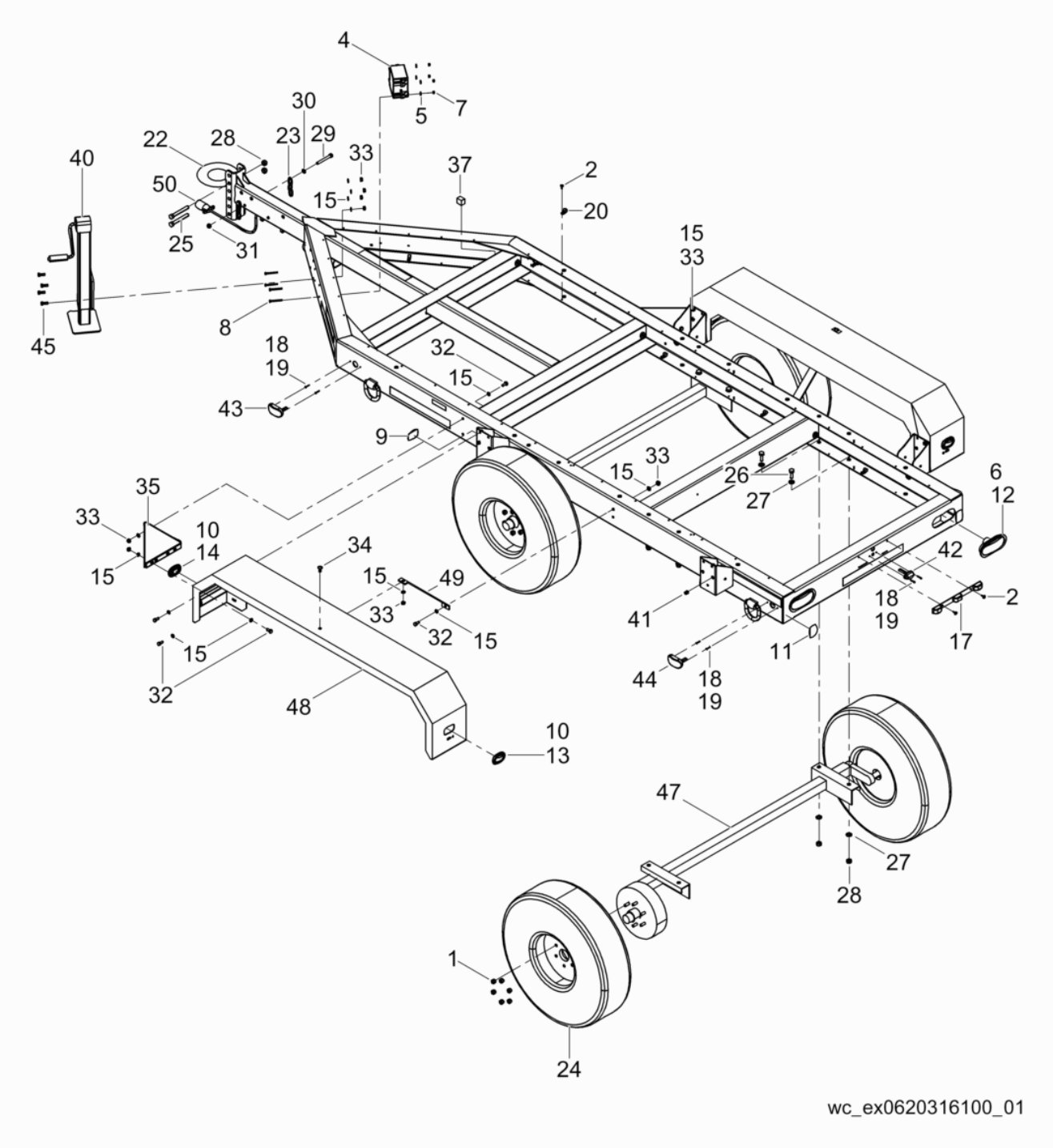

Autek Maquinaria ¡Llámenos! (55) 5392-7077

Plantas generadoras de electricidad wacker G 180s | VENTA y RENTA

Ref. Pos.	Part No. Artikel Nr.	Qty. St.	Description Beschreibung	Descripción Description	Measurem./Abm. / Torque/Drehm.	Norm / Sealant Schmierstoff
26	0152235	8	Bolt Bolzen	Perno Boulon	M16-2,0 x 40	
27	0152236	16	Washer Scheibe	Arandela Rondelle	M16	
28	0152199	10	Nut Mutter	Tuerca Écrou	M16	
29	0151973	2	Bolt Bolzen	Perno Boulon	M12 x 1,75 x 100	
30	0152012	2	Washer Scheibe	Arandela Rondelle	M12	
31	0152208	2	Nut Mutter	Tuerca Écrou	M12	
32	0152060	18	Bolt Bolzen	Perno Boulon	M10	
33	0152066	24	Nut Mutter	Tuerca Écrou	M10	
34	0152153	2	Carriage bolt Schloßschraube	Tornillo de carruaje Boulon brut à tête bombée	M10	
35	0151961	2	Bracket Konsole	Soporte Support		
36	0158541	1	Label-safety Aufkleber-Sicherheit	Calcomania-Seguridad Autocollant-Sûreté		
37	0158514	1	Battery charger Batterieladegerät	Cargador de batería Chargeur de batterie		
38	0158528	1	Label Aufkleber	Calcomania Autocollant		
39	0158517	1	Label Aufkleber	Calcomania Autocollant		
40	0175944	1	Jack Wagenheber	Gato Cric		
41	0175945	4	Grommet Tülle	Ojal Passe-fil		
42	0175946	1	License plate light Kennzeichenleuchte	Lámpara de la placa de la matrícula Feu éclaire-plaque		
43	0175947	2	Amber light Gelbe Anzeigelampe	Lámpara color de ámbar Voyant ambre		
44	0175948	2	Red light Rotlicht	Lámpara roja Voyant rouge		
45	0175949	4	Bolt Bolzen	Perno Boulon		
47	0175956	2	Axle Achse	Eje Essieu		
48	0175951	2	Fender Kotflügel	Guardafango Garde-boue		
49	0175952	2	Brace Strebe	Apoyo Ventrière		
50	0175957	1	Wiring harness Kabelbaum	Conjunto de cables Harnais de câbles électriques		

Autek Maquinaria ¡Llámenos! (55) 5392-7077

Hub
Nabe
Cubo
Moyeu

G 180

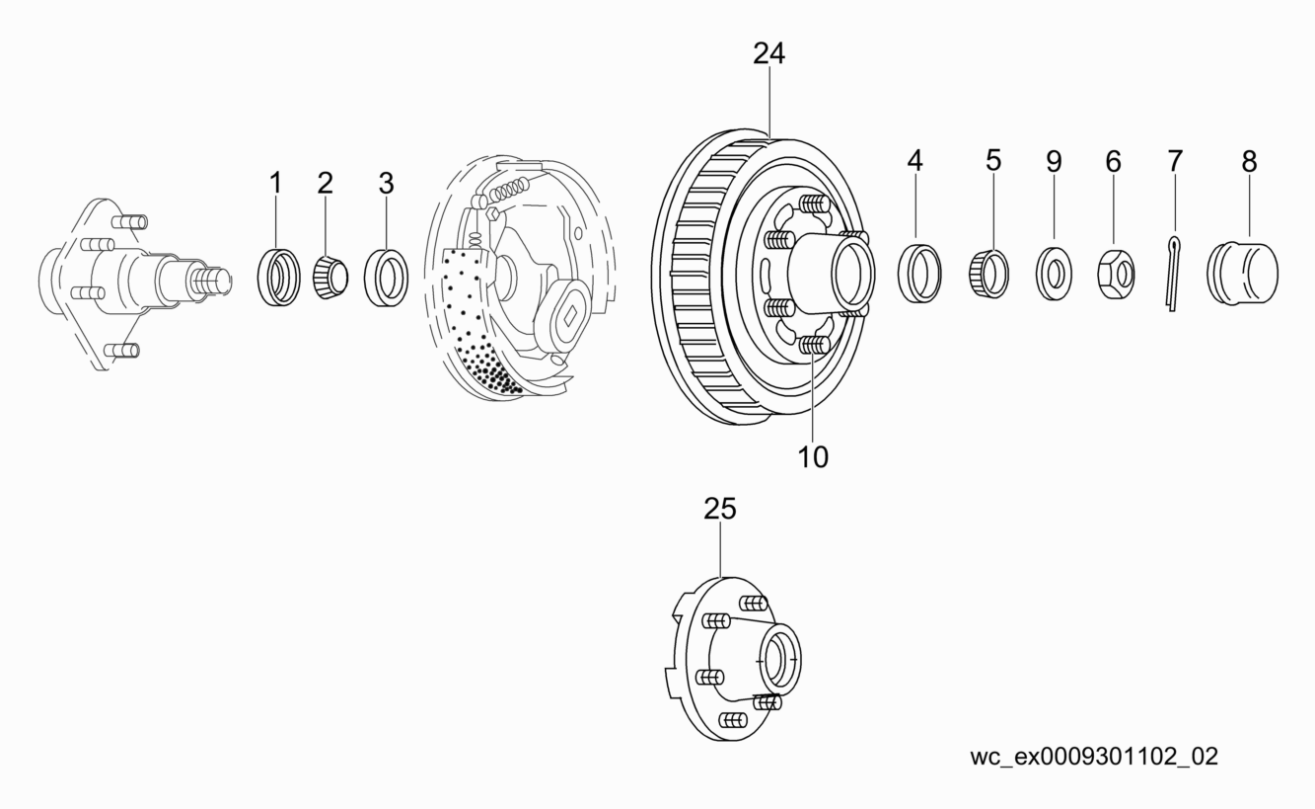

AUTEK
MAQUINARIA PARA CONSTRUCCIÓN

Autek Maquinaria ¡Llámenos! (55) 5392-7077

G 180

Hub
Nabe
Cubo
Moyeu

Ref. Pos.	Part No. Artikel Nr.	Qty. St.	Description Beschreibung	Descripción Description	Measurem./Abm.	Norm
					Torque/Drehm.	Sealant Schmierstoff
1	0175966	1	Seal Dichtung	Empaque Joint		
2	0152241	1	Bearing Lager	Rodamiento Roulement		
3	0175967	1	Bearing Lager	Rodamiento Roulement		
4	0175968	1	Bearing Lager	Rodamiento Roulement		
5	0175969	1	Bearing Lager	Rodamiento Roulement		
6	0152245	1	Nut Mutter	Tuerca Écrou		
7	0175970	1	Cotter pin Sicherungssplint	Clavija hendida Goupille fendue		
8	0175971	1	Cap Kappe	Tapa Capuchon		
9	0175972	1	Washer Scheibe	Arandela Rondelle		
10	0175973	1	Stud Gewindebolzen	Perno prisionero Goujon		
24	0175974	1	Hub and drum Nabe und Bremstrommel	Cubo y tambor del freno Moyeu et tambour de frein		
25	0175975	1	Hub Nabe	Cubo Moyeu		

AUTEK
MAQUINARIA PARA CONSTRUCCIÓN

Autek Maquinaria ¡Llámenos! (55) 5392-7077

Electric Brake
Elektrik-Bremse
Freno Eléctrico
Frein Électrique

G 180

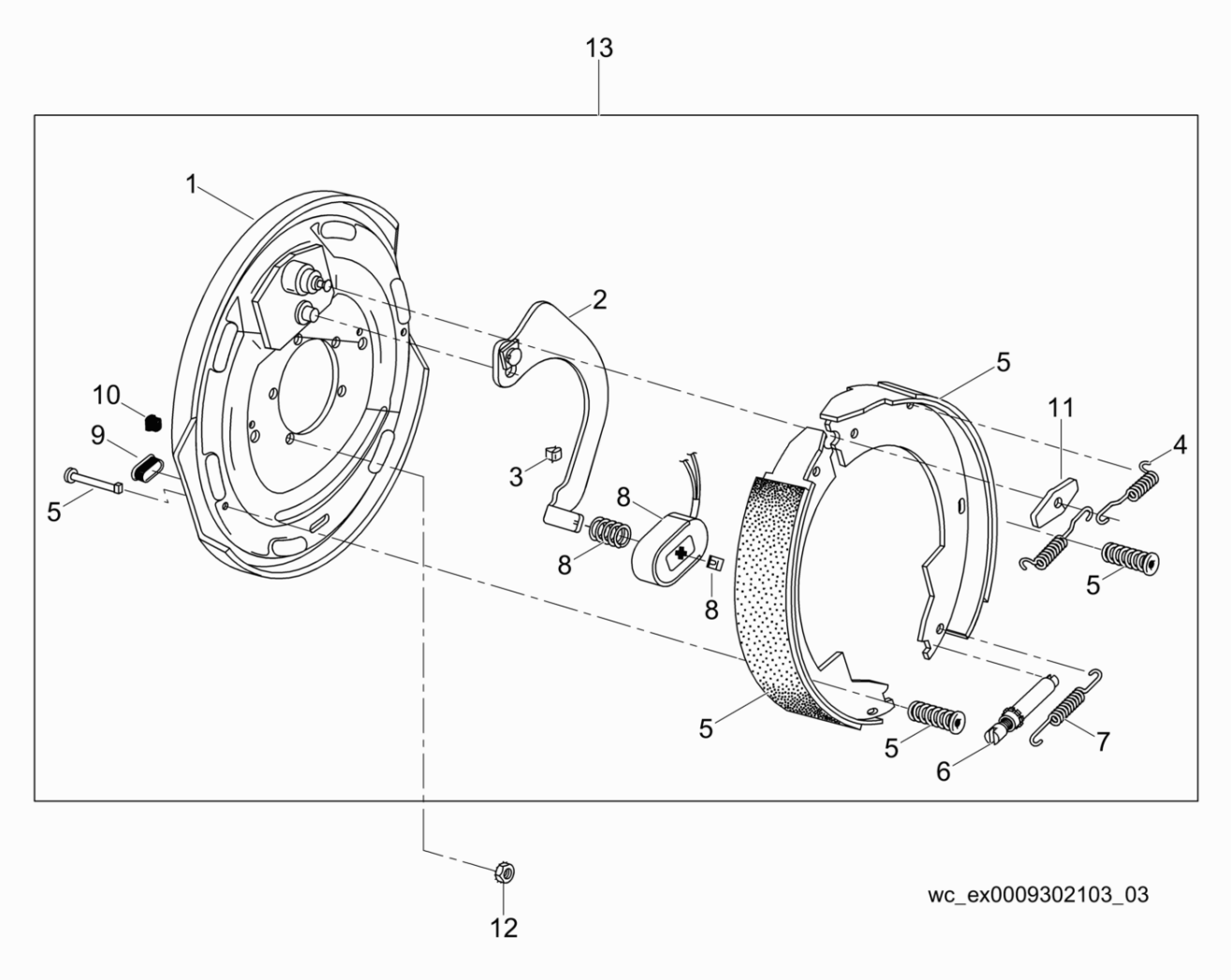

Autek Maquinaria ¡Llámenos! (55) 5392-7077

G 180

Electric Brake
Elektrik-Bremse
Freno Eléctrico
Frein Électrique

Ref. Pos.	Part No. Artikel Nr.	Qty. St.	Description Beschreibung	Descripción Description	Measurem./Abm. / Torque/Drehm.	Norm / Sealant Schmierstoff
1	0152249	1	Plate Platte	Placa Plaque		
2	0152250	1	Lever (left) Hebel (links)	Palanca (izquierda) Levier (gauche)		
2	0152251	1	Lever (right) Hebel (rechts)	Palanca (derecha) Levier (droite)		
3	0152252	2	Clip Befestigung	Clip Clip		
4	0152253	2	Spring Feder	Resorte Ressort		
5	0152254	1	Brake Shoe & Lining Kit Satz-Bremsbacke	Juego-patín de freno Jeu-segment de frein		
6	0152255	1	Brake adjuster assembly Bremsregler	Regulador de freno Régulateur de frein		
7	0152256	1	Adjuster spring Justierfeder	Resorte de ajuste Ressort d'ajustage		
8	0152257	1	Magnet Kit Satz-Magnet	Juego-imán Jeu-segment de frein		
9	0152258	1	Plug (threaded) Schraubverschluß	Tapón roscado Bouchon		
10	0152259	1	Grommet Tülle	Ojal Passe-fil		
11	0152260	1	Washer Scheibe	Arandela Rondelle		
12	0175958	5	Nut w/washer Mutter mit Scheibe	Tuerca c/arandela Écrou avec rondelle		
13	0152248	1	Right hand brake cpl. Bremse kpl. (rechts)	Freno compl. (derecha) Frein compl. (droite)		
13	0152115	1	Left hand brake cpl. Bremse kpl. (links)	Freno compl. (izquierda) Frein compl. (gauche)		

Autek Maquinaria ¡Llámenos! (55) 5392-7077

Plantas generadoras de electricidad wacker G 180s | VENTA y RENTA

Wacker Neuson SE - Preußenstraße 41 - 80809 München - Tel.: +49-(0)89-35402-0 - Fax: +49-(0)89-35402-390
Wacker Neuson Corporation - P. O. Box 9007 - Menomonee Falls, WI 53052-9007 - Tel.: (262)-255-0500 - Fax: (262)-255-0550
Wacker Neuson Ltd. - Tower 1, Grand Century Place - 193 Prince Edward Road West - Mongkok, Kowloon - Hong Kong, VR China - Tel: +852-3605 5360, Fax: +852-2406 6021

Autek Maquinaria ¡Llámenos! (55) 5392-7077

Plantas generadoras de electricidad wacker G 180s | VENTA y RENTA

0171953es	003
0709	

Generador Móvil

G 150
G 180
G 240

MANUAL DE OPERACIÓN

0 1 7 1 9 5 3 E S

Autek Maquinaria ¡Llámenos! (55) 5392-7077

AUTEK
MAQUINARIA PARA CONSTRUCCIÓN

Plantas generadoras de electricidad wacker G 180s | VENTA y RENTA

Prólogo

Documentación de la máquina

- Conserve una copia del Manual de operación con esta máquina en todo momento.
- Use el Manual de repuestos específico que viene con la máquina para solicitar repuestos.
- Consulte el Manual de reparación independiente si desea obtener instrucciones detalladas sobre el mantenimiento y reparación de la máquina.
- Si le falta alguno de estos documentos, comuníquese con Wacker Neuson Corporation para solicitar un repuesto o bien visite el sitio www.wackerneuson.com.
- En todos los pedidos de repuestos o cuando solicite información de servicio, tenga a mano los números de modelo, de referencia, de revisión y de serie de la máquina.

Expectativas sobre la información de este manual

- Este manual brinda información y procedimientos para operar y mantener en forma segura los modelos Wacker Neuson antedichos. Por su propia seguridad y para reducir el riesgo de lesiones, lea cuidadosamente, comprenda y acate todas las instrucciones descritas en este manual.
- Wacker Neuson Corporation se reserva expresamente el derecho a realizar modificaciones técnicas, incluso sin previo aviso, que mejoren el rendimiento o las pautas de seguridad de sus máquinas.
- La información contenida en este manual se basa en las máquinas fabricadas hasta el momento de la publicación. Wacker Neuson Corporation se reserva el derecho de cambiar cualquier porción de esta información sin previo aviso.

Aviso de copyright

- Reservados todos los derechos, especialmente los de copia y distribución.
- Copyright 2009 de Wacker Neuson Corporation.
- Esta publicación puede ser fotocopiada por el comprador original de la máquina. Cualquier otro tipo de reproducción está prohibida sin la autorización expresa por escrito de Wacker Neuson Corporation.
- Todo tipo de reproducción o distribución no autorizada por Wacker Neuson Corporation representa una infracción de los derechos válidos de copyright, y será penada por la ley.

Leyes referentes a supresores de chispas

AVISO: Los Códigos estatales de salud y seguridad y los Códigos de recursos públicos especifican que en ciertos lugares deben utilizarse supresores de chispas en motores de combustión interna que usan combustibles de hidrocarburo. Un supresor de chispas es un dispositivo diseñado para evitar la descarga accidental de chispas o llamas del escape del motor. Los supresores de chispas están calificados y clasificados por el Servicio Forestal de los Estados Unidos para este propósito. A fin de cumplir con las leyes locales referentes a supresores de chispas, consulte al distribuidor del motor o al Administrador de salud y seguridad local.

Marcas comerciales

Todas las marcas comerciales mencionadas en este manual pertenecen a sus respectivos propietarios.

Autek Maquinaria ¡Llámenos! (55) 5392-7077

Plantas generadoras de electricidad wacker G 180s | VENTA y RENTA

AUTEK
MAQUINARIA PARA CONSTRUCCIÓN

Autek Maquinaria ¡Llámenos! (55) 5392-7077

Plantas generadoras de electricidad wacker G 180s | VENTA y RENTA

Prólogo **3**

1. Información de seguridad **7**

1.1 Símbolos que aparecen en este manual 7
1.2 Pautas de seguridad para la operación de la máquina 8
1.3 Seguridad para el Operador del Motor 10
1.4 Seguridad en el remolque 11
1.5 Pautas para la seguridad durante el servicio 11
1.6 Ubicación de las calcomanías 13
1.7 Calcomanías de seguridad y advertencia 15
1.8 Calcomanías de información 18

2. Operación **23**

2.1 Aplicación 23
2.2 Panel de control 24
2.3 Secuencia de arranque normal 26
2.4 Supervisión del generador 28
2.5 Supervisión del motor 29
2.6 Fallas de parada del motor 30
2.7 Falla por sobrecorriente 31
2.8 Luz de advertencia 32
2.9 Selector de voltaje 33
2.10 Interruptor de parada de emergencia 35
2.11 Interruptor de circuito de la línea principal 36
2.12 Interruptor de arranque del motor 37
2.13 Ajuste del voltaje con el reóstato 38
2.14 Lengüetas de conexión 39
2.15 Conexión a tierra 39
2.16 Tomacorrientes 40
2.17 Bloque de terminales, marcha remota 41
2.18 Calcomanía del selector de voltaje 42
2.19 Antes del arranque 43
2.20 Arranque manual 45
2.21 Marcha del generador 47
2.22 Factores de corrección de potencia del motor 48
2.23 Filtro Racor® del cárter 49
2.24 Apagado del generador 50
2.25 Arranque en clima frío 50
2.26 Elevación 50
2.27 Almacenamiento de un día para otro 51

Autek Maquinaria ¡Llámenos! (55) 5392-7077

Plantas generadoras de electricidad wacker G 180s | VENTA y RENTA

2.28 Almacenamiento a largo plazo 51
2.29 Arranque automático/remoto 52
2.30 Interruptor remoto/de transferencia 53
2.31 Remolque 54

3. Mantenimiento 56

3.1 Programa de mantenimiento periódico 56
3.2 Rodaje de máquinas nuevas 58
3.3 Restablecimiento del temporizador de mantenimiento periódico 58
3.4 Reemplazo del elemento de filtro de aire 59
3.5 Reemplazo del elemento filtrante Racor 60
3.6 Lubricación del motor 61
3.7 Revisión del nivel de refrigerante del motor 62
3.8 Mantenimiento del remolque 63

4. Opciones instaladas de fábrica 65

4.1 Calefactor de motor 65
4.2 Calentador de banda de LCD 66
4.3 Parada por bajo nivel de refrigerante 67
4.4 Conservador del nivel de lubricante 68
4.5 Persianas activadas por temperatura 69
4.6 Desconexión de la batería trabable 69

5. Esquema 70

5.1 Esquema de CC (G 150 / G 180 / G 240) 70
5.2 Componentes del esquema de CC 71
5.3 Esquema de CA (G 150 / G 180) 72
5.4 Componentes esquemáticos de CA (G 150 / G 180) 73
5.5 Esquema de CA (G 240) 74
5.6 Componentes esquemáticos de CA (G 240) 75

6. Datos técnicos 76

6.1 Motor 76
6.2 Datos del generador 77
6.3 Datos del remolque y paletas 78
6.4 Dimensiones 79

AUTEK MAQUINARIA PARA CONSTRUCCION

Autek Maquinaria ¡Llámenos! (55) 5392-7077

Plantas generadoras de electricidad wacker G 180s | VENTA y RENTA

1. Información de seguridad

1.1 Símbolos que aparecen en este manual

Este es el símbolo de alerta de seguridad. Se emplea para avisarle de peligros potenciales de lesión corporal.

- Acate todos los mensajes de seguridad que aparecen junto a este símbolo.

PELIGRO

PELIGRO indica una situación de riesgo que, si no se evita, causará la muerte o lesión grave.

- Acate todos los mensajes de seguridad que aparecen junto a este símbolo para evitar posibles daños corporales o la muerte.

ADVERTENCIA

ADVERTENCIA indica una situación de riesgo que, si no se evita, puede causar la muerte o lesión grave.

- Obedezca todos los mensajes de seguridad a continuación de este símbolo para evitar posibles daños corporales o la muerte.

AUTEK MAQUINARIA PARA CONSTRUCCIÓN

PRECAUCIÓN

PRECAUCIÓN indica una situación de riesgo que, si no se evita, puede causar lesión de grado menor o moderado.

- Acate todos los mensajes de seguridad a continuación de este símbolo para evitar posibles daños corporales o la muerte.

AVISO: Cuando no está acompañado del símbolo de alerta de seguridad, AVISO indica una situación de riesgo que, si no se evita, podría causar daños a la propiedad.

Nota: *Contiene información adicional importante para un procedimiento determinado.*

Autek Maquinaria ¡Llámenos! (55) 5392-7077

Plantas generadoras de electricidad wacker G 180s | VENTA y RENTA

1.2 Pautas de seguridad para la operación de la máquina

ADVERTENCIA
Las máquinas operadas de manera inadecuada o por parte de personal no capacitado pueden ser peligrosas.
- ▶ Lea las instrucciones de operación que aparecen tanto en este Manual de operación como en el del motor.
- ▶ Familiarícese con la posición y correcto uso de todos los controles.
- ▶ Los operarios sin experiencia deberán recibir instrucciones por parte de una persona familiarizada con la máquina, antes de que se les permita operarla.

Antes de arrancar la máquina

Antes de arrancar esta máquina:
- Solicite a un técnico electricista certificado que configure el generador. No permita que personal no entrenado opere o dé servicio al generador.
- Haga una caminata de inspección alrededor del generador antes de ponerlo en marcha. Abra las puertas laterales e inspeccione visualmente el compartimiento del motor en busca de daños evidentes o la presencia de objetos foráneos que pudieran afectar la operación.
- Siga las instrucciones de arranque y detención que se indican en este manual. Sepa cómo detener el generador antes de ponerlo en marcha.
- No encienda una máquina que necesita reparaciones.
- Cerciórese de que la máquina esté en una superficie firme, nivelada y que no se vuelque, ruede, deslice ni caiga al estar funcionando.
- Retire todas las herramientas, cables y demás objetos sueltos del generador antes de ponerlo en marcha.

Seguridad eléctrica

Para aumentar la seguridad eléctrica mientras opera la máquina:
- No opere el generador ni otras herramientas conectadas al mismo, con las manos mojadas.
- No use cables eléctricos desgastados. Se pueden producir descargas eléctricas y daños materiales graves.
- No opere el generador en aguas estancadas.
- Cerciórese de que la máquina esté correcta y firmemente conectada a tierra, según las reglamentaciones nacionales y locales.
- No sobrecargue el generador. El amperaje total de la herramientas y el equipo conectado al generador no debe sobrepasar la carga nominal.

PELIGRO
¡La retroalimentación del generador a la red de distribución de electricidad puede causar lesiones graves a los empleados de la compañía de electricidad!
- ▶ La conexión incorrecta del generador al sistema eléctrico de un inmueble puede permitir que la corriente eléctrica del generador vuelva a las líneas del servicio público. Ello puede provocar la electrocución de los empleados, como también incendios o explosiones.
- ▶ Las conexiones al sistema eléctrico de un inmueble las deben realizar técnicos electricistas calificados, cumpliendo con todas las leyes y los códigos eléctricos pertinentes.
- ▶ Si se conecta al sistema eléctrico de un inmueble, el generador debe cumplir con los requisitos de alimentación, voltaje y frecuencia del equipo en el edificio en cuestión.

Autek Maquinaria ¡Llámenos! (55) 5392-7077

Plantas generadoras de electricidad wacker G 180s | VENTA y RENTA

Seguridad en la operación

Para aumentar la seguridad mientras funciona esta máquina, nunca:

- Opere el generador cuando en sus inmediaciones haya envases abiertos de combustible, pintura u otros líquidos inflamables.
- Coloque material o líquidos inflamables cerca del generador.
- Opere la máquina bajo techo a menos que los gases de escape se puedan ventilar correctamente.
- Toque el motor, escape o componentes del generador cuando estén calientes. Se podrían producir quemaduras.
- Use el botón de parada de emergencia en caso de emergencia real. No rearranque el motor sino hasta haber determinado y solucionado la causa del problema.

Siempre haga lo siguiente:

- Use protectores auditivos al operar el equipo.
- Mantenga la máquina a por lo menos a un metro (tres pies) de las estructuras, inmuebles y otros equipos durante el uso.
- Mantenga la zona aledaña inmediata y bajo la máquina limpia, ordenada y libre de desechos y materiales combustibles. Cerciórese de que por encima de la máquina no haya desechos que pudieran caer encima o en su interior, o en el compartimiento de escape.

Almacenamiento de la máquina

Almacene la máquina de manera adecuada cuando no la utilice. La máquina deberá almacenarse en un lugar limpio y seco que esté fuera del alcance de los niños.

AUTEK MAQUINARIA PARA CONSTRUCCIÓN

Autek Maquinaria ¡Llámenos! (55) 5392-7077

Plantas generadoras de electricidad wacker G 180s | VENTA y RENTA

1.3 Seguridad para el Operador del Motor

ADVERTENCIA
Los motores de combustión interna presentan riesgos especiales durante la operación y el abastecimiento de combustible. En caso de no seguir las advertencias y las pautas de seguridad, podrían producirse lesiones graves o la muerte.

- Lea y siga las instrucciones de advertencia en el manual del propietario del motor y las pautas de seguridad que se detallan a continuación.

1. NO haga marchar el equipo en interiores o en zonas de poca ventilación, a menos que se utilicen mangueras de escape al exterior.
2. NO llene el tanque de combustible en las cercanías de llamas abiertas, al fumar o mientras que el motor se encuentre en marcha.
3. NO suministre combustible a un motor caliente o en funcionamiento.
4. SIEMPRE llene el tanque de combustible en un área bien ventilada.
5. NO se apoye en o toque los caños de escape o el cilindro del motor mientras que estén calientes.
6. SIEMPRE vuelva a colocar la tapa del tanque de combustible luego de suministrar combustible.
7. NO arranque el motor si se ha volcado combustible o si llegara a sentir olor a combustible. Aleje el generador del lugar del vuelco y luego seque el generador antes de arrancarlo.
8. NO retire la tapa del radiador cuando el motor esté en marcha o caliente. El líquido del radiador está caliente y bajo presión, ¡puede causar quemaduras graves!

AUTEK MAQUINARIA PARA CONSTRUCCIÓN

Autek Maquinaria ¡Llámenos! (55) 5392-7077

Plantas generadoras de electricidad wacker G 180s | VENTA y RENTA

1.4 Seguridad en el remolque

ADVERTENCIA
Trasladar un remolque grande requiere de un cuidado especial. Para reducir la posibilidad de un accidente:
- ▶ Tanto el remolque como el vehículo deben estar en buen estado.
- ▶ El remolque y el vehículo deben estar firmemente sujetos entre sí.

Enganche y acople

Antes del traslado, siga las instrucciones que se indican a continuación para garantizar que el enganche y el acople estén listos para usarse.
- Verifique que el enganche y el acoplamiento en el vehículo sean de igual capacidad o bien sobrepasen la “especificación nominal del peso bruto del vehículo” del remolque.
- Inspeccione el enganche y el acoplamiento en busca de desgaste o daños. NO traslade el remolque utilizando piezas averiadas.
- Cerciórese de que el acople esté firmemente sujeto al vehículo.
- Conecte las cadenas de seguridad.
- Conecte el gancho de seguridad del cable de zafar al tope o parte trasera del vehículo. No lo empalme al enganche del vehículo.

Neumáticos y ruedas

Antes del traslado, siga las instrucciones que se indican a continuación para garantizar que el enganche y el acople estén listos para usarse.
- Revise el desgaste, inflado y estado en general de los neumáticos en el remolque. Reemplace los neumáticos desgastados.
- Verifique que todas las tuercas que sujeten las ruedas estén presentes y apretadas.

Frenos y luces

Antes del traslado, siga las instrucciones que se indican a continuación para garantizar que el enganche y el acople estén listos para usarse.
- Pruebe los frenos de inercia del remolque.
- Pruebe los frenos en el vehículo que se usarán para el traslado.
- Cerciórese de que las luces direccionales y del remolque estén conectadas y funcionando correctamente.

1.5 Pautas para la seguridad durante el servicio

ADVERTENCIA
Una máquina con una mantención deficiente puede representar un riesgo de lesiones corporales.
- ▶ Siga el programa de Mantenimiento periódico de este Manual de operación.
- ▶ Repare o reemplace inmediatamente los componentes dañados o averiados.

Prerrequisitos

Antes de darle mantenimiento a esta máquina:
- Ponga el interruptor de arranque de la máquina en apagado (“O”)
- Abra los interruptores de circuito (“APAGADO”)
- Cierre el interruptor de parada de emergencia (presionándolo)
- Desconecte el terminal negativo de la batería

Autek Maquinaria ¡Llámenos! (55) 5392-7077

Plantas generadoras de electricidad wacker G 180s | VENTA y RENTA

- Coloque un cartel de “NO ARRANCAR” en la máquina. De esta manera, se podrá notificar a los demás que se están realizando servicios de mantenimiento en la unidad y se reducirá la posibilidad de que alguien intente arrancar accidentalmente la unidad.
- Cerciórese de que el interruptor de arranque remoto o transferencia (si lo usa) también esté apagado y rotulado.

Conexión a tierra

- ¡El generador debe estar conectado a una conexión a tierra correcta para una operación segura!
- En las orejetas de conexión del cliente, hay una “conexión a tierra central del equipo”. Este punto se conecta directamente a la base del generador. Todas las demás conexiones a tierra del sistema se conectan a este punto central.
- Ponga a tierra el generador de acuerdo con las pautas definidas en las reglamentaciones nacionales, estatales y locales.

Cómo evitar lesiones corporales

- Deje que el motor se enfríe antes de transportar o darle mantenimiento a la máquina.
- Esté conciente de las piezas móviles y mantenga las manos, los pies y las prendas sueltas alejadas de las piezas móviles de la máquina.
- No intente abrir la tapa del radiador mientras la unidad esté funcionando ni antes de que se haya enfriado el motor. ¡Puede sufrir quemaduras graves!
- No le dé mantenimiento a la máquina si su vestimenta o piel están mojadas.
- No permita que personal no entrenado le dé mantenimiento al equipo. Sólo técnicos electricistas entrenados deben darle mantenimiento a los componentes eléctricos de este equipo.

Seguridad en el mantenimiento

- No modifique la máquina sin la expresa aprobación por escrito del fabricante.
- No permita que se acumule agua alrededor de la base de la máquina. Si hay agua, mueva la máquina y deje que se seque antes de darle mantenimiento.
- No permita que se acumule agua alrededor de la base de la máquina. ¡Si hay agua presente, NO le dé servicio a la máquina! Deje que el agua se seque antes de hacerlo.
- Cuando limpie la unidad, no lave a presión el panel de control, el extremo del generador ni ninguno de los demás componentes eléctricos.

Reemplazo de piezas y calcomanías

- Cambie los componentes desgastados o dañados.
- Use sólo piezas de repuesto recomendadas por Wacker Neuson Corporation.
- Vuelva a colocar todas las calcomanías faltantes y cambie las que sean difíciles de leer. Las calcomanías proporcionan instrucciones de operación importantes y advierten sobre peligros y riesgos.
- Verifique todos los sujetadores externos en intervalos regulares.

Elevación y transporte

Al levantar la máquina:

- Asegúrese de que las eslingas, las cadenas, los ganchos, las rampas, los gatos y otros tipos de dispositivos de elevación estén bien sujetados y tengan suficiente capacidad de carga para levantar o sostener la máquina de manera segura.
- Esté al tanto de la ubicación de otras personas que se encuentren alrededor al elevar la máquina.

Para reducir la posibilidad de lesiones:

- No se pare debajo de la máquina mientras la esté elevando o moviendo.
- No se suba a la máquina mientras la esté elevando o moviendo.

Autek Maquinaria ¡Llámenos! (55) 5392-7077

Plantas generadoras de electricidad wacker G 180s | VENTA y RENTA

1.6 Ubicación de las calcomanías

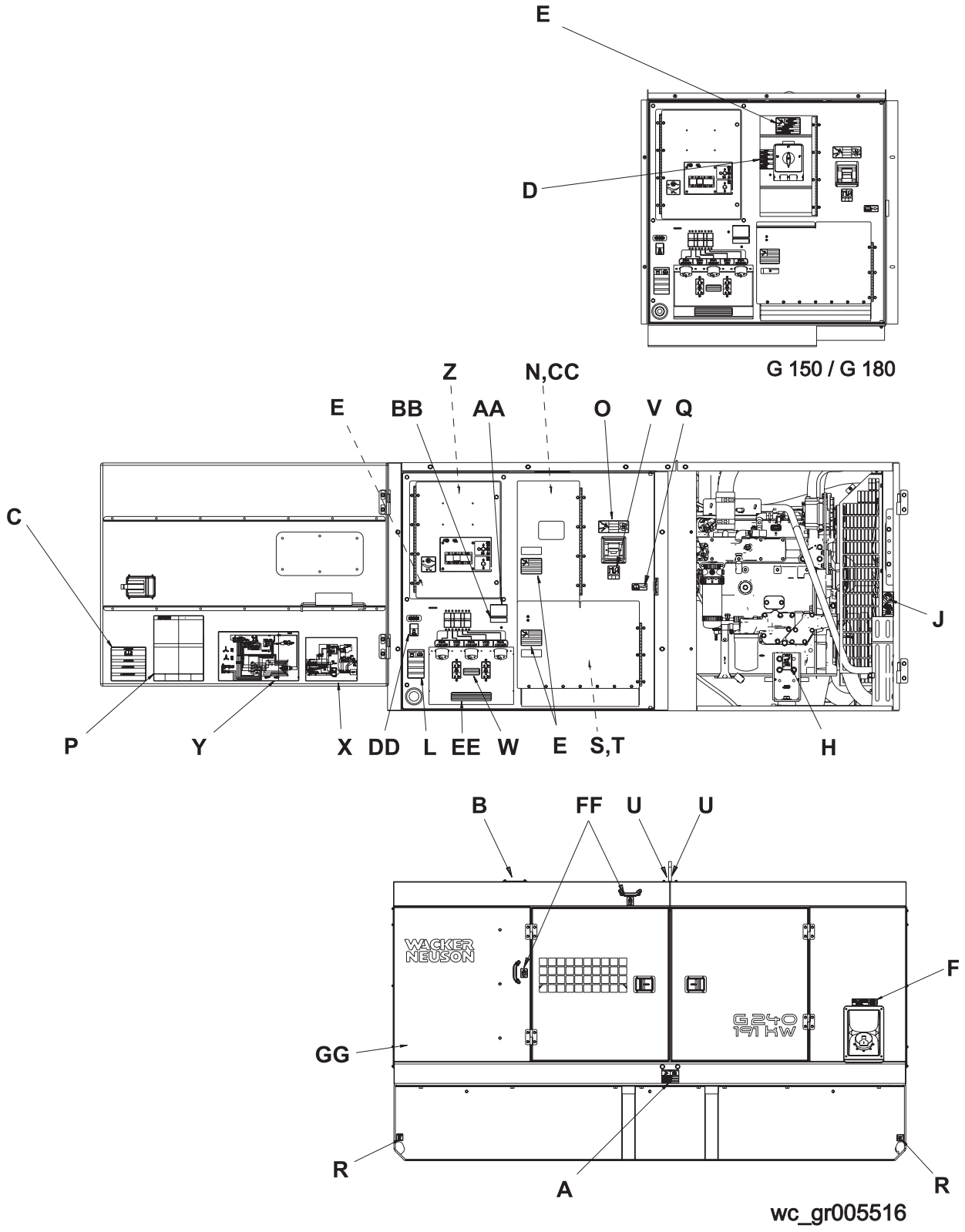

Autek Maquinaria ¡Llámenos! (55) 5392-7077

Plantas generadoras de electricidad wacker G 180s | VENTA y RENTA

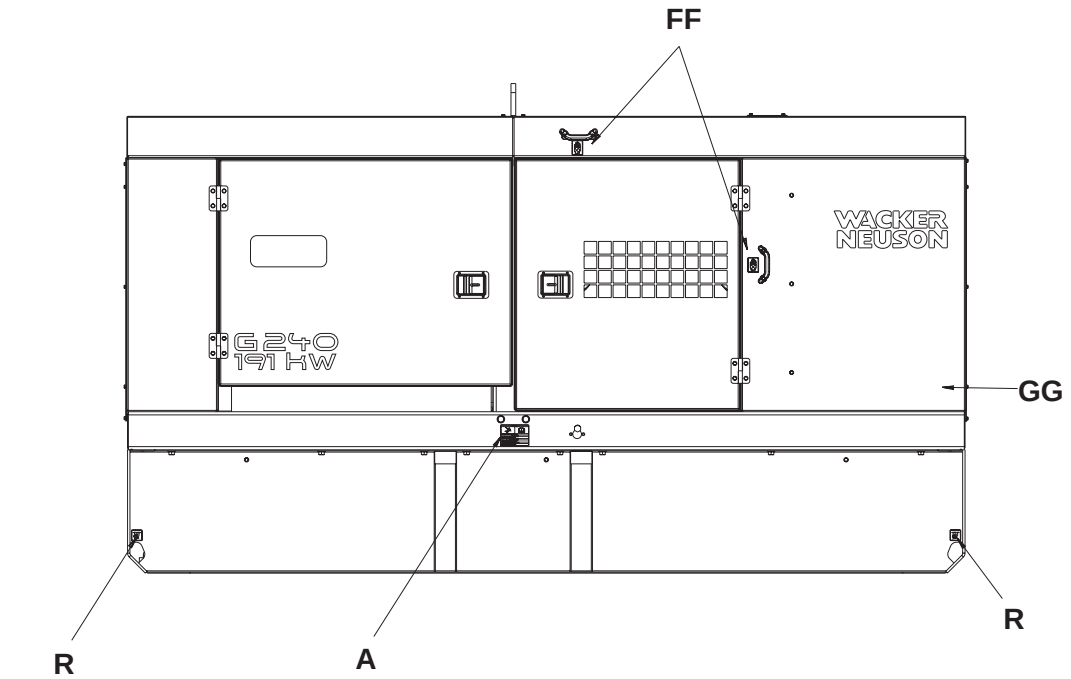

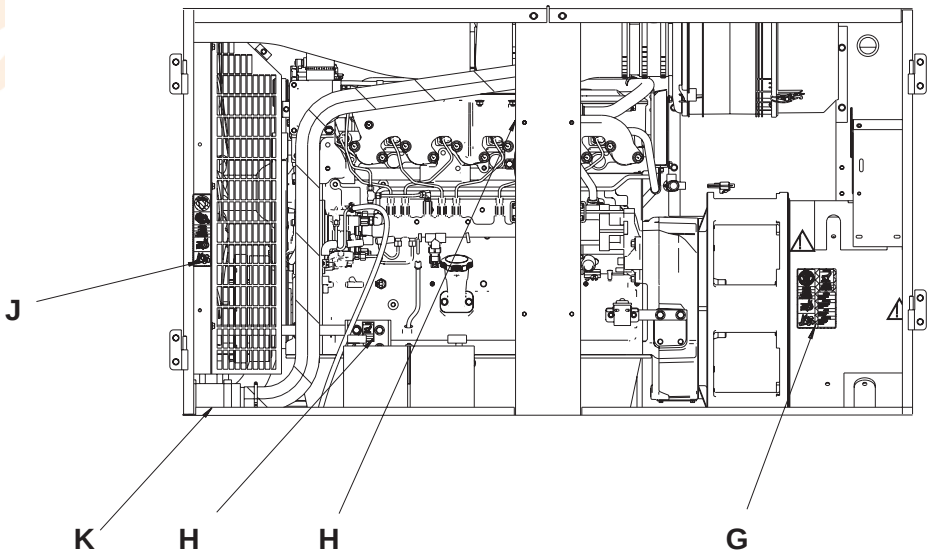

wc_gr005517

Autek Maquinaria ¡Llámenos! (55) 5392-7077

Plantas generadoras de electricidad wacker G 180s | VENTA y RENTA

1.7 Calcomanías de seguridad y advertencia

Ref.	Calcomanía	Definición
A		¡ADVERTENCIA! Cierre los puertas. Ya que de otro modo existe el peligro de un choque eléctrico, arco voltaico de cortocircuito, o de heridas personales.
B		¡ADVERTENCIA! Contenido presurizado. ¡No lo abra cuando está caliente!
C		¡ADVERTENCIA! Lea y entienda el Manual de Operación suministrado antes de operar esta máquina. Si no lo hace, incrementará el riesgo de lesionarse o lesionar a otros.
D	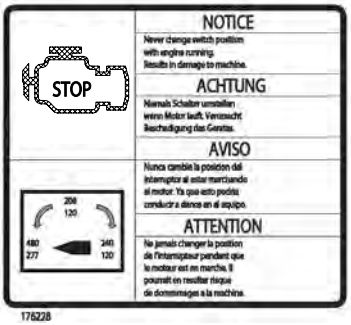	¡PRECAUCION! Nunca cambie la posicion del interruptor al estar marchando el motor. Ya que esto podria conducir a daños en el equipo.
E		¡ADVERTENCIA! Choque eléctrico y arco voltaico de cortocircuito pueden causar heridas personales o muerte.

Autek Maquinaria ¡Llámenos! (55) 5392-7077

Plantas generadoras de electricidad wacker G 180s | VENTA y RENTA

Ref.	Calcomanía	Definición
F	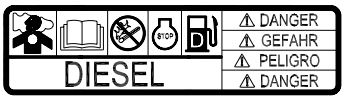	¡PELIGRO! ¡Peligro de la asfixia! Lea el Manual de Operación para instrucciones. Evite chispas, llamas u objetos encendidos cerca de la máquina. Antes de llenar el tanque, apague el motor. Sólo use combustible diesel.
G		¡ADVERTENCIA! Para evitar la pérdida de la audición, utilice protectores auriculares. Si se enredan las manos en la correa en movimiento se pueden producir lesiones. ¡Maquinaria giratoria! No introduzca la mano dentro de la máquina con el motor en funcionamiento. ¡ADVERTENCIA! ¡Superficie caliente! AVISO Evite de rociar agua en el generador.
H		¡ADVERTENCIA! ¡Superficie caliente!
J		¡ADVERTENCIA! Para evitar pérdida de la audición, protéjase los oídos mientras opere esta máquina. ¡ADVERTENCIA! Contenido presurizado. ¡No lo abra cuando está caliente! ¡ADVERTENCIA! Si se enredan las manos en la correa en movimiento se pueden producir lesiones. ¡ADVERTENCIA! ¡Maquinaria giratoria! No introduzca la mano dentro de la máquina con el motor en funcionamiento.
K		¡ADVERTENCIA! Desconecte la batería antes de darle servicio. Lea el Manual del Operación.

Autek Maquinaria ¡Llámenos! (55) 5392-7077

Plantas generadoras de electricidad wacker G 180s | VENTA y RENTA

Ref.	Calcomanía	Definición
L		¡ADVERTENCIA! Generador puede arrancar automaticamente y causar lesiones personales. Desconecte la bateria antes de prestar servicio.
O	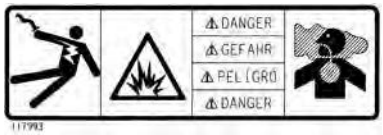	¡PELIGRO! Choque eléctrico podría casar heridas personales o muerte. Peligro de la asfixia!
S		ADVERTENCIA Detenga el motor. Riesgo eléctrico. Lea el Manual de operación.
Z		ADVERTENCIA Descargas eléctricas en las aletas de enfriamiento.
CC		¡PELIGRO! Choque eléctrico podría casar heridas personales o muerte. Peligro de la asfixia!

Autek Maquinaria ¡Llámenos! (55) 5392-7077

Plantas generadoras de electricidad wacker G 180s | VENTA y RENTA

1.8 Calcomanías de información

Ref.	Calcomanía	Definición
N	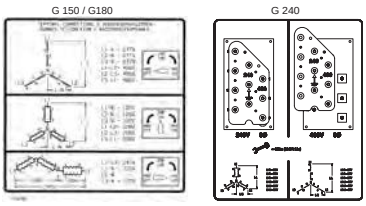	Calcomanía del selector de voltaje
P	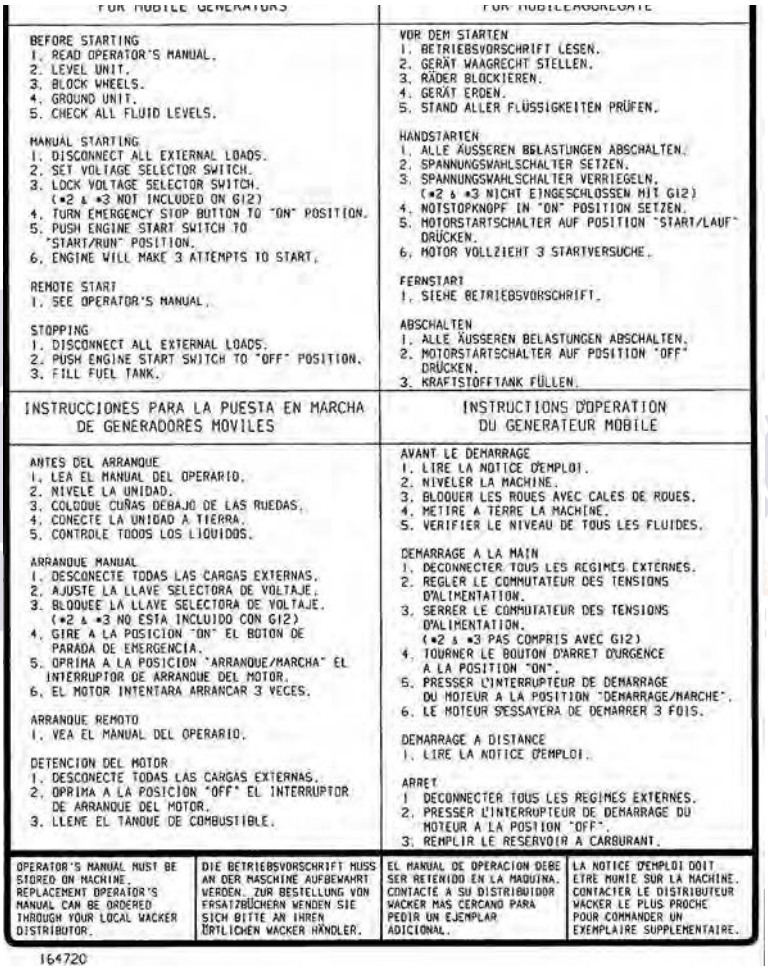	
Q	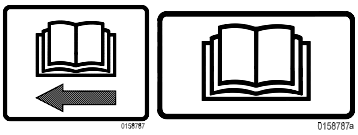	El Manual de Operación debe guardarse en la máquina. Podrá solicitar un Manual de Operación de repuesto a través de su distribuidor local de Wacker Neuson.

FOR MOBILE GENERATORS

BEFORE STARTING
1. READ OPERATOR'S MANUAL.
2. LEVEL UNIT.
3. BLOCK WHEELS.
4. GROUND UNIT.
5. CHECK ALL FLUID LEVELS.

MANUAL STARTING
1. DISCONNECT ALL EXTERNAL LOADS.
2. SET VOLTAGE SELECTOR SWITCH.
3. LOCK VOLTAGE SELECTOR SWITCH. (#2 & #3 NOT INCLUDED ON G12)
4. TURN EMERGENCY STOP BUTTON TO "ON" POSITION.
5. PUSH ENGINE START SWITCH TO "START/RUN" POSITION.
6. ENGINE WILL MAKE 3 ATTEMPTS TO START.

REMOTE START
1. SEE OPERATOR'S MANUAL.

STOPPING
1. DISCONNECT ALL EXTERNAL LOADS.
2. PUSH ENGINE START SWITCH TO "OFF" POSITION.
3. FILL FUEL TANK.

FÜR MOBILEAGGREGATE

VOR DEM STARTEN
1. BETRIEBSVORSCHRIFT LESEN.
2. GERÄT WAAGRECHT STELLEN.
3. RÄDER BLOCKIEREN.
4. GERÄT ERDEN.
5. STAND ALLER FLÜSSIGKEITEN PRÜFEN.

HANDSTARTEN
1. ALLE ÄUSSEREN BELASTUNGEN ABSCHALTEN.
2. SPANNUNGSWAHLSCHALTER SETZEN.
3. SPANNUNGSWAHLSCHALTER VERRIEGELN. (#2 & #3 NICHT EINGESCHLOSSEN MIT G12)
4. NOTSTOPKNOPF IN "ON" POSITION SETZEN.
5. MOTORSTARTSCHALTER AUF POSITION "START/LAUF" DRÜCKEN.
6. MOTOR VOLLZIEHT 3 STARTVERSUCHE.

FERNSTART
1. SIEHE BETRIEBSVORSCHRIFT.

ABSCHALTEN
1. ALLE ÄUSSEREN BELASTUNGEN ABSCHALTEN.
2. MOTORSTARTSCHALTER AUF POSITION "OFF" DRÜCKEN.
3. KRAFTSTOFFTANK FÜLLEN.

INSTRUCCIONES PARA LA PUESTA EN MARCHA DE GENERADORES MOVILES

ANTES DEL ARRANQUE
1. LEA EL MANUAL DEL OPERARIO.
2. NIVELE LA UNIDAD.
3. COLOQUE CUÑAS DEBAJO DE LAS RUEDAS.
4. CONECTE LA UNIDAD A TIERRA.
5. CONTROLE TODOS LOS LIQUIDOS.

ARRANQUE MANUAL
1. DESCONECTE TODAS LAS CARGAS EXTERNAS.
2. AJUSTE LA LLAVE SELECTORA DE VOLTAJE.
3. BLOQUEE LA LLAVE SELECTORA DE VOLTAJE. (#2 & #3 NO ESTA INCLUIDO CON G12)
4. GIRE A LA POSICION "ON" EL BOTON DE PARADA DE EMERGENCIA.
5. OPRIMA A LA POSICION "ARRANQUE/MARCHA" EL INTERRUPTOR DE ARRANQUE DEL MOTOR.
6. EL MOTOR INTENTARA ARRANCAR 3 VECES.

ARRANQUE REMOTO
1. VEA EL MANUAL DEL OPERARIO.

DETENCION DEL MOTOR
1. DESCONECTE TODAS LAS CARGAS EXTERNAS.
2. OPRIMA A LA POSICION "OFF" EL INTERRUPTOR DE ARRANQUE DEL MOTOR.
3. LLENE EL TANQUE DE COMBUSTIBLE.

INSTRUCTIONS D'OPERATION DU GENERATEUR MOBILE

AVANT LE DEMARRAGE
1. LIRE LA NOTICE D'EMPLOI.
2. NIVELER LA MACHINE.
3. BLOQUER LES ROUES AVEC CALES DE ROUES.
4. METTRE A TERRE LA MACHINE.
5. VERIFIER LE NIVEAU DE TOUS LES FLUIDES.

DEMARRAGE A LA MAIN
1. DECONNECTER TOUS LES REGIMES EXTERNES.
2. REGLER LE COMMUTATEUR DES TENSIONS D'ALIMENTATION.
3. SERRER LE COMMUTATEUR DES TENSIONS D'ALIMENTATION. (#2 & #3 PAS COMPRIS AVEC G12)
4. TOURNER LE BOUTON D'ARRET D'URGENCE A LA POSITION "ON".
5. PRESSER L'INTERRUPTEUR DE DEMARRAGE DU MOTEUR A LA POSITION "DEMARRAGE/MARCHE".
6. LE MOTEUR S'ESSAYERA DE DEMARRER 3 FOIS.

DEMARRAGE A DISTANCE
1. LIRE LA NOTICE D'EMPLOI.

ARRET
1. DECONNECTER TOUS LES REGIMES EXTERNES.
2. PRESSER L'INTERRUPTEUR DE DEMARRAGE DU MOTEUR A LA POSITION "OFF".
3. REMPLIR LE RESERVOIR A CARBURANT.

OPERATOR'S MANUAL MUST BE STORED ON MACHINE. REPLACEMENT OPERATOR'S MANUAL CAN BE ORDERED THROUGH YOUR LOCAL WACKER DISTRIBUTOR.

DIE BETRIEBSVORSCHRIFT MUSS AN DER MASCHINE AUFBEWAHRT WERDEN. ZUR BESTELLUNG VON ERSATZBÜCHERN WENDEN SIE SICH BITTE AN IHREN ÖRTLICHEN WACKER HÄNDLER.

EL MANUAL DE OPERACION DEBE SER RETENIDO EN LA MAQUINA. CONTACTE A SU DISTRIBUIDOR WACKER MAS CERCANO PARA PEDIR UN EJEMPLAR ADICIONAL.

LA NOTICE D'EMPLOI DOIT ETRE MUNIE SUR LA MACHINE. CONTACTER LE DISTRIBUTEUR WACKER LE PLUS PROCHE POUR COMMANDER UN EXEMPLAIRE SUPPLEMENTAIRE.

164720

Autek Maquinaria ¡Llámenos! (55) 5392-7077

Plantas generadoras de electricidad wacker G 180s | VENTA y RENTA

Ref.	Calcomanía	Definición
R		Punto de alineación
T	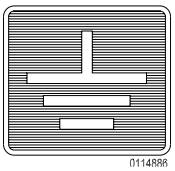	Puesta a tierra eléctrica
U		PRECAUCION Punto de elevación
V	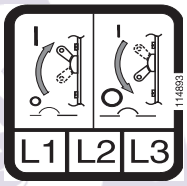	El mover los interruptores principales del circuito conecta o interrumpe el suministro de energía a los terminales (bornes) para conexión de cables del usuario.
W	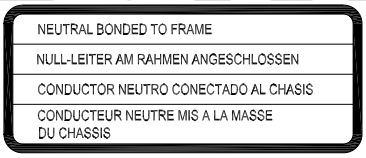	Conductor neutro conectado al chasis
X	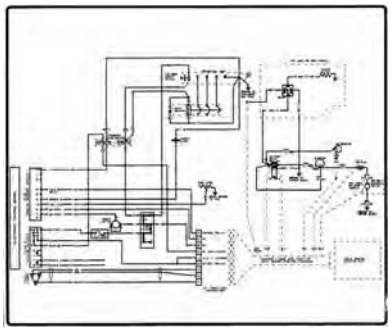	Esquema de conexiones eléctricas del motor

Autek Maquinaria ¡Llámenos! (55) 5392-7077

Plantas generadoras de electricidad wacker G 180s | VENTA y RENTA

Ref.	Calcomanía	Definición
Y	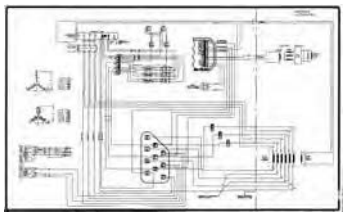 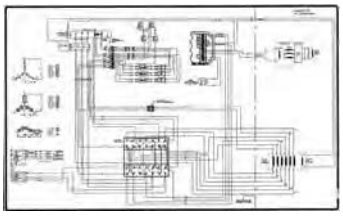	G 240 G 150 / G 180
AA	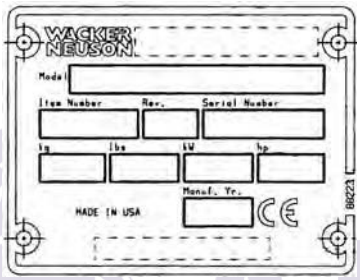	Cada unidad posee una placa de identificación con el número de modelo, el número de referencia, el nivel de revisión y el número de serie. Favor de anotar los datos contenidos en la placa en caso de que la placa de identificación se dañe o pierda. En todos los pedidos para repuestos o cuando se solicite información de servicio, siempre se le pedirá que especifique el número de modelo, el número de referencia, el nivel de revisión y el número de serie de la unidad.
BB	U.S.PAT.Nos.: 6012285, 6471476, D416858, D454357 OTHER U.S. AND FOREIGN PATENTS PENDING UTILITY 159116	Esta máquina puede estar cubierta por una o más patentes.
DD		Marcha con arranque remoto. Para instrucciones lea el Manual de Operación.
EE	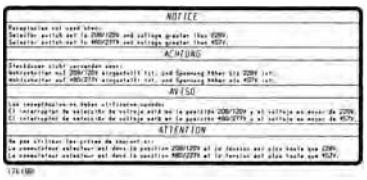	AVISO Los receptáculos no deben utilizarse cuando: El interruptor de selección de voltaje está en la posición 208/120V y el voltaje es mayor de 228V. El interruptor de selección de voltaje está en la posición 208/120V y el voltaje es mayor de 228V.

Autek Maquinaria ¡Llámenos! (55) 5392-7077

Plantas generadoras de electricidad wacker G 180s | VENTA y RENTA

Ref.	Calcomanía	Definición
FF		Asa
GG		Protección de nuestro medio ambiente Fluido sistema de contención (si está incluido)
	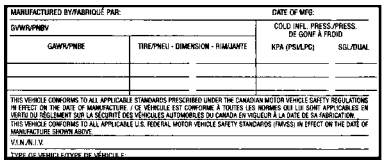 MANUFACTURED BY/FABRIQUÉ PAR: DATE OF MFG: GVWR/PNBV COLD INFL. PRESS./PRESS. DE GONF. À FROID GAWR/PNBE TIRE/PNEU - DIMENSION - RIM/JANTE KPA (PSI/LPC) SGL/TDUAL THIS VEHICLE CONFORMS TO ALL APPLICABLE STANDARDS PRESCRIBED UNDER THE CANADIAN MOTOR VEHICLE SAFETY REGULATIONS IN EFFECT ON THE DATE OF MANUFACTURE. / CE VÉHICULE EST CONFORME À TOUTES LES NORMES QUI LUI SONT APPLICABLES EN VERTU DU RÈGLEMENT SUR LA SÉCURITÉ DES VÉHICULES AUTOMOBILES DU CANADA EN VIGUEUR À LA DATE DE SA FABRICATION. THIS VEHICLE CONFORMS TO ALL APPLICABLE U.S. FEDERAL MOTOR VEHICLE SAFETY STANDARDS (FMVSS) IN EFFECT ON THE DATE OF MANUFACTURE SHOWN ABOVE: V.I.N./N.I.V. TYPE OF VEHICLE/TYPE DE VÉHICULE	Etiqueta de Certificación (Número VIN) Cada unidad viene acompañada por una Etiqueta de Certificación. Esta etiqueta confirma que el remolque se ajusta a todos los Estándares Federales para vehículos vigentes en el momento de la fabricación. La etiqueta incluye el Número de Identificación del Vehículo (VIN) para el remolque.
	TRAILER WIRING / ANHÄNGERVERDRAHTUNG / CANALISATION ELECTRICA DE REMOLQUE / DISPOSITION DES CABLES POUR REMORQUE	Cableado del remolque G - Luz de freno derecho y de señalización Y - Luz de freno izquierdo y de señalización Br - Luces traseras, laterales y de la placa de matrícula W - Conexión a tierra L - Frenos eléctricos B - Carga de la batería
	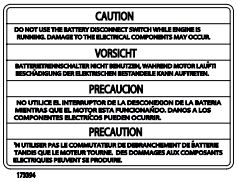 CAUTION DO NOT USE THE BATTERY DISCONNECT SWITCH WHILE ENGINE IS RUNNING. DAMAGE TO THE ELECTRICAL COMPONENTS MAY OCCUR. VORSICHT BATTERIETRENNSCHALTER NICHT BENUTZEN, WÄHREND MOTOR LÄUFT! BESCHÄDIGUNG DER ELEKTRISCHEN BESTANDEILE KANN AUFTRETEN. PRECAUCION NO UTILICE EL INTERRUPTOR DE LA DESCONEXION DE LA BATERIA MIENTRAS QUE EL MOTOR ESTA FUNCIONANDO. DANOS A LOS COMPONENTES ELECTRICOS PUEDEN OCURRIR. PRECAUTION N'UTILISER PAS LE COMMUTATEUR DE DEBRANCHEMENT DE BATTERIE TANDIS QUE LE MOTEUR TOURNE. DES DOMMAGES AUX COMPOSANTS ELECTRIQUES PEUVENT SE PRODUIRE. 170994	(si está incluido) ¡PRECAUCIÓN: No accione el interruptor de desconexión de la batería mientras el motor está en funcionamiento. Pueden ocurrir daños a los componentes eléctricos.

Autek Maquinaria ¡Llámenos! (55) 5392-7077

Plantas generadoras de electricidad wacker G 180s | VENTA y RENTA

Notas:

AUTEK
MAQUINARIA PARA CONSTRUCCIÓN

Autek Maquinaria ¡Llámenos! (55) 5392-7077

Plantas generadoras de electricidad wacker G 180s | VENTA y RENTA

2. Operación

2.1 Aplicación

Aplicación del generador

Esta máquina es un generador de alto rendimiento con atenuación de ruido, diseñado para brindar alimentación mono y trifásica en aplicaciones de construcción, comerciales e industriales que requieran una fuente confiable.

Avisos de seguridad

- No sobrepase la potencia de salida del generador. El generador o las herramientas se dañarán. Consulte la sección *Datos técnicos.*
- Al usar el generador como fuente de alimentación de reserva o alternativa, cerciórese de que el voltaje y la rotación de fase coincidan con los de las líneas principales. ¡Si no hay coincidencia con la rotación de fase y el voltaje, es posible que los equipos conectados al generador funcionen incorrectamente! Ello podría crear condiciones de operación inseguras.
- No sobrepase el límite de corriente nominal de los tomacorrientes.
- La barra de unión entre las conexiones a tierra debe permanecer en su lugar en todo momento, a menos que un electricista calificado determine lo contrario.

AUTEK
MAQUINARIA PARA CONSTRUCCIÓN

Autek Maquinaria ¡Llámenos! (55) 5392-7077

Plantas generadoras de electricidad wacker G 180s | VENTA y RENTA

2.2 Panel de control

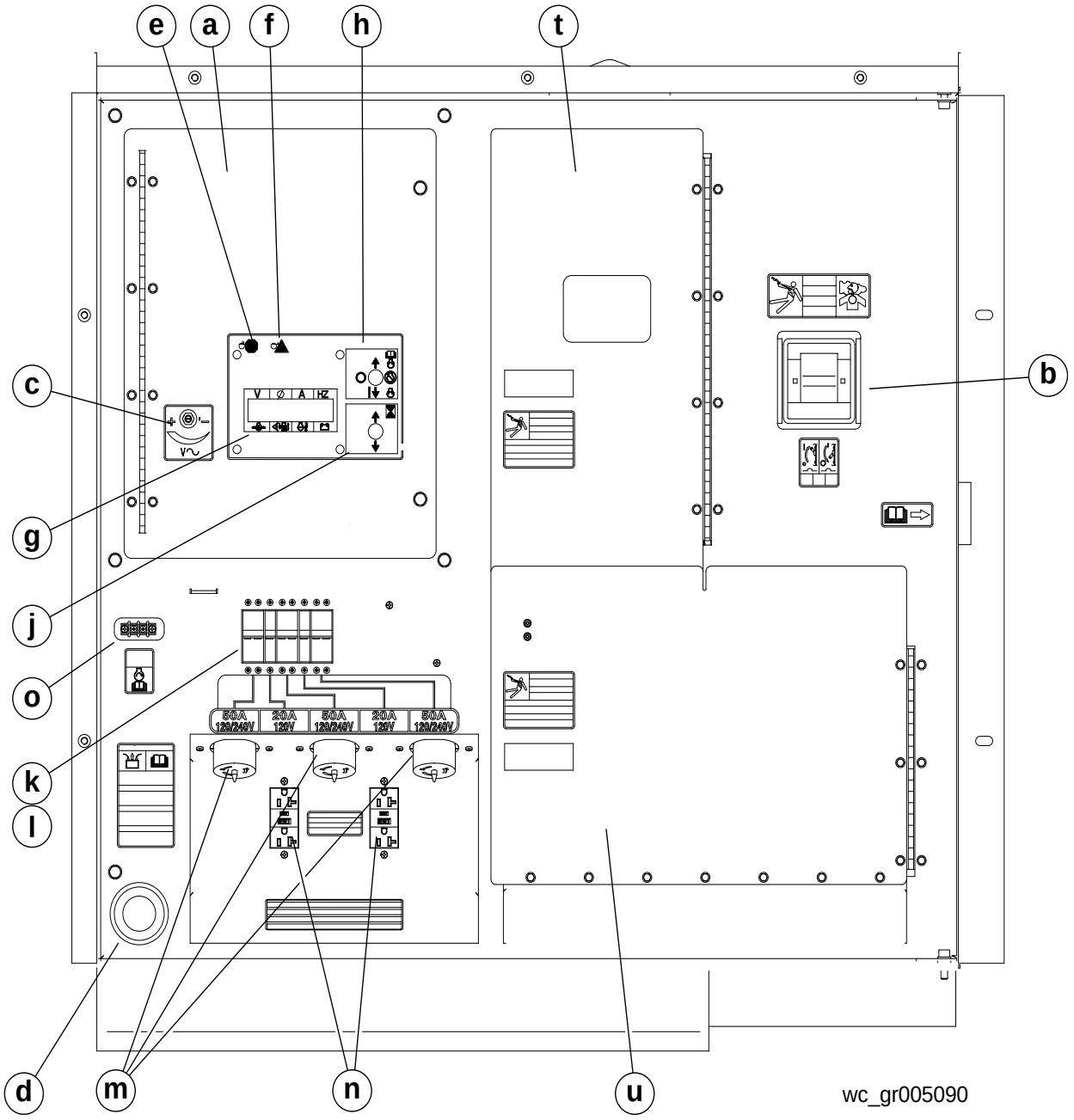

Autek Maquinaria ¡Llámenos! (55) 5392-7077

Plantas generadoras de electricidad wacker G 180s | VENTA y RENTA

Panel de control con puertas de acceso abiertas

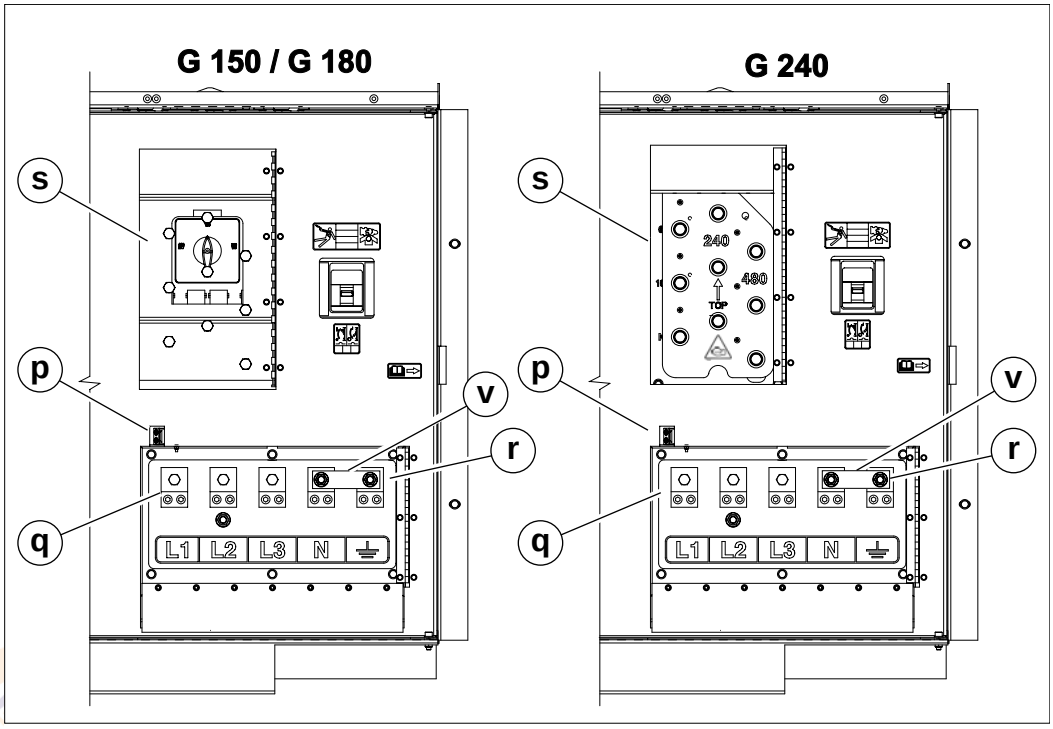

wc_gr005277

Ref.	Descripción	Ref.	Descripción
a	Puerta de acceso al panel de control	m	Tomacorriente de cierre por torsión (120/240 VCA, 50 Amp) - tres
b	Interruptor de circuito principal	n	Tomacorriente GFI (120 VCA, 20 Amp) - dos
c	Reóstato de ajuste de voltaje	o	Bloque de terminales, marcha remota
d	Parada de emergencia	p	Interruptor de interbloqueo
e	LED de apagado	q	Lengüetas de terminales de conexión, cliente
f	LED de prealarma	r	Conexión a tierra
g	Panel LCD	s	Selector de voltaje
h	Interruptor de arranque del motor	t	Puerta de acceso al selector de voltaje
j	Interruptor de horas del motor	u	Puerta de acceso, lengüetas terminales de conexión del cliente
l	Interruptor de circuito (120/240V, 50 Amp) - tres	v	Barra de unión

Autek Maquinaria ¡Llámenos! (55) 5392-7077

Plantas generadoras de electricidad wacker G 180s | VENTA y RENTA

2.3 Secuencia de arranque normal

Durante la secuencia de arranque, el ECM avanza por diversas pantallas antes de quedarse en la pantalla de marcha.

Pantalla del ECM	Descripción
V Ø A HZ Initializing G xxx	Inicio de la secuencia de arranque. El ECM muestra un mensaje que indica que se está inicializando y luego aparece el modelo del generador. Si el modelo que aparece no coincide con el modelo del generador, llame al Servicio de Wacker Neuson.
V Ø A HZ Time to Service 250	El ECM muestra el lapso de cuenta regresiva hasta el siguiente mantenimiento programado. El temporizador comienza en 250 y disminuye hasta 0.
V Ø A HZ Air Intake Heater 0 95% 89 13.9	El ECM muestra esta pantalla para indicar que el aire de admisión se está calentando.
V Ø A HZ Return to OFF 0 95% 89 13.9	El ECM muestra esta pantalla para señalizar que el proceso de calentamiento del aire de admisión ha finalizado.
V Ø A HZ 80 P2 0 60.0 71 75% 87 12.7	El ECM muestra esta pantalla apenas arranca el motor. Fíjese que algunos parámetros, tales como el voltaje, pueden no alcanzar sus valores de marcha en esta etapa de la secuencia.
V Ø A HZ Under Frequency Protect Enabled	El ECM muestra esta pantalla para que el operador sepa que se ha habilitado el sistema de Protección de baja frecuencia (velocidad del motor).

Autek Maquinaria ¡Llámenos! (55) 5392-7077

Plantas generadoras de electricidad wacker G 180s | VENTA y RENTA

Pantalla del ECM	Descripción
V Ø A HZ 480 P2 0 60.0 71 75% 87 12.7	En este momento de la secuencia, el ECM muestra los valores de marcha.
V Ø A HZ Eng Protection Enabled	El ECM muestra esta pantalla para indicarle al operador que se ha habilitado el sistema de protección del motor.
V Ø A HZ AC Configuration	El ECM muestra la configuración de CA tal como lo determina la posición del interruptor selector de voltaje (VSS).
V Ø A HZ Alt Protection Enabled	El ECM muestra esta pantalla para indicarle al operador que se ha habilitado el sistema de protección del motor.
V Ø A HZ Rated Volts L–L	El ECM muestra el voltaje de línea a línea. (Esta pantalla aparece sólo para las posiciones trifásicas del VSS.)
V Ø A HZ 480 P2 0 60.0 71 75% 87 12.7	En este momento, el ECM muestra la pantalla de marcha y los valores de las variables principales del generador: voltaje, fase* (circuito), amperaje, frecuencia. El ECM también mostrará los valores de las variables principales del motor: presión de aceite, cantidad en el tanque de combustible y voltaje de la batería. ***Nota:** *La pantalla del ECM avanza por cada fase (P1, P2, P3) si se está el modo trifásico, o bien por L1, L3, y L1 + L3, si se encuentra en el modo monofásico.*

Autek Maquinaria ¡Llámenos! (55) 5392-7077

Plantas generadoras de electricidad wacker G 180s | VENTA y RENTA

2.4 Supervisión del generador

La información del generador aparece en la línea superior del panel LCD y avanza continuamente mientras está funcionando el generador, para indicar el voltaje, amperaje y frecuencia de cada fase.

Nota: *Para evitar que la pantalla avance, pulse el interruptor de horas del motor.*

Volts (Voltios) "V"—Muestra el voltaje de la salida de CA producido por el generador.
Phase (Fase) "Ø"—Indica qué fase se está exhibiendo actualmente.
Amps (Amperios) "A"—Muestra el amperaje de salida de CA producido por el generador. Si el generador está funcionando sin carga, el amperaje de salida indicará 0.
Hertz (Hercios) "Hz"—Muestra la frecuencia de salida.

V Ø A HZ 208 1 24 60 78 85% 175 14.3	Pantalla de muestra con el motor en marcha.
V Ø A HZ UNIT IN AUTO Ø 100% 85 13.2	Pantalla de muestra en el modo automático.

AUTEK MAQUINARIA PARA CONSTRUCCIÓN

Autek Maquinaria ¡Llámenos! (55) 5392-7077

Plantas generadoras de electricidad wacker G 180s | VENTA y RENTA

2.5 Supervisión del motor

Descripción Con el interruptor de arranque del motor situado en las posiciones de “MARCHA/ ARRANQUE” o “ARRANQUE REMOTO”, la información del motor aparecerá permanentemente en la línea inferior del panel LCD.

Indicadores

ACEITE - Muestra la presión de aceite del motor. El indicador registra la presión de aceite de 0 a 100 psi. La presión de operación normal está entre 60 y 80 psi. Si la presión de aceite disminuye a menos de 15 psi, el motor se apagará automáticamente.

COMBUSTIBLE - Indica el nivel relativo de combustible en el tanque. Si el nivel disminuye a menos del 5%, el motor se apagará automáticamente.

TEMPERATURA - Muestra la temperatura del refrigerante del motor. Si la temperatura del refrigerante se eleva demasiado, el motor se apagará automáticamente.

BATERÍA - Este indicador mide el voltaje de la batería de arranque del motor. Una lectura normal debiera oscilar entre los 13,5 y 14,5V. Si el indicador disminuye o aumenta demasiado respecto de estos valores, se debe revisar el sistema de carga del motor. Con el interruptor del motor fijado en la posición de “ARRANQUE REMOTO” y el generador en el modo de reserva, aparece el voltaje real de la batería.

HORAS DEL MOTOR - Al subir el interruptor, aparecen los puntos de fijación para las horas de funcionamiento del motor, el temporizador de mantenimiento periódico y los códigos de diagnóstico de problemas del motor. Las horas del motor se acumulan sólo mientras el motor está en marcha.

Nota: *Cuando se mantiene pulsado, este interruptor se puede usar para bloquear la pantalla de una fase específica.*

V Ø A HZ RUNNING HOURS 135.2	Pantalla de muestra de las horas del motor.
V Ø A HZ TIME TO SERVICE 180.2 hrs.	Pantalla de muestra del temporizador de mantenimiento periódico.
V Ø A HZ SPN.FMI 100.01	Pantalla de muestra que indica los códigos de diagnóstico de problemas del motor. SPN = Número de parámetro sospechoso FMI = Identificador del modo de falla

Autek Maquinaria ¡Llámenos! (55) 5392-7077

Plantas generadoras de electricidad wacker G 180s | VENTA y RENTA

2.6 Fallas de parada del motor

Descripción

El módulo de control del motor (ECM) supervisa continuamente las funciones principales del motor para verificar que no haya fallas. Cuando se produce una condición de falla, el motor se apaga y el panel LCD muestra la falla que produjo la parada.
Para restablecer el ECM y reanudar la operación, vuelva a poner manualmente el interruptor de arranque del motor en la posición de apagado “O”. Consulte también la sección *Luz de advertencia.*

V Ø A HZ EMERGENCY STOP	Indica que se ha pulsado el botón de parada de emergencia. Esta pantalla permanecerá encendida hasta que el botón de parada de emergencia vuelva a su posición original.
V Ø A HZ SPN.FMI 100.01	Pantalla de muestra que indica los códigos de diagnóstico de problemas del motor. SPN = Número de parámetro sospechoso FMI = Identificador del modo de falla
V Ø A HZ FAULT OVERSPEED 2200	Indica que la velocidad del motor sobrepasó aproximadamente las 2000 RPM (110% de su velocidad nominal de 1800 RPM) y que el ECM ha apagado automáticamente el motor.
V Ø A HZ FAULT OVERCRANK	Aparece un mensaje de “Fault Overcrank” (“Falla por sobrearranque”) cuando el motor no puede arrancar durante el ciclo de arranque normal, y el módulo de control del motor ha apagado automáticamente el generador debido a una condición de sobrearranque.
V Ø A HZ LOW FUEL	Una condición de falla por bajo nivel de combustible aparecerá cuando el tanque baje al 5% de su capacidad y el módulo de control del motor apague el motor. Esta condición de falla impide que las líneas de combustible se sequen completamente, y evita la necesidad de purgarlas cuando se vuelva a llenar el tanque.
V Ø A HZ FAULT UNDERSPEED	Indica que la velocidad del motor bajó a menos de 55 Hz durante más de 15 segundos y que el ECM ha apagado automáticamente el motor.

Autek Maquinaria ¡Llámenos! (55) 5392-7077

Plantas generadoras de electricidad wacker G 180s | VENTA y RENTA

V Ø A HZ LOW OIL LEVEL	La presión de operación normal está entre las 4,14 y 5,52 bar (60 y 80 psi). Si la presión de aceite disminuye a menos de 15 psi, el motor se apagará automáticamente.
V Ø A HZ FAULT LOW WATER LEVEL	Sólo para las máquinas con la opción de parada por bajo nivel de refrigerante. Esta falla aparecerá cuando el ECM haya captado una señal desde el sensor, que indique que hay un bajo nivel de refrigerante. Durante tal condición, el ECM apaga el motor.

2.7 Falla por sobrecorriente

Información básica

Junto con las funciones del motor, el ECM supervisa continuamente la carga actual en cada fase. Los valores de sobrecarga actual vienen programados de fábrica en el ECM y son diferentes para cada tamaño de generador.

V Ø A HZ
FAULT
OVERLOAD

Cuando se detecte una sobrecarga en cualquiera de los circuitos, el motor se apagará y el panel LCD mostrará la condición de falla antedicha.

Para reiniciar después de una falla por sobrecorriente

Antes de volver a arrancar el generador:

- Determine y elimine la causa de la sobrecarga.
- Revise todas las cargas conectadas al generador.
- Cerciórese de que estas cargas no sobrepasen la capacidad nominal de la unidad.

Autek Maquinaria ¡Llámenos! (55) 5392-7077

Plantas generadoras de electricidad wacker G 180s | VENTA y RENTA

2.8 Luz de advertencia

Localización y descripción

La luz de advertencia ámbar **(d)** se encuentra en el panel de medición. La luz sirve de prealarma y se enciende antes de una posible condición de falla del motor. Al mismo tiempo que se enciende la luz, el panel LCD comienza a parpadear para indicar cuál de las funciones del motor se aproxima a su valor de falla.

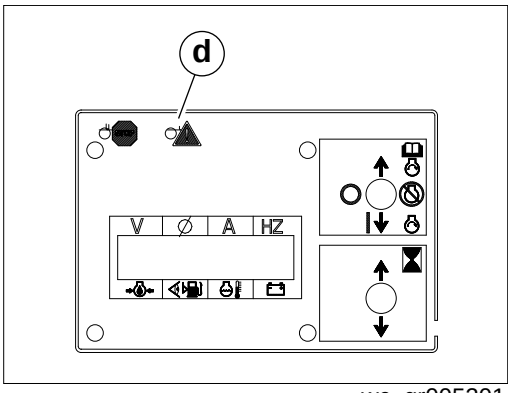

wc_gr005201

Prealarmas del motor

- Nivel de combustible = 15%
- Alta temperatura = 226 °F (108 °C)
- Baja presión de aceite = 1,38 bar (20 psi)
- Tiempo de mantenimiento = 250 horas
- Parada = 5%

AUTEK MAQUINARIA PARA CONSTRUCCIÓN

Autek Maquinaria ¡Llámenos! (55) 5392-7077

Plantas generadoras de electricidad wacker G 180s | VENTA y RENTA

2.9 Selector de voltaje

ADVERTENCIA
Hay riesgo de descargas eléctricas y arcos voltaicos presentes en el panel reconectable de G240.
▶ No abra la puerta de acceso mientras el motor está funcionando.

AVISO: ¡Nunca cambie el selector del voltaje con el motor en marcha! Esto puede provocar arcos voltaicos que pueden dañar gravemente el interruptor y los bobinados del generador.

Localización

El selector de voltaje está situado detrás de la puerta de acceso en la mitad superior de la caja de control.

Nota: *La puerta de acceso no se puede abrir a menos que se abra primero la puerta de acceso al panel de conexiones del cliente (puerta del panel de lengüetas). Detenga el motor antes de abrir cualquiera de las puertas.*

Descripción

El selector de voltaje cambia mecánicamente las conexiones entre los conductores de salida del generador y las lengüetas terminales en el generador. Esto permite seleccionar diferentes márgenes de voltajes:

G 150 / G 180	G 240
120 / 240 VCA 1Ø	240 VCA 3Ø
120 / 208 VCA 3Ø	480 VCA 3Ø
139 / 240 VCA 3Ø (Consulte la sección *Reóstato de ajuste de voltaje.)*	139 / 240 VCA 3Ø (Consulte la sección *Reóstato de ajuste de voltaje.)*
277 / 480 VCA 3Ø	277 / 480 VCA 3Ø

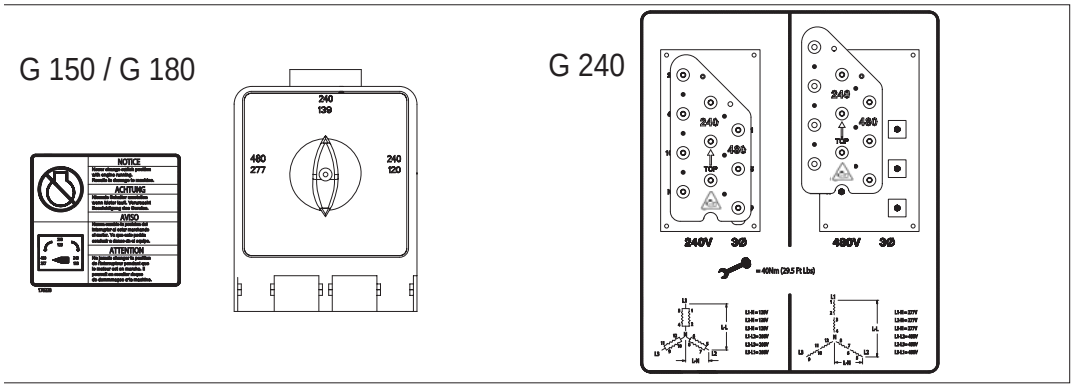

wc_gr005272

Operación (G 150 / G 180)

- Seleccione el margen de voltaje girando la manija en el interruptor selector de voltaje al valor que desee.

Autek Maquinaria ¡Llámenos! (55) 5392-7077

Plantas generadoras de electricidad wacker G 180s | VENTA y RENTA

Operación (G 240)

- Seleccione el margen de voltaje retirando los 10 tornillos de sujeción en el panel reconectable, cambiando el panel a la posición que desee (tal como se aprecia más arriba), y volviendo a instalar los tornillos.

Bloqueo del interruptor selector de voltaje

- El interruptor selector de voltaje viene equipado con un mecanismo de bloqueo. Esto permite que el ajuste de voltaje se pueda dejar fijo para evitar que personal no autorizado lo cambie.
- Para bloquear el interruptor selector de voltaje en su posición, suba el mecanismo de bloqueo y ponga un candado por las aberturas en la traba de seguridad.

AUTEK
MAQUINARIA PARA CONSTRUCCIÓN

Autek Maquinaria ¡Llámenos! (55) 5392-7077

Plantas generadoras de electricidad wacker G 180s | VENTA y RENTA

2.10 Interruptor de parada de emergencia

Localización

El interruptor de parada de emergencia se activa pulsando el botón rojo situado a la izquierda del panel de control. A dicho botón se puede acceder con las puertas del panel cerradas. Está aislado eléctricamente del interruptor y también del resto del panel de medición.

Operación

- Active el interruptor de parada de emergencia pulsando el botón rojo.
- Al activar el interruptor de parada de emergencia se abre el interruptor de circuito principal y el solenoide de combustible, lo que produce una parada del motor.
- El interruptor permanecerá activado hasta que el botón se suelte.

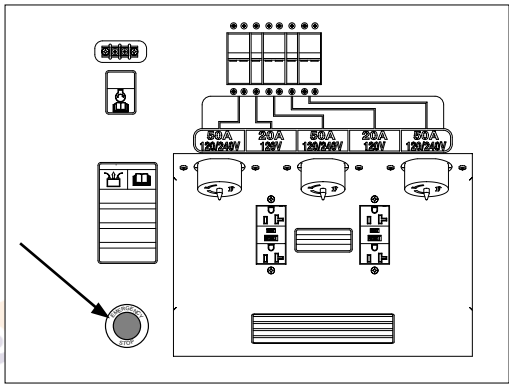

wc_gr005202

AVISO: ¡Pulse el botón de parada de emergencia sólo en caso de una emergencia real en la que el generador se deba detener inmediatamente! En todos los demás casos abra el interruptor de circuito de la línea principal y ponga el interruptor de arranque del motor en apagado “O”.

AUTEK MAQUINARIA PARA CONSTRUCCIÓN

Autek Maquinaria ¡Llámenos! (55) 5392-7077

Plantas generadoras de electricidad wacker G 180s | VENTA y RENTA

2.11 Interruptor de circuito de la línea principal

Localización El interruptor de circuito de la línea principal se encuentra en el panel de control.

Operación En la posición de apagado “O”, el interruptor de circuito de la línea principal corta la alimentación del selector a las conexiones terminales en la parte inferior del panel del generador. El interruptor de circuito también se dispara cuando se abre la puerta de conexiones del cliente.

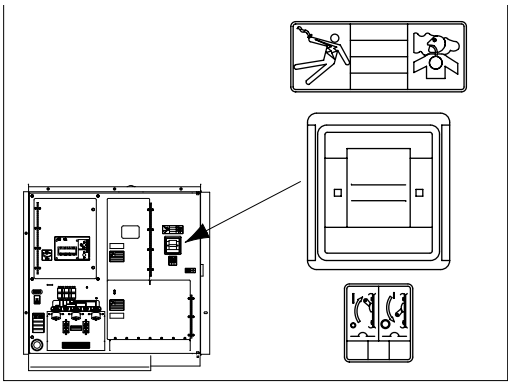

wc_gr005191

AVISO: Antes de apagar el generador o darle cualquier labor de servicio, cerciórese de que el interruptor de circuito de la línea principal esté en la posición de apagado “O”.

AVISO: Los tomacorrientes correspondientes no están conectados con el interruptor de circuito de la línea principal, sino directamente con los bobinados del generador. Como resultado de ello, estos tomacorrientes están energizados incluso cuando el interruptor principal está en la posición de apagado “O”.

- Para apagar los tomacorrientes, abra los interruptores de circuito individuales que cada uno de ellos posee.

AUTEK MAQUINARIA PARA CONSTRUCCIÓN

ADVERTENCIA
¡Posibilidad de electrocución! ¡Hay alto voltaje presente dentro del panel de control cuando el generador está en funcionamiento!
- Nunca abra el panel de control mientras el generador esté en marcha.

Autek Maquinaria ¡Llámenos! (55) 5392-7077

Plantas generadoras de electricidad wacker G 180s | VENTA y RENTA

2.12 Interruptor de arranque del motor

LLocalización y descripción

El interruptor de arranque **(e)** del motor está situado a la derecha del panel de control. Es un interruptor de tres posiciones: “ARRANQUE REMOTO”, apagado “O”, y “ARRANQUE/MARCHA”.

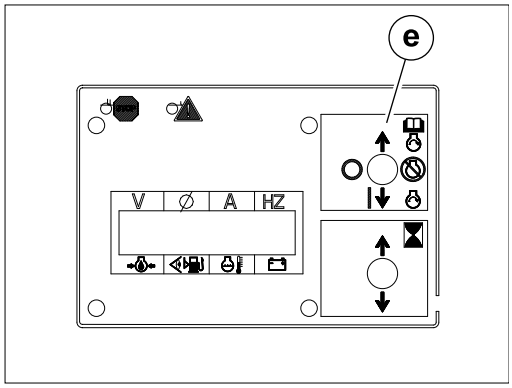

wc_gr005199

Operación

Posición ARRANQUE REMOTO:

- La posición ARRANQUE REMOTO es el ajuste normal cuando el generador funciona como suministro de alimentación de respaldo conectado a un interruptor remoto.
- En la posición ARRANQUE REMOTO, el generador está en el modo de reserva y no arrancará sino hasta que se cierre el interruptor remoto.

Posición ARRANQUE/MARCHA:

- En la posición de ARRANQUE/MARCHA, el interruptor inmediatamente inicia el ciclo de arranque del motor y activa el arrancador para que inicie la secuencia de partida del motor.

Posición de apagado “O”:

- En la posición de apagado “O”, la alimentación del sistema eléctrico del motor, incluyendo el solenoide de combustible, está desconectada.

Nota: *Cuando se fija en la posición de ARRANQUE REMOTO o de ARRANQUE/MARCHA, el interruptor de arranque del motor aplica energía de batería al módulo de control para encender el panel LCD, y también energiza el sistema eléctrico del motor.*

AUTEK MAQUINARIA PARA CONSTRUCCIÓN

Autek Maquinaria ¡Llámenos! (55) 5392-7077

Plantas generadoras de electricidad wacker G 180s | VENTA y RENTA

2.13 Ajuste del voltaje con el reóstato

Localización y descripción

El reóstato de ajuste de voltaje **(f)** está ubicado directamente a la izquierda del panel de medición. Use el reóstato para ajustar la salida de voltaje de CA.

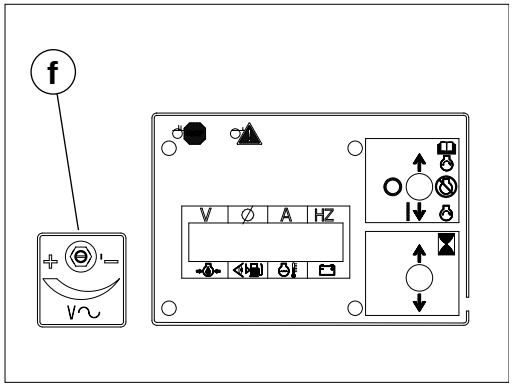

wc_gr005200

Operación

Para ajustar la salida de voltaje de CA:

- Afloje la tuerca de seguridad.
- Gire el tornillo de ajuste en el sentido de las agujas del reloj para aumentar la salida de voltaje.
- Gire el tornillo de ajuste en el sentido de las agujas del reloj para aumentar la salida de voltaje.
- Supervise el voltaje en el panel LCD.

AUTEK MAQUINARIA PARA CONSTRUCCIÓN

Autek Maquinaria ¡Llámenos! (55) 5392-7077

Plantas generadoras de electricidad wacker G 180s | VENTA y RENTA

2.14 Lengüetas de conexión

Localización y descripción

Las lengüetas de conexión del cliente están situadas en el lado inferior derecho de la caja de control, detrás de una puerta de terminales abisagrada. La lengüetas brindan puntos de conexión para el empalme de cargas externas.

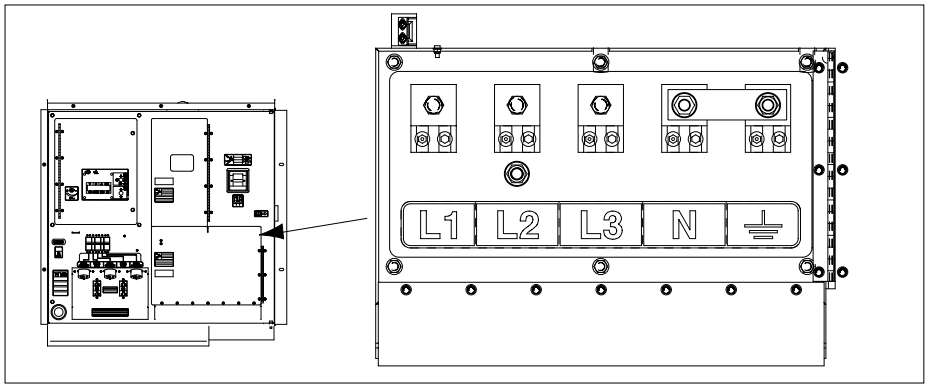

wc_gr005273

Conexión de las lengüetas

- Haga las conexiones a las lengüetas tendiendo los cables hasta las ranuras en la parte inferior del panel y en la lengüeta misma.
- Use una llave Allen de 8 mm u 5/16 pulg. para apretar las conexiones de cables en su lugar.

¡ADVERTENCIA!
¡Peligro de electrocución! Hay alto voltaje presente dentro del panel de control cuando el generador está funcionando.
▶ No abra dicha puerta sino hasta que el motor se haya detenido.

AUTEK MAQUINARIA PARA CONSTRUCCIÓN

2.15 Conexión a tierra

Localización

La conexión de tierra **(r)** está ubicada junto a las lengüetas de conexión.

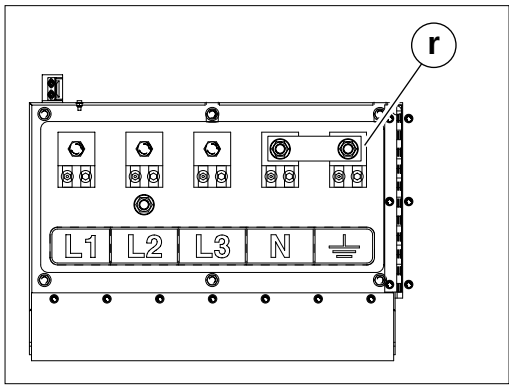

wc_gr005280

Conexión

Conecte la lengüeta de conexión a tierra a una buena puesta de tierra para una operación segura, en cumplimiento con todas las pautas NEC y locales.

Autek Maquinaria ¡Llámenos! (55) 5392-7077

Plantas generadoras de electricidad wacker G 180s | VENTA y RENTA

2.16 Tomacorrientes

Descripción

El generador viene equipado con:

- tres tomacorrientes de cierre por torsión de 120V/240V **(m)** aptos para 50A
- dos tomacorrientes dúplex de 120V **(n)** con interruptores de circuito de falla a tierra (GFI).

Los tomacorrientes **no** se conectan mediante el interruptor de circuito de la línea principal. Cada tomacorriente es protegido por su propio interruptor de circuito **(k,l)**. La alimentación a los tomacorrientes está presente en todo momento que el generador esté funcionando incluso con el interruptor de circuito de la línea principal abierto.

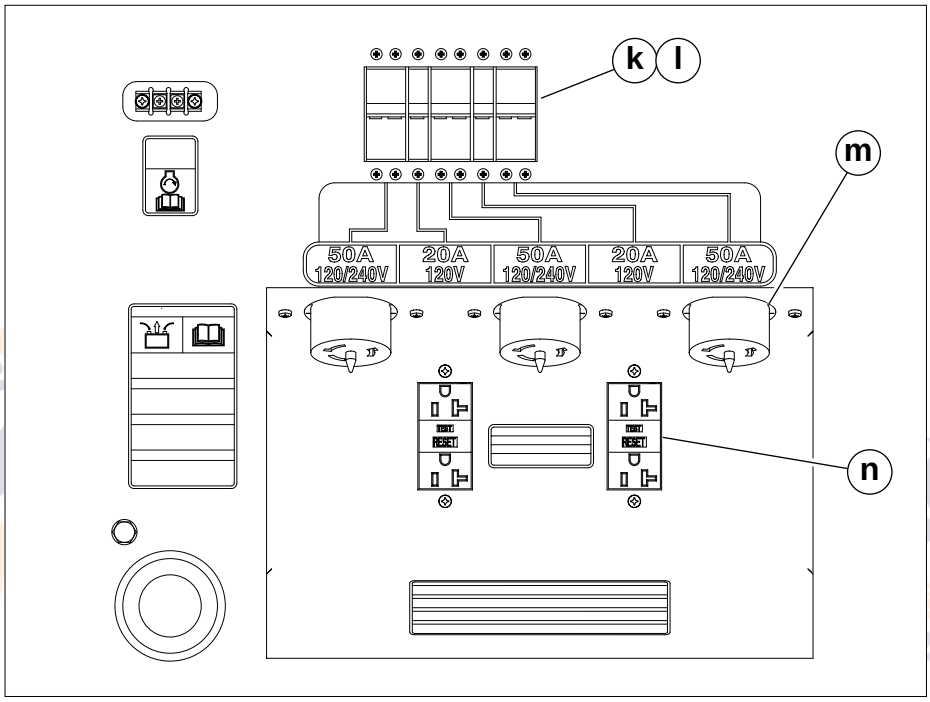

wc_gr005193

Notas sobre la operación

- Cuando el interruptor selector de voltaje está en la posición 480V / 3Ø, el voltaje en los tomacorrientes dúplex es de 139V, y el voltaje en los tomacorrientes de 30/50A es de 139/240V.
- Cuando el interruptor selector de voltaje esté en la posición 208V / 3Ø, el voltaje en los tomacorrientes de 30/50A es de 120/208V.
- Cuando el interruptor selector de voltaje esté en la posición de 208V / 3Ø, el voltaje se puede regular con el reóstato de ajuste de voltaje (f) a 240V / 3Ø. El voltaje en los tomacorrientes dúplex es de 139V, y el de los tomacorrientes de 30/50A es de 139/240V.

Autek Maquinaria ¡Llámenos! (55) 5392-7077

Plantas generadoras de electricidad wacker G 180s | VENTA y RENTA

2.17 Bloque de terminales, marcha remota

Localización El bloque de terminales de marcha remota **(i)** está situado justo a la izquierda de los interruptores de circuito de los tomacorrientes.

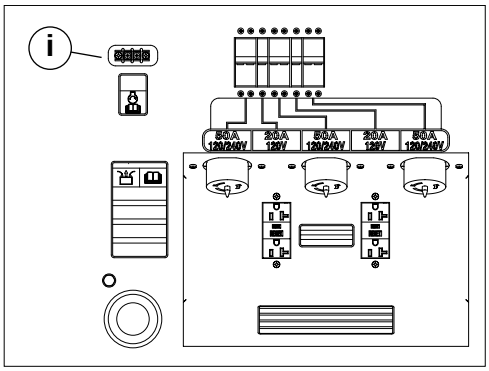

wc_gr005194

Operación El bloque de terminales de marcha brinda puntos de conexión para la instalación de un interruptor de arranque remoto. Cuando se ha conectado a un interruptor de transferencia, permite que el generador se pueda usar como fuente de alimentación de reserva.

Nota: *La barra de unión entre las conexiones a tierra debe permanecer en su lugar en todo momento, a menos que un electricista calificado determine lo contrario.*

AUTEK MAQUINARIA PARA CONSTRUCCIÓN

Autek Maquinaria ¡Llámenos! (55) 5392-7077

Plantas generadoras de electricidad wacker G 180s | VENTA y RENTA

2.18 Calcomanía del selector de voltaje

Localización La calcomanía del selector de voltaje se encuentra en el interior de la puerta de acceso de dicho componente.

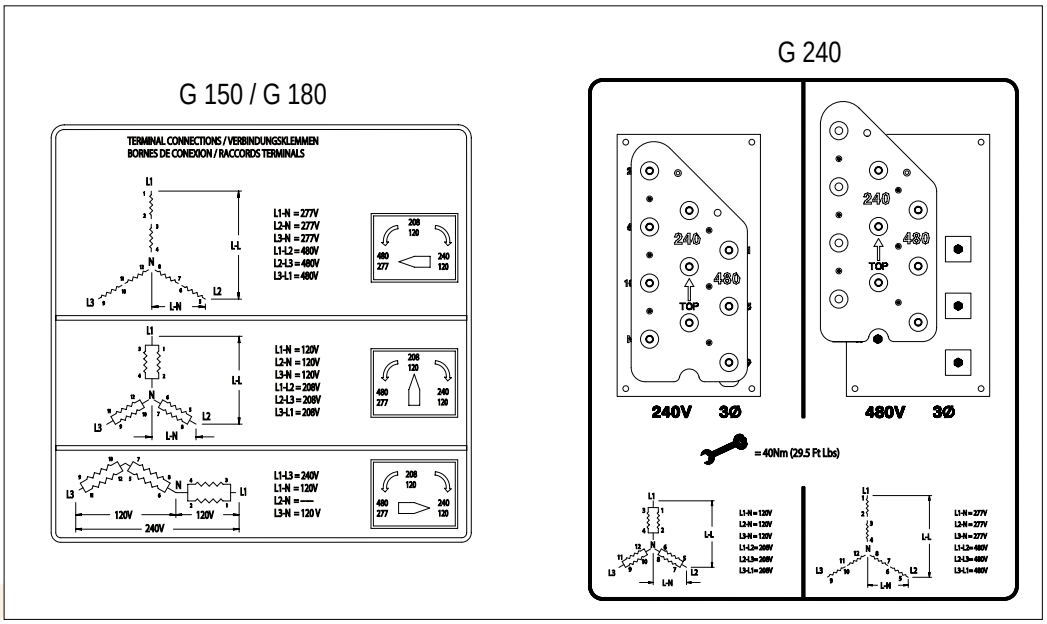

wc_gr005274

ADVERTENCIA

¡Voltaje peligroso! Los terminales conectados incorrectamente pueden causar descargas eléctricas o quemaduras graves o letales.

- Todas las conexiones a los terminales las debe realizar un electricista calificado.

Autek Maquinaria ¡Llámenos! (55) 5392-7077

Plantas generadoras de electricidad wacker G 180s | VENTA y RENTA

2.19 Antes del arranque

Explicación

Antes de poner el generador en servicio, revise cada punto en la siguiente lista de verificación. Debido a que los generadores suelen funcionar sin que uno les preste atención por períodos prolongados, es importante cerciorarse de que la máquina esté preparada debidamente para reducir la posibilidad de averías.

ADVERTENCIA
Riesgo de lesiones corporales. De no acatarse los procedimientos indicados se pueden producir lesiones corporales o daños en el generador.
- ▶ Cerciórese de que todas las personas que preparen el generador hayan sido certificadas o totalmente capacitadas en cuanto la instalación del generador.

Lista de verificación

Antes de arrancar el generador:
- verifique que no haya daños que puedan haberse producido durante el remolque o traslado al lugar de trabajo
- verifique que no haya desechos que se hayan acumulado en los orificios de ventilación, cerca del radiador o alrededor del ventilador
- cerciórese de que el compartimiento de escape esté limpio, sin que nada toque el silenciador ni los caños de escape
- cerciórese de que el generador esté nivelado
- ponga cuñas en las ruedas del remolque
- revise los niveles de el aceite, refrigerante y combustible en el motor, y vuelva a llenarlos si fuese necesario
- revise la correa del ventilador y las mangueras en el motor en busca de conexiones sueltas o segmentos deshilados; apriételas o reemplácelas según sea necesario
- cerciórese de que el generador esté conectado a una buena puesta a tierra según las reglamentaciones locales y las pautas NEC
- revise que todas las conexiones eléctricas se hayan hecho en cumplimiento de las regulaciones locales y las pautas NEC
- determine las necesidades de voltaje; fije debidamente el interruptor selector de voltaje y conecte correctamente los terminales
- cierre y fije las puertas de acceso del panel lateral
- revise y acate las instrucciones de seguridad que se encuentran en la parte inicial de este Manual de operación.

Autek Maquinaria ¡Llámenos! (55) 5392-7077

Plantas generadoras de electricidad wacker G 180s | VENTA y RENTA

Notas:

AUTEK
MAQUINARIA PARA CONSTRUCCIÓN

Autek Maquinaria ¡Llámenos! (55) 5392-7077

Plantas generadoras de electricidad wacker G 180s | VENTA y RENTA

2.20 Arranque manual

Explicación

Antes de arrancar el generador por primera vez, revise completamente la lista de verificación “Antes del arranque” en la sección anterior. Continúe con el arranque del generador sólo tras haber revisado cada inciso de esa sección.
Lea completamente y cerciórese de comprender el manual de operación del motor que viene con el generador. Siga los pasos que se indican a continuación en el orden indicado.

¡PRECAUCIÓN!
Posibilidad de lesiones o daños en el equipo. Si no hay coincidencia en cuanto a la rotación de fases o el voltaje, el equipo conectado al generador puede funcionar incorrectamente.

- ▶ Al usar el generador como fuente de alimentación de reserva o de sustituto, cerciórese de que el voltaje y la rotación de fase de las conexiones de línea coincidan con los de las líneas de servicios públicos o de cualquier otra fuente de alimentación que se use normalmente.

Procedimiento de arranque

Siga el procedimiento que se indica a continuación para arrancar el generador.

1. Revise la posición del selector de voltaje **(s)** y cerciórese de que se fije para la salida de voltaje deseada. Fije el interruptor en su lugar.
2. Cerciórese de que el interruptor de arranque **(h)** del motor esté en la posición “O”.
3. Coloque el interruptor de circuito **(b)** de la línea principal en la posición de apagado “O”.
4. Gire los interruptores de circuito **(k, l)** de los tomacorrientes correspondientes en la posición de apagado “O”.
5. Mueva el interruptor de arranque del motor a “REMOTE START” (“ARRANQUE REMOTO”) para revisar la operación del módulo de control del motor. El panel LCD debe mostrar momentáneamente el mensaje “UNIT IN AUTO” (“UNIDAD EN AUTOMÁTICO”), además de información del motor. Revise el nivel de combustible y los valores de la batería.
6. Presione el botón de parada de emergencia **(d)**. El panel LCD debe indicar “EMERGENCY STOP” (“PARADA DE EMERGENCIA”). Suelte el botón de parada tras revisar la pantalla, y vuelva a poner el interruptor de arranque del motor en apagado “O”.
7. Arranque el motor moviendo el interruptor de arranque del motor a la posición de “START/RUN” (“ARRANQUE/MARCHA”).
8. Tras mostrarse la secuencia de “INITIALIZING” (“INICIALIZACIÓN”), la pantalla LCD indicará que se está ARRANCANDO EL MOTOR (“STARTING ENGINE”) a medida que este comience los ciclos de arranque. El ciclo normal es que el motor intente arrancar durante 15 segundos y luego repose por otros 10. Este ciclo se repetirá tres (3) veces.
9. Si el motor no arranca en este lapso, el módulo de control del motor apagará el motor y aparecerá “—” en el panel LCD.
10. Para repetir el ciclo de arranque, vuelva a poner el interruptor de arranque en apagado “O” para restaurar el módulo de control del motor. Deje que el motor del arrancador se enfríe entre uno y otro intento de arranque.

Autek Maquinaria ¡Llámenos! (55) 5392-7077

Plantas generadoras de electricidad wacker G 180s | VENTA y RENTA

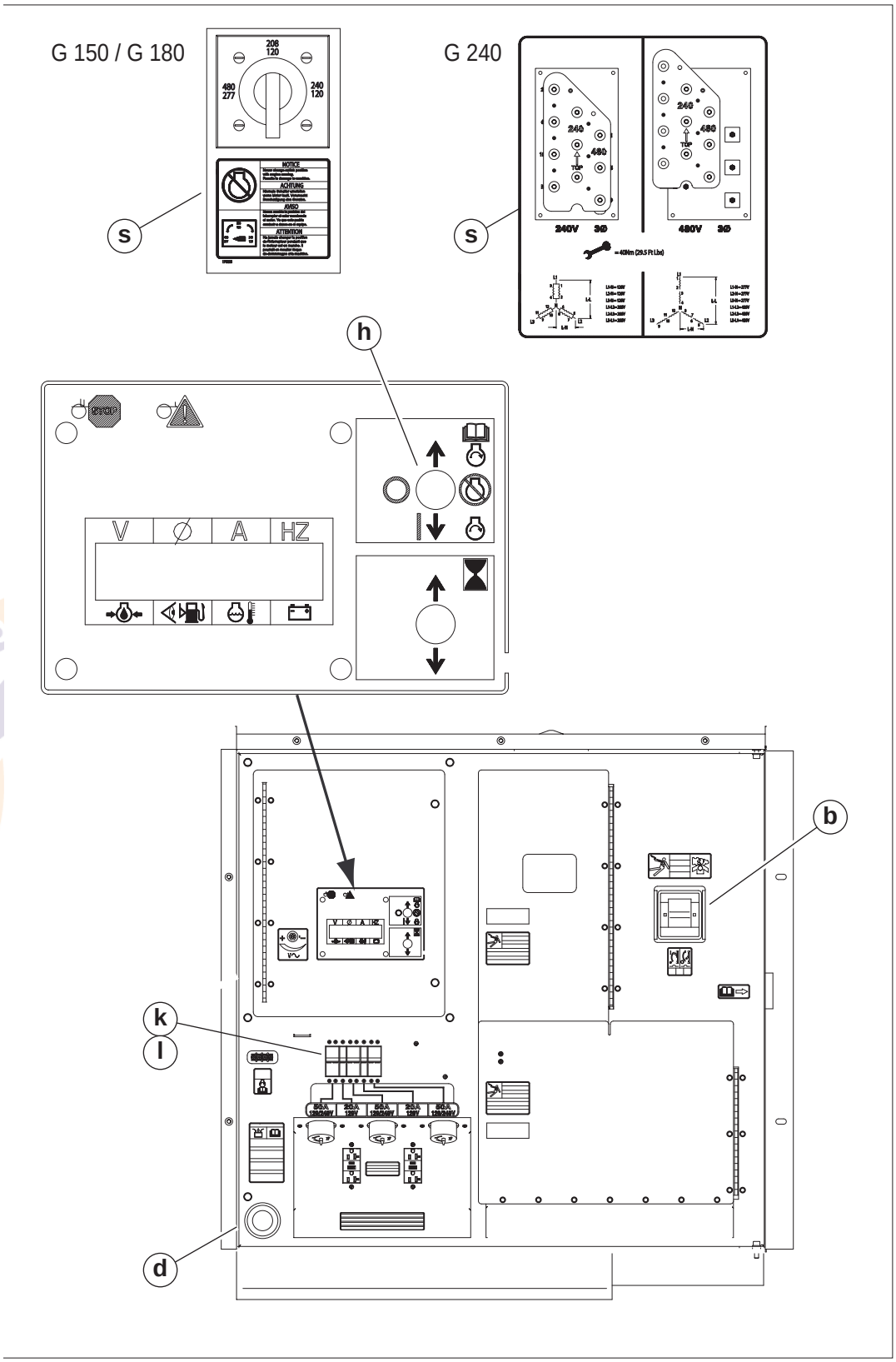

wc_gr005276

Autek Maquinaria ¡Llámenos! (55) 5392-7077

Plantas generadoras de electricidad wacker G 180s | VENTA y RENTA

2.21 Marcha del generador

Posiciones del interruptor

Deje el interruptor de arranque del motor **(e)** en la posición de ARRANQUE/MARCHA mientras el generador está funcionando.
Si el arranque del generador fue mediante un interruptor remoto, deje el interruptor de arranque del motor en la posición ARRANQUE REMOTO.
Deje que el generador funcione unos cuantos minutos para entibiar el motor antes

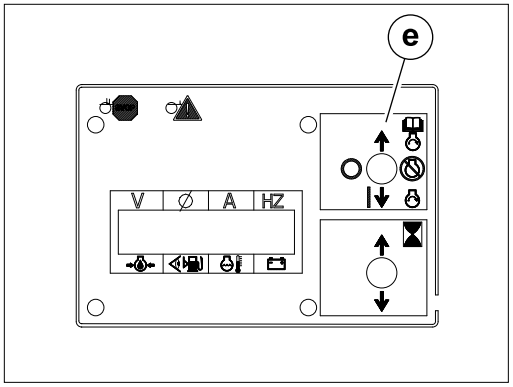

wc_gr005199

de cerrar el interruptor de circuito principal.

PRECAUCIÓN
Posibilidad de arranque inesperado del equipo.
- Desconecte todos los dispositivos eléctricos empalmados antes de poner en marcha la máquina.
- Antes de cerrar los interruptores, cerciórese de que todos los dispositivos eléctricos conectados aguas abajo del generador no arranquen inesperadamente.
- Antes de poner el interruptor de arranque del motor en la posición ARRANQUE REMOTO, verifique que los contactos en cualquier interruptor remoto conectado al generador estén **abiertos**. Esto evitará que el generador arranque inmediatamente al dejar el interruptor de arranque del motor en la posición ARRANQUE REMOTO.

Mientras el generador está en marcha, revise si hay vibración excesiva, fugas de aceite, o de refrigerante.

Autek Maquinaria ¡Llámenos! (55) 5392-7077

Plantas generadoras de electricidad wacker G 180s | VENTA y RENTA

2.22 Factores de corrección de potencia del motor

Condiciones de los datos de rendimiento

Los datos de rendimiento en los motores John Deere se miden bajo las siguientes condiciones estándar:

- presión de aire seco de 744 mm (29,31 pulg.) de mercurio
- altitud de 183 m (600 pies)
- 0% de humedad relativa
- temperatura de admisión de aire, 25 °C (77 °F)
- temperatura de admisión de combustible, 40 °C (104 °F).

Consulte la tabla siguiente para calcular el porcentaje de disminución de potencia del motor, pues los factores ambientales varían respecto de las condiciones estándar.

Factores de corrección de potencia del motor

Modelo	Temp. del combustible aumento de 1 °C (1,8 °F)	Temp. del aire aumento de -12 °C (10 °F)	Altitud aumento de 305 m (1000 pies) por sobre los 3050 m (10.000 pies)	Aumento de la humedad relativa 10%	Altitud aumento de 305 m (1000 pies) por sobre los 3050 m (10.000 pies)
G 150 G 180	Ninguno (compensación ECU)	0,50	4,00	0,07	0,5
G 240	Ninguno (compensación ECU)	Ninguno (compensación ECU)	5,00	0,07	Ninguno (compensación ECU)

AUTEK MAQUINARIA PARA CONSTRUCCIÓN

Autek Maquinaria ¡Llámenos! (55) 5392-7077

Plantas generadoras de electricidad wacker G 180s | VENTA y RENTA

2.23 Filtro Racor® del cárter

Localización

El filtro Racor **(a)** del cárter está situado junto al motor.

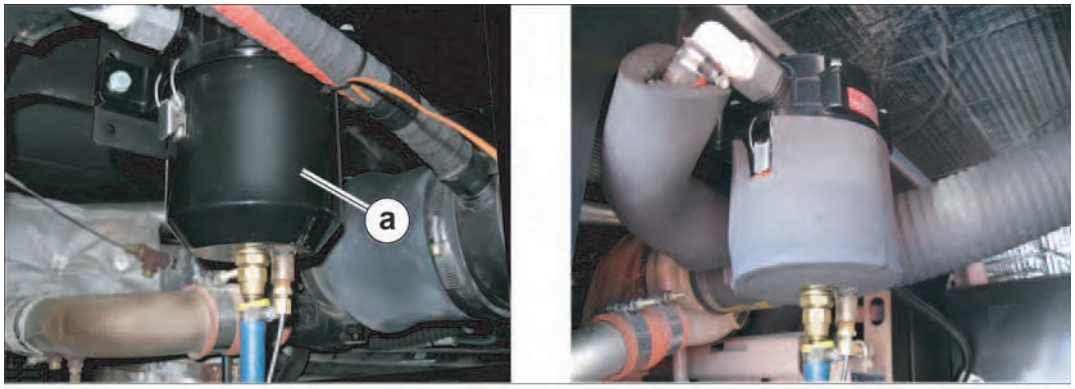

wc_gr006383

Descripción

El filtro del cárter elimina el aceite producido por el combustible no quemado del motor. El aceite mezclado se drena en la bandeja de aceite del motor. Luego el aire filtrado se distribuye por el sistema de admisión del motor.
El filtro de cárter contiene un elemento de alto rendimiento que se debe reemplazar cada 750 horas de operación. Consulte *Reemplazo del elemento filtrante Racor* en el capítulo *Mantenimiento*.

Calentador del filtro

Es posible que el cárter venga equipado con un sistema de calentamiento termostáticamente controlado, tal como se aprecia en la ilustración de la derecha. Este sistema evita que el vapor de agua se condense y se congele en las paredes interiores de la manguera de admisión del filtro, mientras el generador funciona en climas extremadamente fríos.

AUTEK MAQUINARIA PARA CONSTRUCCIÓN

Autek Maquinaria ¡Llámenos! (55) 5392-7077

Plantas generadoras de electricidad wacker G 180s | VENTA y RENTA

2.24 Apagado del generador

Antes del apagado

Informe a otras personas en el lugar de trabajo que la alimentación se va a cortar. Cerciórese de que el apagado no cree riesgos al desactivar dispositivos tales como bombas, luces o calentadores que tal vez debieran permanecer encendidos.

Procedimiento de apagado

Para apagar el generador:

1. Retire todas las cargas del generador.
2. Abra (ponga en apagado “O”) el interruptor de circuito de la línea principal.
3. Deje que el motor funcione unos 5 minutos para esperar que se enfríe.
4. Mueva el interruptor de arranque del motor a la posición de apagado “O”.

2.25 Arranque en clima frío

Prerrequisitos

Antes de arrancar el generador en clima frío, cerciórese de que:

- la batería esté en su máxima capacidad
- esté usando el aceite del motor con la viscosidad correcta
- el motor arrancador esté en buen estado

Durante la operación

El sistema de ayuda para arranque en frío se activará automáticamente cuando la temperatura del aire sea lo suficientemente baja. El ECM le notificará que hay un precalentamiento en curso.

AUTEK MAQUINARIA PARA CONSTRUCCIÓN

2.26 Elevación

Prerrequisitos

Antes de levantar el generador:

- en la sección Datos técnicos encontrará el peso de operación correcto del generador
- cerciórese de que los dispositivos de elevación tengan capacidad suficiente para levantar la máquina sin riesgos
- el motor arrancador esté en buen estado

Elevación del generador

En la parte superior del generador hay un punto de izaje, el cual va unido a un chasis de elevación dentro de la caja.
Al levantar el generador, conecte firmemente un gancho o eslinga al punto de izaje.

Autek Maquinaria ¡Llámenos! (55) 5392-7077

Plantas generadoras de electricidad wacker G 180s | VENTA y RENTA

2.27 Almacenamiento de un día para otro

Al almacenar el generador de un día para otro, cerciórese de que todas las puertas de acceso estén cerradas y con candados.
No almacene el generador de un día para otro en una zona a ras de suelo (o más baja) que pudiera inundarse durante una tormenta severa.

2.28 Almacenamiento a largo plazo

Si el generador se va a almacenar por varios meses, siga las recomendaciones del fabricante del motor para estos casos. Estos procedimientos están diseñados para ayudar a minimizar la corrosión del motor.

AUTEK
MAQUINARIA PARA CONSTRUCCIÓN

Autek Maquinaria ¡Llámenos! (55) 5392-7077

Plantas generadoras de electricidad wacker G 180s | VENTA y RENTA

2.29 Arranque automático/remoto

Información básica

En la posición ARRANQUE REMOTO, el generador se puede poner en marcha a distancia, ya sea mediante un interruptor de transferencia o por cualquier otro tipo de interruptor de arranque remoto. ARRANQUE REMOTO es el ajuste normal al usar el generador como fuente de alimentación de reserva.

Prerrequisitos

Antes de colocar el generador en el modo de arranque automático, revise las secciones “Antes del arranque” y “Arranque manual” en el Manual de operación y siga el procedimiento que se indica a continuación.

PRECAUCIÓN

Posibilidad de arranque inesperado del equipo. Si están cerrados los contactos en cualquier interruptor remoto conectado al generador, este podría arrancar inesperadamente al mover el interruptor de arranque del motor a la posición ARRANQUE REMOTO.

- Antes de poner el interruptor de arranque del motor (e) en la posición ARRANQUE REMOTO, verifique que los contactos en cualquier interruptor remoto conectado al generador estén ABIERTOS.

Procedimiento de arranque

1. Lleve a cabo un arranque manual por lo menos una vez para verificar que el panel de medición está funcionando correctamente. Consulte las secciones *Antes del arranque* y *Arranque manual* en este Manual de operación.
2. Para efectuar una revisión opcional del circuito de arranque automático:
   - Conecte un cable de acoplamiento corto (aislado y de calibre 16 como mínimo) entre dos bornes en el bloque de terminales de marcha remota. El cable de acoplamiento pone a tierra el ECM para completar el circuito de arranque.
   - Espere que el motor comience a partir, arranque y siga en marcha.
   - Mueva el interruptor de arranque del motor a apagado “O” para detener la máquina.
   - Retire el alambre de acoplamiento desde los terminales de marcha remota una vez finalizada la prueba.
3. Asegure el generador trabando todas las puertas.
4. Fije el interruptor de arranque del motor en ARRANQUE REMOTO y cierre el interruptor de circuito de la línea principal.

El generador está listo para el arranque automático.

Mantención de la carga de la batería

Si el generador se ha de usar como fuente de alimentación de reserva, se deben tomar las providencias del caso para mantener la carga de la batería. Esto se puede realizar ya sea conectando un cargador de batería a la batería o arrancando el generador manualmente y poniendo en marcha el motor periódicamente para mantener una carga. Consulte la sección *Arranque manual.*

Autek Maquinaria ¡Llámenos! (55) 5392-7077

Plantas generadoras de electricidad wacker G 180s | VENTA y RENTA

2.30 Interruptor remoto/de transferencia

Información básica

El interruptor de transferencia está diseñado para transferir cargas eléctricas desde la fuente de alimentación normal (sistema público) a la fuente de alimentación de emergencia (generador) cuando el voltaje normal disminuya a menos del nivel prescrito.
El interruptor de transferencia vuelve automáticamente la carga a la fuente normal cuando la alimentación se restaura a los niveles de operación.

¡ADVERTENCIA!
Riesgo de electrocución. ¡Si no se aísla el generador del sistema público de distribución eléctrica, una salida proveniente del generador podría retroalimentar las líneas públicas y provocar lesiones corporales o letales en los empleados de dicho sistema!

- ▶ Cuando se use como fuente de alimentación de reserva, el generador se debe equipar con un dispositivo que lo aísle del sistema público de distribución eléctrica.
- ▶ También se requiere dicho dispositivo si el generador se usa como respaldo para algún otro tipo de sistema de alimentación.

Precauciones

- La instalación de un interruptor u otro tipo de dispositivo de arranque remoto es responsabilidad del usuario del generador.
- La instalación de tales dispositivos la debe realizar un electricista calificado, acatando todas las instrucciones que le indique el fabricante del interruptor.
- Si conectará el generador a una fuente de alimentación que normalmente mantendría una compañía de servicio público, notifique a tal empresa de electricidad y revise todas las reglamentaciones locales y estatales.
- Familiarícese con todas las instrucciones y calcomanías de advertencia que vienen con el interruptor.

¡PRECAUCIÓN!
Riesgo de lesiones corporales. Si no hay coincidencia con la rotación de fase y el voltaje, es posible que los equipos conectados al generador funcionen incorrectamente.

- ▶ Al usar el generador como fuente de alimentación de reserva o alternativa, cerciórese de que el voltaje y la rotación de fase de las conexiones de las líneas coincidan con las del sistema público o de cualquier otra fuente utilizada normalmente.

¡ADVERTENCIA!
Riesgo de electrocución. Siempre hay voltaje letal presente en el interruptor de transferencia una vez que se ha instalado correctamente.

- ▶ Desconecte la fuente de alimentación antes de darle servicio al interruptor de transferencia.

Autek Maquinaria ¡Llámenos! (55) 5392-7077

Plantas generadoras de electricidad wacker G 180s | VENTA y RENTA

2.31 Remolque

Equipo suministrado

El remolque del generador viene equipado con frenos, luces y una conexión de acoplamiento.

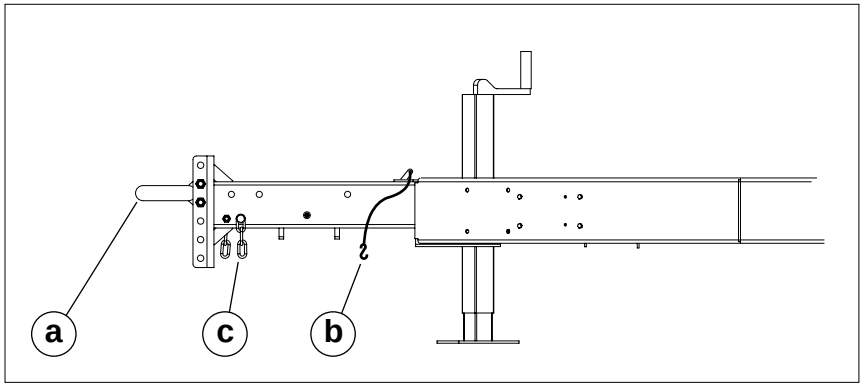

wc_gr005197

Prerrequisitos

Antes de remolcar el generador:

- Verifique que el vehículo de remolque y el enganche tengan una capacidad nominal igual o superior a la especificación de peso bruto del vehículo (cuya sigla en inglés es GVWR). Consulte *Datos técnicos*.
- Verifique el estado del acoplamiento y del enganche. NO traslade el remolque si uno de ellos estuviera dañado.
- Cerciórese de que el enganche y el acoplamiento sean compatibles. El remolque del generador viene equipado con un acoplamiento tipo conector (a).
- Verifique que las luces de señalización y de marcha del remolque estén funcionando.
- Conecte las cadenas de seguridad (c) usando un patrón cruzado bajo la lengua del remolque.
- En los remolques con frenos de inercia o eléctricos, conecte el cable de zafar (b) en el acoplamiento del remolque al paragolpes trasero o chasis del vehículo. Este cable accionará el sistema de frenos en el remolque en caso de que hubiese fallado tanto el acoplamiento como las cadenas de seguridad. El cable de zafar no es un freno de estacionamiento, por lo que no se debe usar como tal.
- Verifique que todos los sujetadores en el acoplamiento estén seguros.
- Revise el desgaste y nivel de inflado de los neumáticos. Cerciórese de que todas las tuercas estén en su lugar y apretadas.
- Verifique la operación de los frenos deteniendo el vehículo a baja velocidad antes de ingresar al tránsito. Tanto el vehículo como el remolque deben frenar en forma pareja. Si el remolque pareciera dar empujones, revise el nivel de líquido en los frenos de inercia o la operación de los frenos eléctricos.

Requisitos de licencia

- En la mayoría de los estados, los remolques grandes se deben registrar y contar con una licencia otorgada por el Departamento Estatal de Transporte. Antes del remolque, cerciórese de revisar los requisitos de licencias.
- Puede que se exija que los conductores que trasladen remolques porten una licencia de conductor comercial. Revise las reglamentaciones estatales sobre licencia antes de remolcar el generador.

Autek Maquinaria ¡Llámenos! (55) 5392-7077

Plantas generadoras de electricidad wacker G 180s | VENTA y RENTA

Mantenimiento del acoplamiento

- Una película de grasa en el acoplamiento prolongará su vida útil y evitará que se produzcan chirridos. Limpie el acoplamiento y aplique grasa fresca cada vez que vaya a trasladar el remolque.

Seguridad en el remolque

- Al trasladar el remolque, mantenga un espacio adicional entre los vehículos para evitar andenes de la calzada, bordillos y cambios repentinos de pista. Si no ha trasladado un remolque antes, practique maniobras como virajes, detenciones y retroceso en una zona con poco tráfico.
- No sobrepase las 88 kph (55 mph) al trasladar un remolque.

AUTEK
MAQUINARIA PARA CONSTRUCCIÓN

Autek Maquinaria ¡Llámenos! (55) 5392-7077

Plantas generadoras de electricidad wacker G 180s | VENTA y RENTA

3. Mantenimiento

3.1 Programa de mantenimiento periódico

	Diaria-mente	Cada 50 h. o 2 semanas	Cada 250 h. o 10 semanas	Cada 600 h. o 12 semanas	Cada 1200 h. o 24 semanas	Cada 2000 h.	Otro
Verifique el nivel del refrigerante y del aceite del motor	■						
Verifique el indicador del filtro de aire del motor y la tapa guardapolvos del filtro de aire *	■						
Caminata de inspección visual	■						
Revise el inflado, desgaste y tuercas de los neumáticos antes del remolque	■						
Verifique el filtro de combustible		■					
Dé mantenimiento a la batería			■				
Cambie el aceite del motor y reemplace el filtro de aceite**			■				
Limpie la unidad por dentro y por afuera			■				
Revise las mangueras, conexiones y sistema de admisión de aire				■			
Reemplace el elemento del filtro de combustible				■			
Revise el tensor automático de la banda y el desgaste de esta última				■			
Verifique el sistema de combustible				■			
Lleve a cabo el análisis de la solución de refrigerante y agregue SCA				■			
Engrase el eje				■			
Haga una prueba de presión en el sistema de enfriamiento					■		
Irrigue el sistema de enfriamiento***					■		
Verifique y ajuste el espacio libre de las válvulas						■	

Autek Maquinaria ¡Llámenos! (55) 5392-7077

Plantas generadoras de electricidad wacker G 180s | VENTA y RENTA

	Diaria-mente	Cada 50 h. o 2 semanas	Cada 250 h. o 10 semanas	Cada 600 h. o 12 semanas	Cada 1200 h. o 24 semanas	Cada 2000 h.	Otro
Verifique el nivel de líquido de frenos en el remolque por lo menos una vez al mes							■
Reemplace el filtro del ventilador del cárter cada 750 horas							■

*Reemplace el cartucho del filtro de aire cuando el indicador amarillo llegue a la línea roja.
**Cambie el aceite tras las primeras 100 horas, y luego cada 250 horas.
***Si se utiliza anticongelante John Deere, el intervalo de irrigación se debe extender. Consulte el manual del operario del motor.

AUTEK
MAQUINARIA PARA CONSTRUCCIÓN

Autek Maquinaria ¡Llámenos! (55) 5392-7077

Plantas generadoras de electricidad wacker G 180s | VENTA y RENTA

3.2 Rodaje de máquinas nuevas

- Haga funcionar el generador por lo menos al 60–100% de carga continua las primeras 100 horas.
- Cambie el aceite del motor y reemplace el filtro de aceite después de las primeras 100 horas.

3.3 Restablecimiento del temporizador de mantenimiento periódico

Información básica

Una vez que se ha dado mantenimiento al generador, es necesario restablecer el temporizador de mantenimiento periódico.

Operación

- Si el temporizador de mantenimiento periódico está en cero, suba el interruptor de HORAS DEL MOTOR durante 10 segundos hasta que “TIME TO SERVICE” (“PLAZO PARA MANTENIMIENTO”) se restablezca a 250 horas.
- Si el plazo para el mantenimiento es superior a cero (es decir, se le dio mantenimiento antes de que el temporizador se agotara) suba sin soltar el interruptor de HORAS DEL MOTOR y manténgalo ahí durante 30 segundos. Esto restablecerá el “TIME TO SERVICE” (“PLAZO PARA MANTENIMIENTO”) a 250 horas.

AUTEK MAQUINARIA PARA CONSTRUCCIÓN

Autek Maquinaria ¡Llámenos! (55) 5392-7077

Plantas generadoras de electricidad wacker G 180s | VENTA y RENTA

3.4 Reemplazo del elemento de filtro de aire

Prerrequisitos

- Máquina apagada
- El indicador amarillo del filtro de aire del motor ha llegado a la línea roja

Información básica

El filtro de aire completo contiene un cartucho de filtro de aire con un solo elemento de una pieza **(c)**. Este cartucho se debe reemplazar cuando el indicador amarillo en el filtro de aire del motor llegue a la línea roja.

Procedimiento

Siga el procedimiento que se indica a continuación para cambiar el elemento principal del filtro de aire.

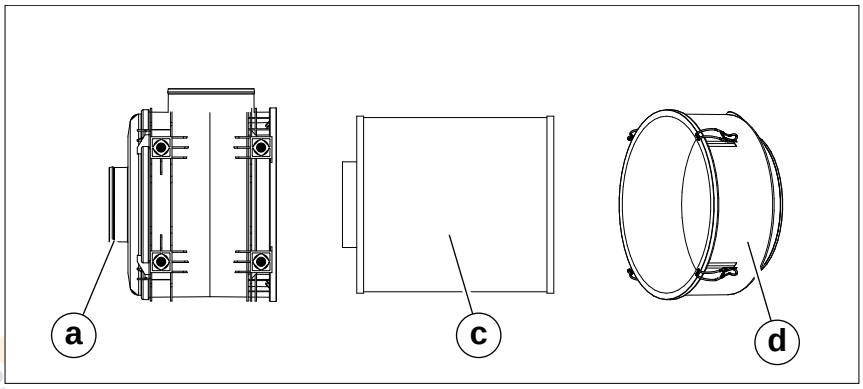

wc_gr005198

5. Retire la tapa del extremo **(d)**, luego deseche el cartucho completo del filtro de aire **(c)**.
6. Inserte un nuevo cartucho de filtro de aire.
7. Vuelva a instalar la tapa del extremo y asegúrese de que la tapa guardapolvos esté limpia y apunte hacia abajo.
8. Asegúrese de que la tubería de admisión **(a)** esté completamente encajada en el cuello del filtro para asegurarse de que haya un buen sello.

Mantenimiento

- De manera periódica, asegúrese de que el tubo de entrada no esté obstruido.
- Verifique todas las conexiones y asegúrese de que estén bien ajustadas. Una pérdida de aire en la abrazadera del cuello o el tubo de admisión puede dañar rápidamente el motor.
- Si la caja, la conexión del indicador, el cuello o el tubo de entrada del filtro están aplastados o dañados, reemplácelos inmediatamente.

Autek Maquinaria ¡Llámenos! (55) 5392-7077

Plantas generadoras de electricidad wacker G 180s | VENTA y RENTA

3.5 Reemplazo del elemento filtrante Racor

Cuándo

Reemplace el elemento filtrante cada 750 horas de operación, o cada vez que aparezca el indicador rojo de servicio del filtro.

Prerrequisitos

- El motor debe estar detenido
- Se debe contar con el elemento filtrante y aros tóricos de repuesto
- Se debe contar con toallas desechables para limpiar los derrames

Procedimiento

Siga el procedimiento que se indica a continuación para reemplazar el elemento filtrante.

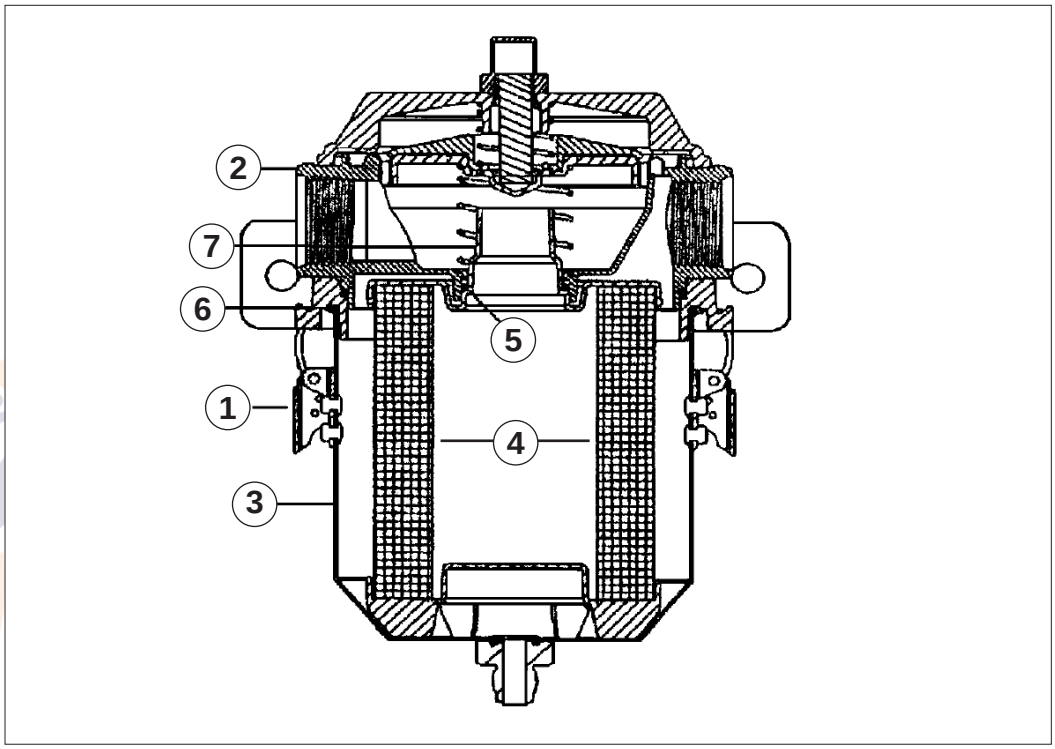

wc_gr006384

1. Suelte los pestillos **(1)** que sujetan el cartucho **(3)** al conjunto **(2)** de la base del filtro.
2. Deje descender el cartucho para dejar a la vista el elemento filtrante **(4)**. Es posible que haya una pequeña cantidad de aceite en el interior del cartucho, por lo que se debe tener cuidado para evitar derrames.
3. Tire del elemento filtrante hacia abajo para extraerlo.
4. Retire el aro tórico **(5)** de la parte superior de la tapa **(7)** del elemento filtrante. Además, retire el aro tórico **(6)** de la parte inferior del conjunto de la base del filtro.

Nota: *Deseche el elemento filtrante usado y los aros tóricos en conformidad con las reglamentaciones locales de protección ambiental.*

5. Instale un nuevo aro tórico en la parte inferior del conjunto de la base del filtro. Además, verifique que haya un nuevo aro tórico en la tapa superior del elemento filtrante de repuesto.
6. Empuje la tapa del elemento filtrante para introducirla en el orificio central inferior del conjunto de la base del filtro.

Autek Maquinaria ¡Llámenos! (55) 5392-7077

Plantas generadoras de electricidad wacker G 180s | VENTA y RENTA

3.6 Lubricación del motor

Verificación del aceite

Verifique el nivel del aceite del motor diariamente antes de poner en marcha el motor.

- No opere el motor si el nivel de aceite está por debajo de la marca de adición (ADD) en el indicador. Siempre mantenga el nivel de aceite dentro del patrón cuadriculado o “completo” en el indicador.
- Cambie el aceite tras las primeras 100 horas de operación y cada 250 de ahí en adelante. En el Manual de operación del fabricante del motor encontrará las especificaciones de lubricación.

Servicio durante el rodaje

- El motor viene de fábrica lleno con aceite John Deere para el rodaje.
- Opere el motor con cargas pesadas con un mínimo de ralenti durante el período de rodaje.
- No sobrepase las 100 horas de operación con el aceite para rodaje.
- Si el motor pasa un tiempo significativo con carga liviana, o se requiere más aceite en el período inicial de 100 horas, puede que se requiera un período de rodaje más prolongado. En estas situaciones, se recomienda un período adicional de rodaje de 100 horas usando un nuevo cambio de aceite John Deere para rodaje y un nuevo filtro de aceite de la misma marca.

AVISO: No agregue más aceite hasta que el nivel de aceite esté BAJO la marca de adición (ADD) en el indicador. El aceite John Deere para rodaje del motor (TY22041) se debe usar para compensar toda cantidad consumida durante el período de rodaje.

- Durante las primeras 20 horas, evite pasar períodos prolongados sin carga, y la operación sostenida con carga máxima. Si el motor ha de funcionar más de 5 minutos sin carga, apague la unidad.
- Tras las primeras 100 horas, cambie el aceite y reemplace el filtro de aceite de motor. Llene el cárter con aceite de la viscosidad correspondiente a la temporada.

AUTEK MAQUINARIA PARA CONSTRUCCIÓN

Autek Maquinaria ¡Llámenos! (55) 5392-7077

Plantas generadoras de electricidad wacker G 180s | VENTA y RENTA

3.7 Revisión del nivel de refrigerante del motor

Prerrequisitos
- Máquina apagada
- Motor frío

Cuándo Diariamente

Procedimiento Siga el procedimiento que se indica a continuación para revisar el nivel de refrigerante en el motor.

ADVERTENCIA
Riesgo de quemadura. El refrigerante del motor está caliente y bajo presión a la temperatura de operación. Puede provocar lesiones corporales graves.
▶ Revise el nivel de refrigerante sólo después de que el motor se haya apagado y esté frío.

1. Abra la cubierta de acceso en el techo.
2. Abra lentamente el llenador del radiador para aliviar la presión. Retire el llenador después de que se haya liberado tal presión.
3. Verifique que el nivel de refrigerante del radiador esté a 1,7 cm (3/4 de pulg.) bajo la parte inferior del cuello de llenado. Agregue más refrigerante si fuese necesario para mantener este nivel.

ADVERTENCIA
Riesgo de quemadura. El refrigerante puede contener álcalis.
▶ Evite que el refrigerante entre en contacto con los ojos o la piel.

4. Revise el llenador del radiador y su sello en busca de daños. Limpie el llenador o reemplácelo si fuese necesario.
5. Vuelva a instalar el llenador del radiador.

AVISO: Se DEBEN usar soluciones de anticongelante y aditivos refrigerantes complementarios todo al año. Los refrigerantes automotrices no contienen los aditivos correctos para proteger motores Diesel de alto rendimiento. Suelen contener una alta concentración de silicatos que pueden dañar el motor y el sistema de enfriamiento. En el manual del operario encontrará recomendaciones sobre el refrigerante.

Autek Maquinaria ¡Llámenos! (55) 5392-7077

Plantas generadoras de electricidad wacker G 180s | VENTA y RENTA

3.8 Mantenimiento del remolque

Neumáticos

- Mantenga los neumáticos inflados a la presión correcta que aparece impresa en sus costados.
- Verifíquelos periódicamente en busca de desgaste.
- Reemplace los neumáticos según sea necesario.

Ruedas

- Verifique que las tuercas que sujetan las ruedas estén apretadas.
- Reemplace inmediatamente las tuercas que faltasen.

Cubos del eje

- Engrase los cubos del eje usando grasa de buena calidad para rodamientos.

Frenos

- Revise la operación de los frenos antes de cada viaje.
- Revise el nivel de líquido de frenos en el accionador en la parte delantera del remolque en intervalos regulares.
- Llene el líquido de frenos aproximadamente 2,5 cm (1 pulgada) bajo el tope inferior del depósito usando líquido de frenos DOT-3 de alto rendimiento.
- Apriete firmemente el tapón de llenado.

Nota: *Si el nivel de líquido ha bajado demasiado, purgue las líneas de aire para quitar el posible aire que haya quedado atrapado en ellas. Luego llene hasta el nivel correcto con líquido de frenos limpio.*

AUTEK
MAQUINARIA PARA CONSTRUCCIÓN

Autek Maquinaria ¡Llámenos! (55) 5392-7077

Plantas generadoras de electricidad wacker G 180s | VENTA y RENTA

Notas:

AUTEK
MAQUINARIA PARA CONSTRUCCIÓN

Autek Maquinaria ¡Llámenos! (55) 5392-7077

Plantas generadoras de electricidad wacker G 180s | VENTA y RENTA

4. Opciones instaladas de fábrica

Esta máquina puede estar equipada con una o más de las siguientes opciones instaladas de fábrica. Para verificar si alguna de estas opciones está instalada en su máquina, comuníquese con Wacker Neuson Corporation llamando al 1-800-770-0957. Cada unidad posee una placa de identificación con la revisión y los números de modelo, referencia y serie. Tenga esta información a mano cuando se comunique con Wacker Neuson.

4.1 Calefactor de motor

La opción de calefactor de motor incluye un calefactor (a) con un cable (b). La función de dicho aparato es calentar el refrigerante y el motor para facilitar el arranque en climas fríos. Enchufe el cable en una fuente de alimentación de 120V.

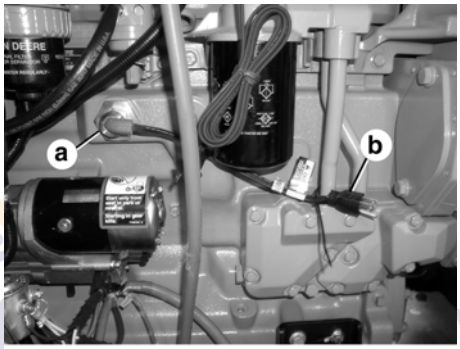

wc_gr001709

AUTEK
MAQUINARIA PARA CONSTRUCCIÓN

Autek Maquinaria ¡Llámenos! (55) 5392-7077

Plantas generadoras de electricidad wacker G 180s | VENTA y RENTA

4.2 Calentador de banda de LCD

La opción de calentador de banda LCD incluye un módulo de termostato (a) y una banda calentadora transparente que va adherida al LCD (b) del módulo de control del motor (ECM).

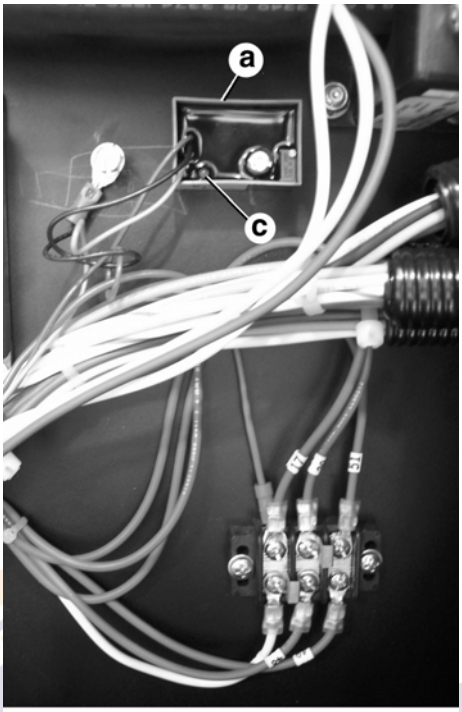

wc_gr001723

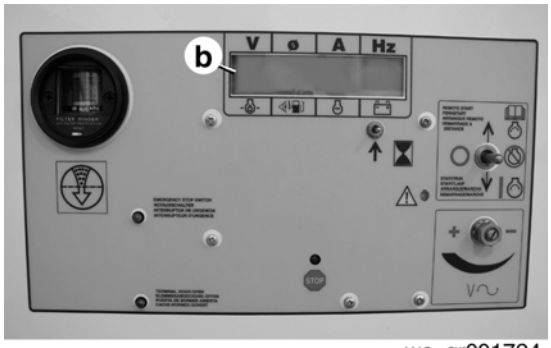

wc_gr001724

El objetivo del calentador de banda es evitar que el LCD se dañe por temperaturas extremadamente frías. La resistencia del elemento bobinado del calentador es detectada por el termostato. La resistencia del elemento cambia con la temperatura. A una temperatura aproximada de -30 °C (-22 °F), el valor de resistencia activa el termostato para enviar energía al elemento. El LED (c) del módulo del termostato destella durante la operación.

Es importante observar que el calentador de banda de LCD está siempre encendido y por ende consume energía (una muy pequeña cantidad) de la batería, incluso cuando la unidad no está en funcionamiento. Si la batería falla, lo propio ocurrirá con el calentador. Cerciórese de mantener la batería cargada cuando el generador no esté en uso.

Autek Maquinaria ¡Llámenos! (55) 5392-7077

Plantas generadoras de electricidad wacker G 180s | VENTA y RENTA

4.3 Parada por bajo nivel de refrigerante

El sistema de parada por bajo nivel de refrigerante consta de un sensor electrónico que controla el nivel de refrigerante. El sensor (a) va montado en el radiador y cableado al ECM. La sonda (b) del sensor va sumergida en el refrigerante del radiador.

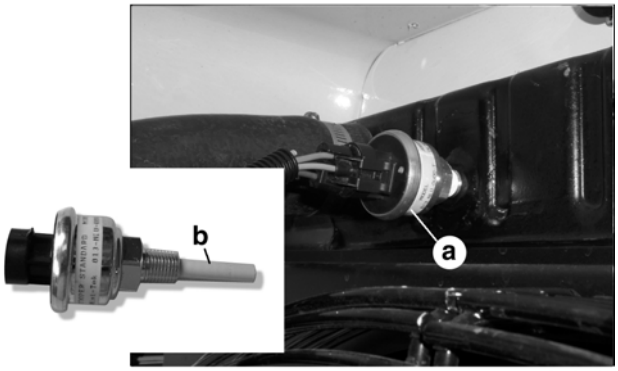

wc_ar001708

Si la sonda no detecta refrigerante, envía una señal al ECM. El programa del ECM incluye un temporizador de 10 segundos para protegerlo contra paradas falsas. Si al cabo de diez segundos los niveles de refrigerante aún siguen bajos, el ECM apaga el motor. El ECM mostrará un mensaje sobre “FAULT LOW WATER LEVEL” (“FALLA POR BAJO NIVEL DE AGUA”). Deje que el motor se enfríe antes de agregar más refrigerante.

ADVERTENCIA
Riesgo de quemadura. El refrigerante presurizado está muy caliente y puede producir quemaduras graves.
- ▶ No retire la tapa del radiador mientras el motor está caliente.

Si es necesario abrir el radiador, sólo hágalo con el motor apagado, y únicamente cuando el refrigerante esté lo suficientemente frío para poder tocarlo con las manos. Afloje lentamente la tapa del radiador para primero aliviar la presión, antes de retirarla completamente.

Nota: *El sensor se puede desactivar desenchufándolo del conjunto de cables. Esta acción no apagará la máquina.*

Autek Maquinaria ¡Llámenos! (55) 5392-7077

Plantas generadoras de electricidad wacker G 180s | VENTA y RENTA

4.4 Conservador del nivel de lubricante

El sistema conservador del nivel de lubricante protege el motor contra bajos niveles de aceite al brindar un depósito de aceite adicional de 5,6 litros (6 cuartos). El aceite de este depósito se alimenta por gravedad del depósito principal de aceite (a) mediante la válvula de control (b) y pasa a la bandeja de aceite del motor según sea necesario.

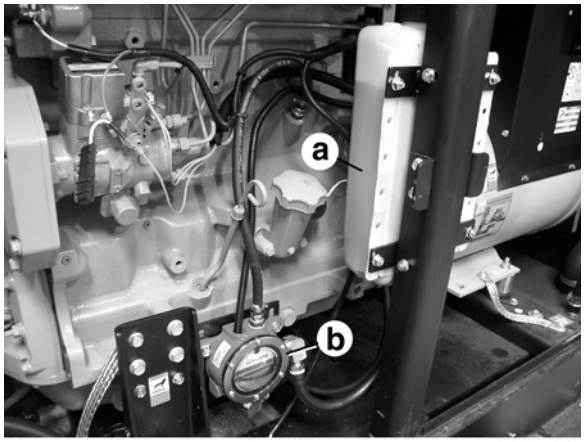

wc_gr001711

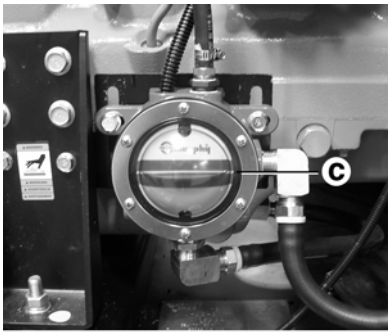

wc_gr001712

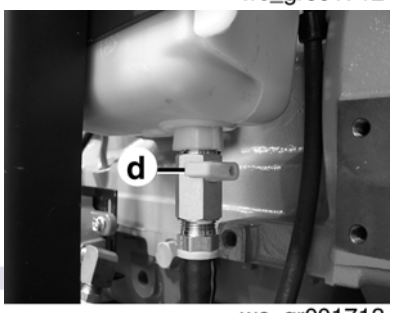

wc_gr001713

La válvula incluye una mirilla (c) a través de la cual se puede ver el nivel de aceite. El nivel de aceite es igual al que se mide con el indicador del nivel de aceite del motor. Un flotador dentro de la válvula detecta los bajos niveles de aceite y abre la válvula para suministrar el aceite necesario. El sistema va cableado al ECM e incluye una característica de parada por bajo nivel de aceite en caso de que se acabe el aceite en el depósito. Si el motor se apaga debido a bajo nivel de aceite, el ECM mostrará un mensaje de “FAULT LOW WATER LEVEL” (“FALLA POR BAJO NIVEL DE ACEITE”). Llene el motor y el depósito de aceite adicional con aceite antes de volver a poner el generador en servicio.

AVISO: Para evitar el llenado excesivo del motor con aceite, coloque la válvula de apagado (d) en la posición cerrada al mover o trasladar el generador. Una vez que el generador está en posición, abra la válvula.

Autek Maquinaria ¡Llámenos! (55) 5392-7077

Plantas generadoras de electricidad wacker G 180s | VENTA y RENTA

4.5 Persianas activadas por temperatura

Las persianas (a) van montadas en la parte superior de la caja del motor.

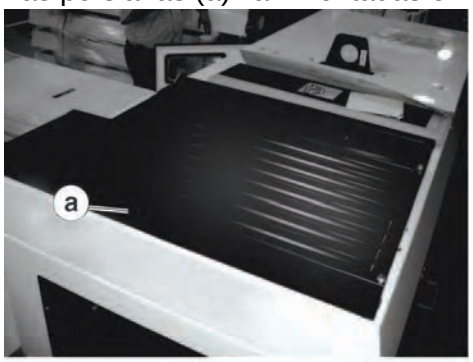

wc_gr001707

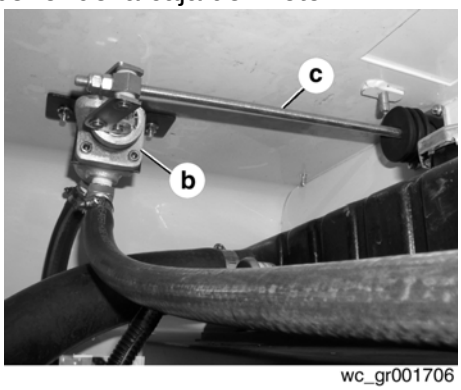

wc_gr001706

Están diseñadas para mantener el compartimiento del motor caliente, aumentando la temperatura del motor durante la operación en clima frío. Las persianas se activan mediante un accionador con esfera de cera (b) que se conecta al sistema de enfriamiento del generador. A medida que el refrigerante se va calentando, el accionador con esfera de cera engancha el varillaje (c) que abre la persianas. A medida que el refrigerante se enfría, las persianas se cierran.

4.6 Desconexión de la batería trabable

Hay un interruptor de ENCENDIDO/APAGADO trabable que desconecta la batería. Un candado (no incluido) fija en forma segura el interruptor en la posición de APAGADO. Si lo hubiera, el interruptor de desconexión de la batería viene montado en la paleta superior, bajo la puerta de acceso en el lado derecho o izquierdo de la máquina.

wc_gr004338

AVISO: No use el interruptor de desconexión de la batería mientras el motor esté funcionando, pues se pueden producir daños en los componentes eléctricos.

Autek Maquinaria ¡Llámenos! (55) 5392-7077

Plantas generadoras de electricidad wacker G 180s | VENTA y RENTA

5. Esquema

5.1 Esquema de CC (G 150 / G 180 / G 240)

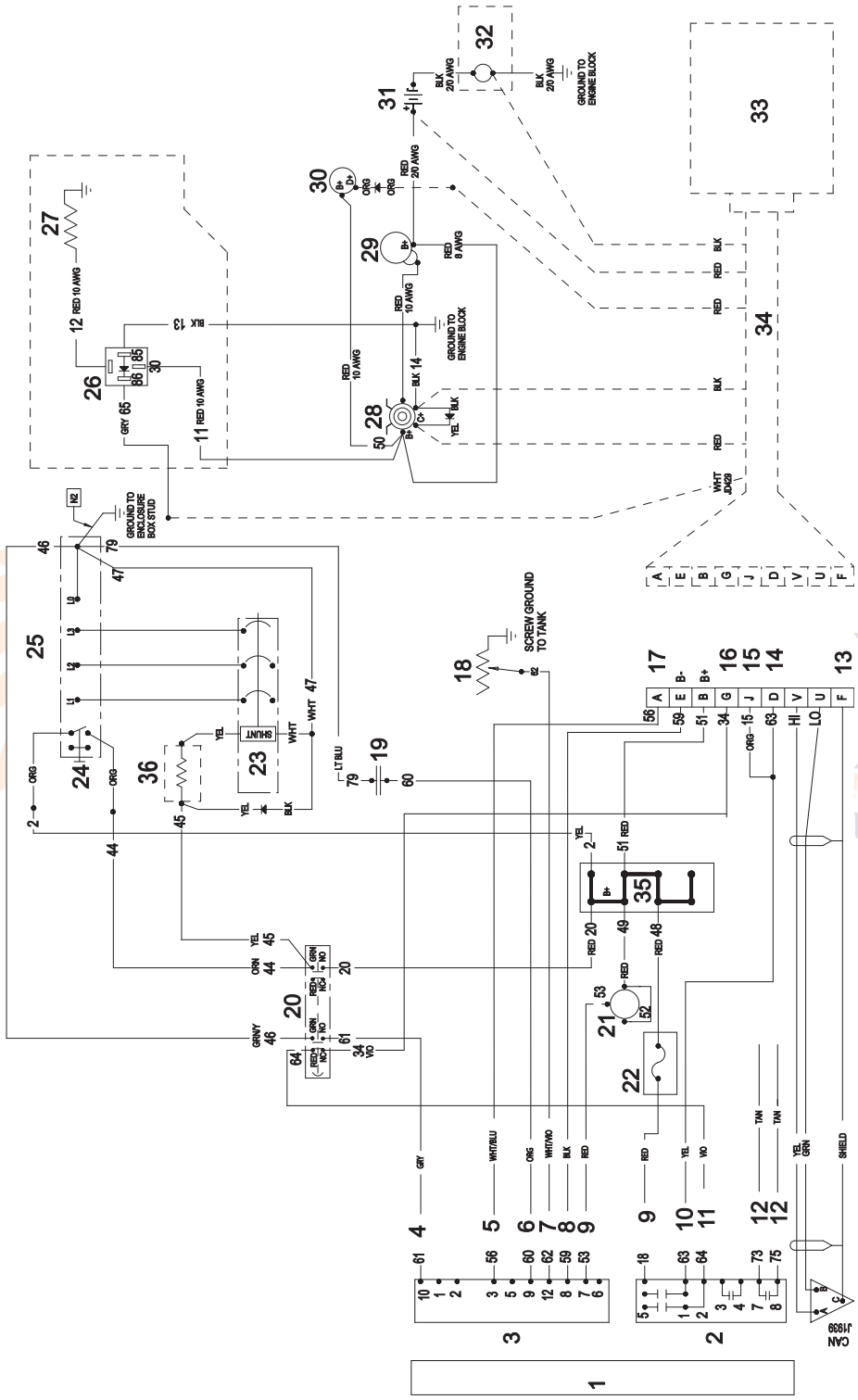

Autek Maquinaria ¡Llámenos! (55) 5392-7077

Plantas generadoras de electricidad wacker G 180s | VENTA y RENTA

5.2 Componentes del esquema de CC

Ref.	Descripción	Ref.	Descripción
1	Panel de control electrónico	19	Arranque remoto
2	Salidas del motor	20	Interruptor de parada de emergencia
3	Entradas de sensores del motor	21	Interruptor de volquete
4	Parada de emergencia	22	Fusible de 10A
5	Retardo de arranque en frío	23	Interruptor principal
6	Arranque remoto	24	Interruptor de seguridad de la puerta de conexiones
7	El nivel de combustible	25	Lengüetas de conexión mecánicas
8	Batería -	26	Relé (si está incluido)
9	Batería +	27	Calentador de entrada (si está incluido)
10	Arranque	28	Relé del arrancador
11	Marcha / combustible	29	Arrancador
12	Anunciador remoto	30	Alternador
13	Conector de 21 posiciones	31	Batería de 12V
14	Relé de arranque	32	Interruptor de desconexión de batería
15	Alternador / carga	33	Motor ECU John Deere
16	B^+ conmutado	34	Conjunto de cables del motor
17	Retardo de arranque	35	Bloque terminal
18	El nivel de combustible	36	Resistencia (si está incluido)

AUTEK MAQUINARIA PARA CONSTRUCCIÓN

Autek Maquinaria ¡Llámenos! (55) 5392-7077

Plantas generadoras de electricidad wacker G 180s | VENTA y RENTA

5.3 Esquema de CA (G 150 / G 180)

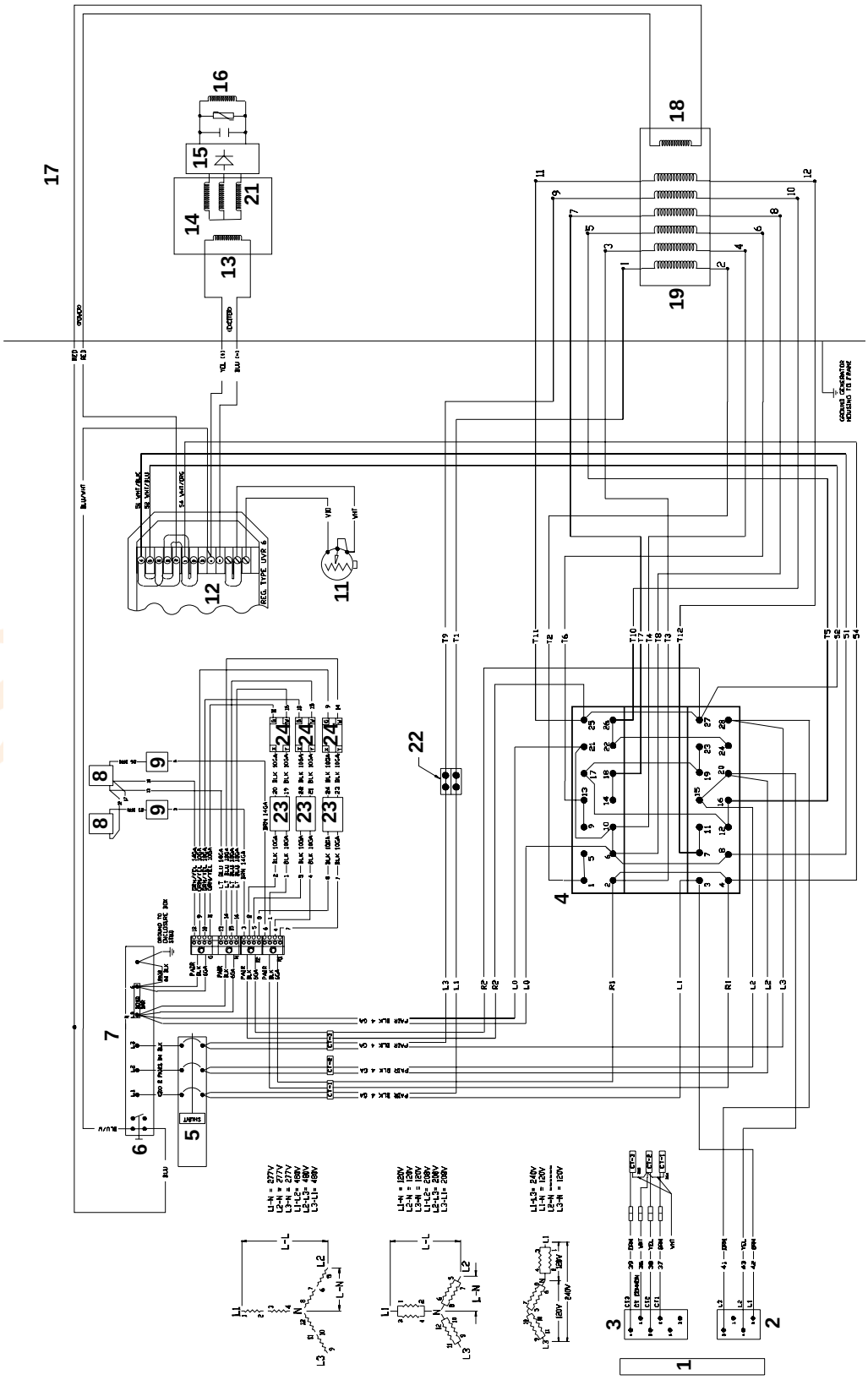

wc_gr005461

Autek Maquinaria ¡Llámenos! (55) 5392-7077

Plantas generadoras de electricidad wacker G 180s | VENTA y RENTA

5.4 Componentes esquemáticos de CA (G 150 / G 180)

Ref.	Descripción	Ref.	Descripción
1	Panel de control electrónico	13	Estator
2	Enchufe 4—entradas de voltaje de línea	14	Excitador
3	Enchufe 3—entradas del transformador de corriente	15	Rectificador
4	Interruptor de fase	16	Campo principal del rotor
5	Interruptor principal	17	Generador (alternador)
6	Interruptor de límite de seguridad de conexiones	18	Bobinado auxiliar del estator
7	Lengüetas de conexión mecánicas	19	Bobinados principales del estator
8	Tomacorriente GFI, 120V	21	Rotor
9	Interruptor de circuito, 120V 20A	22	Terminar en banda del generador
11	Potenciómetro, 150K	23	Interruptor de circuito, 240V 50A
12	Regulador de voltaje	24	Tomacorriente, 240V 50A

AUTEK
MAQUINARIA PARA CONSTRUCCIÓN

Autek Maquinaria ¡Llámenos! (55) 5392-7077

Plantas generadoras de electricidad wacker G 180s | VENTA y RENTA

5.5 Esquema de CA (G 240)

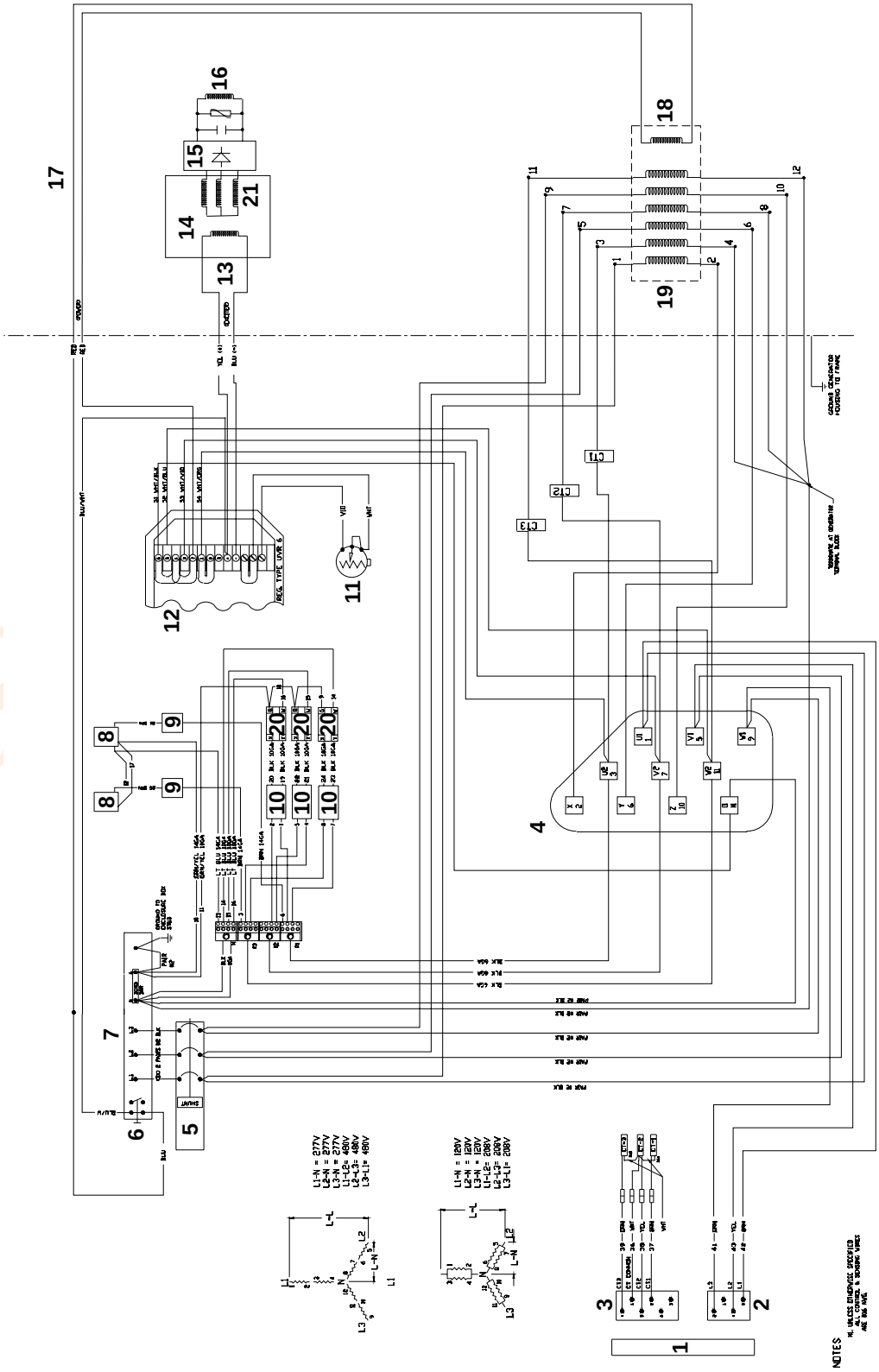

wc_gr005460

Autek Maquinaria ¡Llámenos! (55) 5392-7077

Plantas generadoras de electricidad wacker G 180s | VENTA y RENTA

5.6 Componentes esquemáticos de CA (G 240)

Ref.	Descripción	Ref.	Descripción
1	Panel de control electrónico	12	Regulador de voltaje
2	Enchufe 4—entradas de voltaje de línea	13	Estator
3	Enchufe 3—entradas del transformador de corriente	14	Excitador
4	Selector de voltaje	15	Rectificador
5	Interruptor principal	16	Campo principal del rotor
6	Interruptor de límite de seguridad de conexiones	17	Generador (alternador)
7	Lengüetas de conexión mecánicas	18	Bobinado auxiliar del estator
8	Tomacorriente GFI, 120V	19	Bobinados principales del estator
9	Interruptor de circuito, 120V 20A	20	Tomacorriente, 240V 50A
10	Interruptor de circuito, 240V 50A	21	Rotor
11	Potenciómetro, 150K		

AUTEK MAQUINARIA PARA CONSTRUCCIÓN

Autek Maquinaria ¡Llámenos! (55) 5392-7077

Plantas generadoras de electricidad wacker G 180s | VENTA y RENTA

6. Datos técnicos

6.1 Motor

Clasificación de potencia de salida del motor
Clasificación de potencia bruta según ISO 8528-1 y SAE J1995. La potencia de salida real puede variar debido a las condiciones de uso específico.

No. de ref.		**G 150** 0620306 0620307 0620308	**G 180** 0620303 0620304 0620305	**G 240** 0620300 0620301 0620302
Motor				
Marca del motor		John Deere 6,8L		
Modelo del motor		6068HF285		6068HF485
Número de cilindros		6		
Cilindrada	cm³ (pulg.³)	6800 (415)		
Velocidad operativa	RPM	1800		
Potencia nominal de reserva a 1800 RPM	kW (HP)	147 (197)	177 (237)	235 (315)
Capacidad del refrigerante	L (cuartos)	11,9 (13)		
Capacidad de aceite	L (cuartos)	32,5 (34,3)		
Batería	Voltios/CCA	12 / 1000		
Tipo de combustible	combustible	Diésel limpio y filtrado No. 1 o No. 2**		
Capacidad del tanque de combustible	L (Gal.)	1136 (300)		1514 (400)
Consumo de combustible con carga principal	L (Gal.)/h.	33,3 (8,8)	40,9 (10,8)	51,1 (13,5)
Tiempo de marcha con carga continua	Horas	34,1	27,8	29,6

** No se recomienda usar combustible Diésel No. 6.

Autek Maquinaria ¡Llámenos! (55) 5392-7077

Plantas generadoras de electricidad wacker G 180s | VENTA y RENTA

6.2 Datos del generador

No. de ref.		G 150 0620306 0620307 0620308	G 180 0620303 0620304 0620305	G 240 0620300 0620301 0620302
Generador				
Marca/Tipo		Mecc Alte		
Modelo		ECP34-2L/4	ECO38-1SN/4	ECO38-3SN/4
Velocidad del generador	RPM	1800		
Selector de voltaje		Interruptor de 3 posiciones		Panel reconectable de 2 posiciones
Voltajes de CA disponibles	1Ø (V) 3Ø (V)	120, 127, 139, 240, 254, 277 208, 220, 240, 416, 440, 480		
Frecuencia		60 Hz		
Factor de potencia	1Ø 3Ø	1,0 0,8		
Regulación de voltaje		±1,00%		
Clase de aislamiento		H		
Nivel de sonido a 7m (23 pies)	dB(A)	68	70	72
Tomacorrientes de CA		2 dúplex, 3 de cierre por torsión		
Dúplex de 1Ø 120 GFI	Amperios	2–20A		
Cierre por torsión de 1Ø 120/240V	Amperios	3–50A		
Potencia de reserva	kW/kVA	133 / 166	157 / 197	210 / 262
Potencia principal	kW/kVA	121 / 151	143 / 179	191 / 238
Interruptor principal	Amperios	400	500	700

Autek Maquinaria ¡Llámenos! (55) 5392-7077

Plantas generadoras de electricidad wacker G 180s | VENTA y RENTA

6.3 Datos del remolque y paletas

No. de ref.		**G 150** 0620306 0620307 0620308	**G 180** 0620303 0620304 0620305	**G 240** 0620300 0620301 0620302
Generador				
Peso en vacío de la paleta	kg (lb)	2812 (6202)	2817 (6213)	3044 (6714)
Peso de operación de a paleta	kg (lb)	3792 (8362)	3797 (8373)	4351 (9594)
Peso del remolque sin generador	kg (lb)	641 (1414)		
GVWR	kg (lb)	5455 (12.000)		
Frenos de inercia	Tipo de líquido	Dot 3		
Neumáticos	tamaño	7,50 x 16E		

AUTEK
MAQUINARIA PARA CONSTRUCCIÓN

Autek Maquinaria ¡Llámenos! (55) 5392-7077

Plantas generadoras de electricidad wacker G 180s | VENTA y RENTA

6.4 Dimensiones

Número de referencia		G 150		G 180		G 240	
		0620306 0620308	0620307	0620303 0620305	0620304	0620300 0620302	0620301
a	mm (in.)	3353 (132,0)					
b		1321 (52,0)					
c		1727 (68,0)	1816 (71,5)	1727 (68,0)	1816 (71,5)	1829 (72,0)	1918 (75,5)

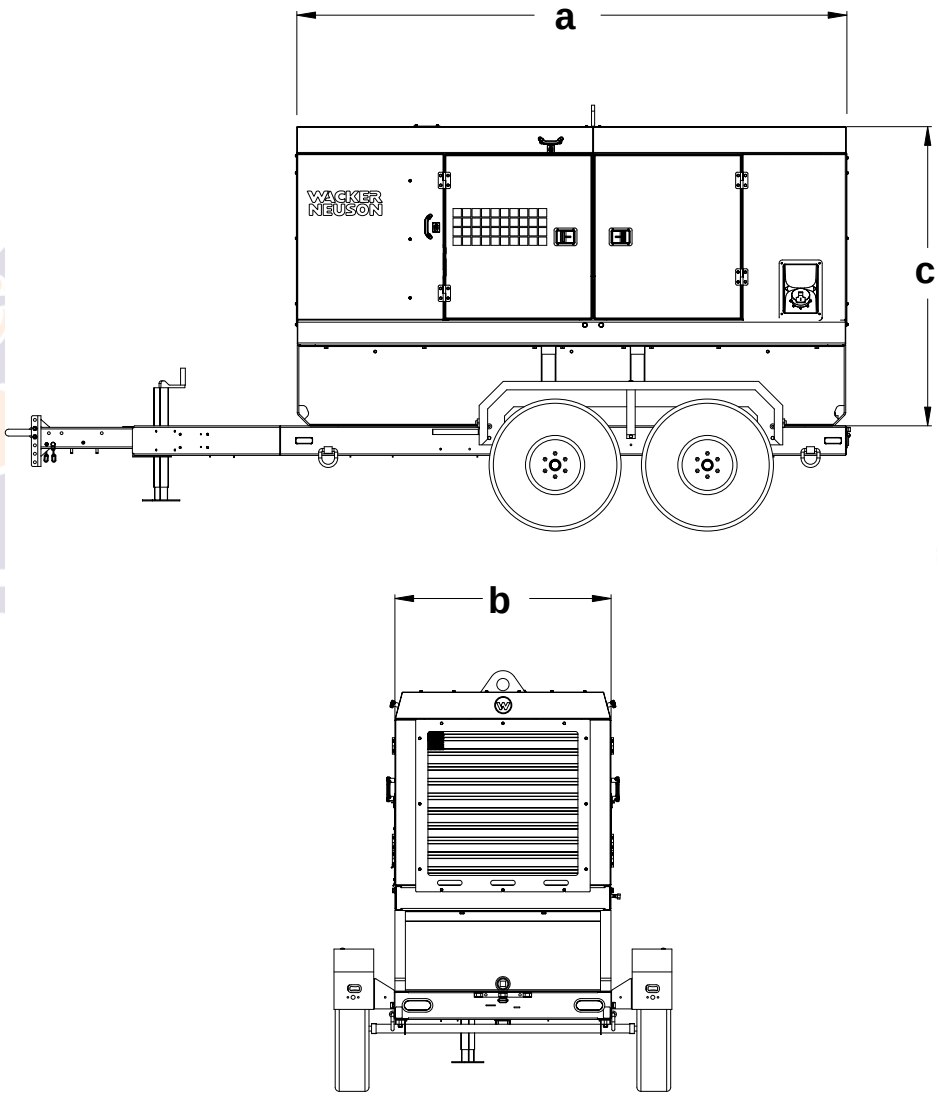

wc_gr005159

Autek Maquinaria ¡Llámenos! (55) 5392-7077

AUTEK
MAQUINARIA PARA CONSTRUCCIÓN

Wacker Neuson SE · Preußenstraße 41 · D-80809 München · Tel.: +49-(0)89-3 54 02-0 · Fax: +49 - (0)89-3 54 02-390
Wacker Neuson Corporation · P.O. Box 9007 · Menomonee Falls, WI 53052-9007 · Tel. : (262) 255-0500 · Fax: (262) 255-0550 · Tel. : (800) 770-0957
Wacker Neuson Limited - Room 1701–03 & 1717–20, 17/F. Tower 1, Grand Century Place, 193 Prince Edward Road West, Mongkok, Kowloon, Hongkong.
Tel: (852) 3605 5360, Fax: (852) 2758 0032

Autek Maquinaria ¡Llámenos! (55) 5392-7077